SW5500, FLOORTEC R 985

Instructions for use

Инструкции за употреба
Upute za uporabu
Instrucţiuni de utilizare
Инструкции по использованию
Kullanma talimatlari

03/2016 Revised 04/2018
(B)
1466465000

Български
Hrvatski
Română
Русский
Türkçe

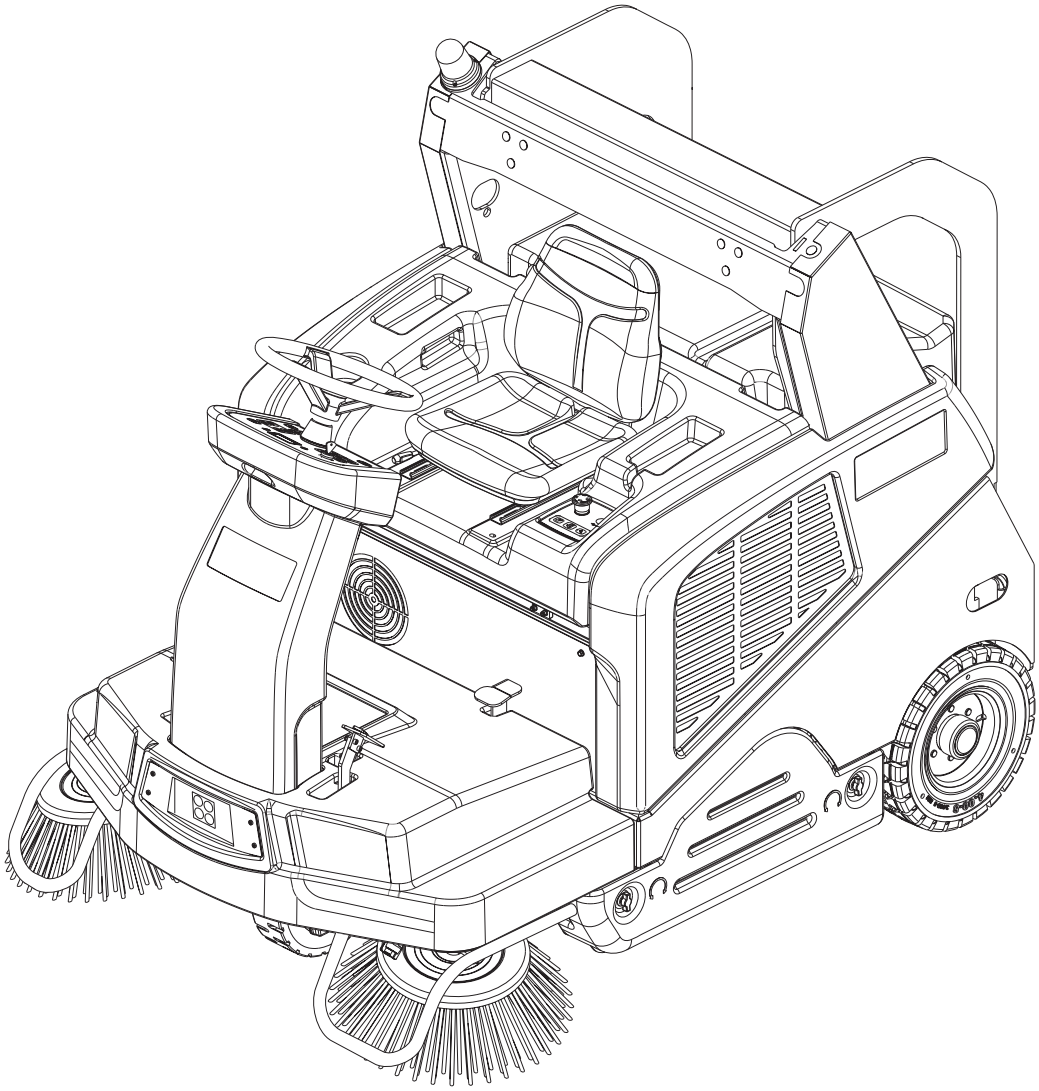

Model No.:
9084410010, 9084413010

Nilfisk®

Сертификат за съответствие
Osvědčení o shodě
Konformitätserklärung
Overensstemmelsescertifikat
Declaración de conformidad
Vastavussertifikaat
Déclaration de conformité
Yhdenmukaisuustodistus
Conformity certificate
Πιστοποιητικό συμμόρφωσης
Megfelelősségi nyilatkozat
Potvrda sukladnosti
Dichiarazione di conformità
Atitikties deklaracija
Atbilstības deklarācija
Konformitetssertifisering
Conformiteitsverklaring
Declaração de conformidade
Deklaracja zgodności
Certificat de conformitate
Заявление о соответствии
Överensstämmelsecertifikat
Certifikát súladu
Certifikat o ustreznosti
Uyumluluk sertifikası

CE

Модел / Model / Modell / Model / Modelo / Mudel / Modèle / Malli / Model / Μοντέλο / Modell / Model / Modello / Modelis / Modelis / Modell / Model / Modelo / Model / Model / Модель / Modell / Model / Model / Model :

SW5500 - FLOORTEC R 985

Тип / Typ / Typ / Type / Tipo / Tüüp / Type / Tyyppi / Type / Τύπος / Típus / Vrsta / Tipo / Tipas / Tips / Type / Type / Tipo / Typ / Tip / Тип / Typ / Typ / Tip / Tip :

SWEEPER

Сериен номер / Výrobní číslo / Seriennummer / Serienummer / Número de serie / Seerianumber / Numéro de série / Sarjanumero / Serial number / Σειριακός αριθμός / Sorozatszám / Serijski broj / Numero di serie / Serijos numeris / Sērijas numurs / Serienummer / Serienummer / Número de série / Numer seryjny / Număr de serie / Серийный номер / Serienummer / Výrobné číslo / Serijska številka / Seri Numarası :

Година на производство / Rok výroby / Baujahr / Fabrikationsår / Año de fabricación / Väljalaskeaasta / Année de fabrication / Valmistusvuosi / Year of construction / Έτος κατασκευής / Gyártási év / Godina izgradnje / Anno di costruzione / Pagaminimo metai / Izgatavošanas gads / Byggeår / Bauwjaar / Ano de fabrico / Rok produkcji / Anul fabricaţiei / Год выпуска / Tillverkningsår / Rok výroby / Leto izdelave / Leto izdelave/İmal yılı :

BG Долуподписаният потвърждава, че гореспоменатият модел е произведен в съответствие със следните директиви и стандарти. Техническият файл е съставен от производителя.

CZ Níže podepsaný stvrzuje, že výše uvedený model byl vyroben v souladu s následujícími směrnicemi a normami. Autorem technického listu je výrobce.

D Der Unterzeichner bestätigt hiermit dass die oben erwähnten Modelle gemäß den folgenden Richtlinien und Normen hergestellt wurden. Die technische Dokumentation wird vom Hersteller erstellt.

DK Undertegnede attesterer herved, at ovennævnte model er produceret i overensstemmelse med følgende direktiver og standarder. Den tekniske fil er udarbejdet af fabrikanten.

E El abajo firmante certifica que los modelos arriba mencionados han sido producidos de acuerdo con las siguientes directivas y estandares. El fascículo técnico está redactado por el fabricante

EST Allakirjutanu kinnitab, et ülalnimetatud mudel on valmistatud kooskõlas järgmiste direktiivide ja normidega. Tehnilise dokumentatsiooni koostab tootja.

F Je soussigné certifie que les modèles ci-dessus sont fabriqués conformément aux directives et normes suivantes. Le dossier technique est rédigé par le fabricant.

FIN Allekirjoittaia vakuuttaa että yllämainittu malli on tuotettu seuraavien direktiivien ja standardien mukaan. Valmistaja kääntää teknisen tiedoston.

GB The undersigned certify that the above mentioned model is produced in accordance with the following directives and standards. The technical file is compiled by the manufacturer.

GR Ο κάτωθι υπογεγραμμένος πιστοποιεί ότι η παραγωγή του προαναφερθέντος μοντέλου γίνεται σύμφωνα με τις ακόλουθες οδηγίες και πρότυπα. Το τεχνικό αρχείο συντάσσεται από τον κατασκευαστή.

H Alulírottak igazoljuk, hogy a fent említett modellt a következő irányelvek és szabványok alapján hoztuk létre. A műszaki fájlt a gyártó készítette.

HR Potpisani potvrđujem da gore spomenuti model proizveden u skladu sa sljedećim direktivama i standardima.Tehničku dokumentaciju sastavlja proizvođač.

I Il sottoscritto dichiara che i modelli sopra menzionati sono prodotti in accordo con le seguenti direttive e standard. Il fascicolo tecnico è redatto dal costruttore.

LT Toliau pateiktu dokumentu patvirtinama, kad minėtas modelis yra pagamintas laikantis nurodytų direktyvų bei standartų. Techninę bylą sudarė gamintojas.

LV Ar šo tiek apliecināts, ka augstākminētais modelis ir izgatavots atbilstoši šādām direktīvām un standartiem. Tehnisko aprakstu ir sastādījis ražotājs.

N Undertegnede attesterer att ovennevnte modell är produsert i overensstemmelse med følgende direktiv og standarder. Den tekniske filen er opprettet av produsenten.

NL Ondergetekende verzekert dat de bovengenoemde modellen geproduceerd zijn in overeenstemming met de volgende richtlijnen en standaards. Het technische bestand is door de fabrikant samengesteld.

P A presente assinatura serve para declarar que os modelos supramencionados são produtos em conformidade com as seguintes directivas e normas. A ficha técnica é redigida pelo fabricante.

PL Niżej podpisany zaświadcza, że wymieniony powyżej model produkowany jest zgodnie z następującymi dyrektywami i normami. Dokumenty techniczne zostały przygotowane przez producenta.

RO Subsemnatul atest că modelul sus-menţionat este produs în conformitate cu următoarele directive şi standarde. Fişierul tehnic este redactat de către producător.

RUS Настоящим удостоверяется, что машина вышеуказанной модели изготовлена в соответствии со следующими директивами и стандартами. Техническая документация составлена производителем.

S Undertecknad intygar att ovannämnda modell är producerad i överensstämmelse med följande direktiv och standarder. Den tekniska filen är sammanställd av tillverkaren.

SK Dolu podpísaný osvedčuje, že hore uvedený model sa vyrába v súlade s nasledujúcimi smernicami a normami. Technický súbor vytvoril výrobca.

SLO Spodaj podpisani potrjujem, da je zgoraj omenjeni model izdelan v skladu z naslednjimi smernicami in standardi. Spis s tehnično dokumentacijo pripravi izdelovalec.

TR Aşağıda İmzası olan kişi, yukarıda bahsedilen model cihazın aşağıda verilen direktiflere ve standartlara uygunlukta imal edildiğini onaylar. Teknik dosya üretici tarafından derlenmiştir.

EC Machinery Directive 2006/42/EC	**EN ISO 12100, EN ISO 13857, EN 349, EN 982**
	EN 60335-1, EN 60335-2-72, EN 50366
EC EMC Directive 2014/30/EU	**EN 55014-1, EN 55014-2, EN 61000-6-2**

Производителя / Výrobce / Hersteller / Fabrikanten / Fabricante / Tootja / Fabricant / Valmistaja / Manufacturer / Κατασκευαστή / Gyártó / Proizvođač / Costruttore / Gamintojas / Ražotājs / Produsenten / Fabrikant / Fabricante / Producenta / Producător / Производителем / Tillverkaren / Výrobca / Izdelovalec / Üretici :

Nilfisk S.p.A. a socio unico
Strada Comunale della Braglia, 18 - 26862 - GUARDAMIGLIO (LO) - ITALY
Tel: +39 (0)377 451124, Fax: +39 (0)377 51443
Authorized signatory: Sergio Coccapani, R&D Director
Date: Signature:

FACSIMILE

СЪДЪРЖАНИЕ

ПРЕДГОВОР **2**
ЦЕЛ И СЪДЪРЖАНИЕ НА ИНСТРУКЦИИТЕ 2
ЦЕЛ 2
КЪДЕ ДА ДЪРЖИМ ТЕЗИ ИНСТРУКЦИИ 2
ДЕКЛАРАЦИЯ НА СЪОТВЕТСТВИЕ 2
ИДЕНТИФИКАЦИОННИ ДАННИ 2
ДРУГИ ИНСТРУКЦИИ ЗА СПРАВКА 2
РЕЗЕРВНИ ЧАСТИ И ПОДДРЪЖКА 2
ПРОМЕНИ И ПОДОБРЕНИЯ 2
РАБОТНИ СПОСОБНОСТИ 3
ОБЩОПРИЕТИ ОЗНАЧЕНИЯ 3
РАЗОПАКОВАНЕ/ДОСТАВКА **3**
БЕЗОПАСНОСТ **3**
ВИДИМИ СИМВОЛИ ПО МАШИНАТА 3
СИМВОЛ, КОЙТО СЕ СРЕЩА В ТОВА РЪКОВОДСТВО 4
ОБЩИ ИНСТРУКЦИИ 4
ОПИСАНИЕ НА МАШИНАТА **6**
СТРУКТУРА НА МАШИНАТА 6
КОНТРОЛНО ТАБЛО 9
АКСЕСОАРИ/ОПЦИИ 10
ТЕХНИЧЕСКИ ДАННИ 10
ЕЛЕКТРИЧЕСКА СХЕМА 12
УПОТРЕБА **14**
ПРОВЕРКА НА АКУМУЛАТОРА/НАСТРОЙКА НА НОВА МАШИНА 14
ПРЕДИ СТАРТИРАНЕ НА МАШИНАТА 14
СТАРТИРАНЕ И СПИРАНЕ НА МАШИНАТА 15
РЪЧНА СПИРАЧКА 16
РАБОТА С МАШИНАТА 16
БУНКЕР ИЗПРАЗВАНЕ 17
СЛЕД ПОЛЗВАНЕ НА МАШИНАТА 18
ПРОДЪЛЖИТЕЛЕН ПЕРИОД НА БЕЗДЕЙСТВИЕ 18
ПОДДРЪЖКА **18**
ТАБЛИЦАТА С ГРАФИКА ЗА ПОДДРЪЖКА 19
ПОСТАВЯНЕ/СВАЛЯНЕ НА АКУМУЛАТОРА И НАСТРОЙКА НА ТИПА АКУМУЛАТОР (WET ИЛИ GEL-AGM) 20
ЗАРЕЖДАНЕ НА АКУМУЛАТОРИТЕ 21
СЕРВИЗНИ ЕКРАНИ НА МНОГОФУНКЦИОНАЛНИЯ ДИСПЛЕЙ 22
ПРОВЕРКА И РЕГУЛИРАНЕ НА ВИСОЧИНАТА НА ОСНОВНАТА ЧЕТКА 24
СМЯНА НА ОСНОВНАТА ЧЕТКА 25
ПРОВЕРКА И РЕГУЛИРАНЕ НА ВИСОЧИНАТА НА СТРАНИЧНАТА ЧЕТКА 26
СМЯНА НА СТРАНИЧНАТА ЧЕТКА 27
ПОЧИСТВАНЕ И ПРОВЕРКА НА ЦЯЛОСТТА НА ПРАХОВИЯ ФИЛТЪР НА ТАБЛОТО 28
ПРОВЕРКА ЗА ВИСОЧИНАТА И ФУНКЦИОНИРАНЕТО НА ПРЕСТИЛКАТА 29
ПОЧИСТВАНЕ НА ВОДЕН ФИЛТЪР НА СИСТЕМАТА DUSTGUARD™ (ОПЦИЯ) 30
ПРОВЕРКА ЗА НИВОТО НА МАСЛОТО В ХИДРАВЛИЧНАТА СИСТЕМА 30
ПРОВЕРКА/СМЯНА НА БУШОН 31
ФУНКЦИИ НА БЕЗОПАСНОСТ **31**
БУТОН ЗА АВАРИЕН СТОП 31
МИКРОПРЕКЪСВАЧ НА СЕДАЛКАТА НА ШОФЬОРА 31
СИСТЕМА ПРОТИВ ХЛЪЗГАНЕ 31
ЪГЛОВ ДАТЧИК НА МАШИНАТА 31
СЕНЗОР ЗА ПОВДИГАНЕ НА КОНТЕЙНЕРА ЗА ОТПАДЪЦИ 31
ПРЕДПАЗЕН КЛАПАН НА КОНТЕЙНЕРА 31
РЕШАВАНЕ НА ПРОБЛЕМИ **32**
СКРАПИРАНЕ **33**

ПРЕДГОВОР

ЗАБЕЛЕЖКА
Номерата в скобите се отнасят до компоненти, които са показани в глава Описание на машината.

ЦЕЛ И СЪДЪРЖАНИЕ НА ИНСТРУКЦИИТЕ

Целта на това ръководство е да предостави на оператора цялата необходима информация за правилното използване на машината по безопасен и самостоятелен начин. Инструкциите съдържат информация за техническите данни, безопасността, съхранението, поддръжката, резервните части и изхвърлянето.
Преди да направят каквото и да било с машината, операторите и квалифицираните техници трябва да прочетат внимателно тези Инструкции. Свържете се с Nilfisk в случаите на съмнения, относно разбирането на инструкциите и за всякаква допълнителна информация.

ЦЕЛ

Тези Инструкции са предназначение за оператори и техници с нужната квалификация за поддържане на машината. Операторите не трябва да извършват манипулации, които са от компетенцията на квалифицираните техници. Nilfisk не носи отговорност за повреди, появили се като резултат от неспазването на тези инструкции.

КЪДЕ ДА ДЪРЖИМ ТЕЗИ ИНСТРУКЦИИ

Инструкциите за употреба трябва да се държи близо до машината, в подходяща за него кутия, далеч от течности и други вещества, които може да го повредят.

ДЕКЛАРАЦИЯ НА СЪОТВЕТСТВИЕ

Декларацията за съответствие, която се доставя заедно с машината, свидетелства, че машината съответства на актуалните закони.

ЗАБЕЛЕЖКА
Заедно с документацията на машината са предоставени и две копия от декларацията за съответствие.

ИДЕНТИФИКАЦИОННИ ДАННИ

Името на модела и серийният номер на машината са отбелязани на табелката (30).
Година на производство (датовата кодировка: A18 означава януари 2018г.) и продуктовият код са обозначени на една и съща табелка.
Тази информация е от полза, когато има нужда от резервни части за машината. Използвайте следната таблица, за да запишете идентификационните данни на машината.

Модел на МАШИНАТА .....
ПРОДУКТОВ код .....
Сериен номер на МАШИНАТА .....

ДРУГИ ИНСТРУКЦИИ ЗА СПРАВКА

– Инструкциите за електронното зарядно устройство за акумулатора (трябва да се смятат за неделима част от тези Инструкции)

Освен това са налични и следните инструкции:
– Списък с резервни части (доставя се заедно с машината)
– Инструкции за сервиз (за които може да се получи консултация в сервизните центрове на Nilfisk)

РЕЗЕРВНИ ЧАСТИ И ПОДДРЪЖКА

Всички необходими процедури по експлоатация, поддръжка и ремонт трябва да се извършват от квалифициран персонал или от сервизните центрове на Nilfisk. Трябва да се използват само оригинални аксесоари и резервни части.
Свържете се с Nilfisk за сервизно обслужване или за да поръчате резервни части и аксесоари като уточните модела и серийния номер на машината.

ПРОМЕНИ И ПОДОБРЕНИЯ

Nilfisk постоянно подобрява продукцията си и си запазва правото да прави промени и подобрения по своя преценка, без да е задължена да доставя същите предимства на машините, които са били продадени преди.
Всяка промяна и/или добавяне на аксесоар трябва да бъде одобрено и извършено от Nilfisk.

РАБОТНИ СПОСОБНОСТИ

Подопочистващата машина е проектирана за чистене (чрез помитане и изсмукване) на гладки твърди подове и да събира прахта и дребните боклуци в търговска и индустриална среда при безопасни условия за работа от квалифициран оператор.

ОБЩОПРИЕТИ ОЗНАЧЕНИЯ

Напред, назад, отпред, отзад, ляво и дясно се имат предвид от позицията на оператора, тоест от седалката на шофьора (3).

РАЗОПАКОВАНЕ/ДОСТАВКА

ВНИМАНИЕ!
За да разопаковате машината, внимателно следвайте инструкциите на опаковката.

След доставка внимателно проверете дали машината и нейната опаковка не са повредени при транспортирането. В случай на видими повреди, запазете опаковката и нека тя да бъде проверена от куриера, който е направил доставката. Обадете се незабавно на превозвача, за да попълните рекламация за щетите.
Проверете дали машината е снабдена със следните неща:

– Техническа документация:
  - Инструкции за употреба на метачната машина (настоящия документ)
  - Инструкции за електронното зарядно устройство за акумулатора (ако има такива)
  - Списък с резервни части за подопочистващата машина
– №.1 10 A бушон
– №.1 конектор за зарядното устройство

БЕЗОПАСНОСТ

Следните символи означават потенциално опасни ситуации. Винаги четете внимателно тази информация и вземайте необходимите предпазни мерки, за да предпазите хората и собствеността си.
Съдействието от страна на оператора е от изключително значение, за да се предотвратят наранявания. Никоя програма за предотвратяване на инцидентите не е ефективна без пълното съдействие на човека, отговорен за боравенето с машината. Повечето инциденти, които биха могли да се случат в една фабрика по време на работа или предвижване, са причинени от несъобразяването с най-простите правила на благоразумието. Внимателният и благоразумен оператор е най-добрата гаранция срещу инциденти и е от особено значение за успешния завършек на всяка една програма за предотвратяване на злополуките.

ВИДИМИ СИМВОЛИ ПО МАШИНАТА

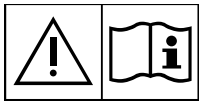

ПРЕДУПРЕЖДЕНИЕ!
Прочетете внимателно всички инструкции, преди да предприемете каквато и да е процедура по включване на машината.

ПРЕДУПРЕЖДЕНИЕ!
Не мийте машината с директна водна струя или със струя под налягане.

ПРЕДУПРЕЖДЕНИЕ!
Не използвайте машината на терени с наклон, превишаващ този от спецификациите.

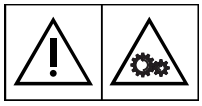

ПРЕДУПРЕЖДЕНИЕ!
Движещи се части.

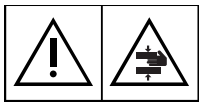

ПРЕДУПРЕЖДЕНИЕ!
Движещи се части. Опасност от сблъсък.

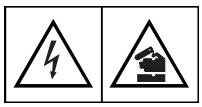

ПРЕДУПРЕЖДЕНИЕ!
Части под напрежение. Наличие на корозивни флуиди.

СИМВОЛ, КОЙТО СЕ СРЕЩА В ТОВА РЪКОВОДСТВО

ОПАСНОСТ!
Означава опасна ситуация с риск за живота на оператора.

ПРЕДУПРЕЖДЕНИЕ!
Означава потенциален риск от нараняване на хората или щети за предметите.

ВНИМАНИЕ!
Означава предупреждение или забележка, свързани с важни или полезни функции. Обърнете специално внимание на параграфите, отбелязани с този символ.

ЗАБЕЛЕЖКА
Означава забележка, свързана с важни или полезни функции.

КОНСУЛТАЦИЯ
Означава необходимостта от справка с Инструкциите за употреба преди извършването на процедурата.

ОБЩИ ИНСТРУКЦИИ

По-долу са показани специфични предупреждения, които информират за потенциални вреди за хората и машината.

ОПАСНОСТ!
- ***Преди да извършите операции по поддръжка, ремонтни работи, почистване или смяна, изключете конектора на батерията, извадете ключа и задействайте ръчната спирачка.***
- ***Тази машина трябва да се използва само от добре обучен персонал, който има разрешението за това.***
- ***Резки завои трябва да се извършват при безопасни условия. Избягвайте резки завои, особено по наклони, както и завои с вдигнат контейнер за отпадъци.***
- ***Не повдигайте бункера, когато машината е под наклон.***
- ***Пазете акумулаторите далеч от искри, пламъци и нагорещени материи. При зареждане на акумулаторите се освобождават възпламеними газове.***
- ***Не носете бижута, когато работите близо до електрически компоненти.***
- ***Не работете под повдигната машина без да я осигурите с обезопасителни стойки.***
- ***Когато работите под отворена врата, уверете се, че тя не може да се затвори случайно.***
- ***Не работете с машината близо до токсични, опасни, запалими и/или избухливи прахообразни вещества, течности или изпарения: Машината не е подходяща за почистване на опасни прахове.***
- ***Ако машината е снабдена с оловни (WET) акумулатори, зареждането им създава силно избухливия газ водород. Дръжте капака отворен, докато зареждате акумулаторите и извършвайте процедурата в добре проветрявани места и далеч от открит пламък.***
- ***Когато акумулаторите са оловни (WET), не накланяйте машината над 30° от хоризонталната плоскост, за да не протече от тях силно корозивната киселина. Когато машината трябва да се наклони, за да се предприемат процедури по поддръжката, отстранете акумулаторите.***

ПРЕДУПРЕЖДЕНИЕ!
- ***Прочетете внимателно всички инструкции, преди да предприемете каквато и да е процедура по поддръжката/ремонта.***
- ***При работа в близост до хидравличната система, винаги носете защитно облекло и предпазни очила.***
- ***Не затваряйте вратата върху кабела на зарядното устройство и не дърпайте кабела върху остри ръбове или ъгли. Не прекарвайте машината върху кабела на зарядното устройство.***
- ***Преди да използвате зарядното устройство (опция), уверете се, дали стойностите за честотата и напрежението, показани на табелката на зарядното устройство, съвпадат с напрежението на електрическата мрежа.***
- ***Пазете кабела далеч от нагорещени повърхности.***
- ***Не използвайте машината, ако кабелът на зарядното или накрайникът са повредени.***
- ***Преди да изпълните каквато и да е процедура по поддръжка, изключете кабела на зарядното на акумулатора от електрическия контакт с цел да избегнете риска от пожар, токов удар или наранявания.***
- ***Не пушете докато се зареждат акумулаторите.***

ПРЕДУПРЕЖДЕНИЕ!

- *Тази машина не е предназначена за употреба от лица (включително деца) с понижени физически, сетивни или умствени възможности, или липса на опит и познания за това, освен ако не работят под наблюдение или насочване по отношение работата с машината от друг човек, носещ отговорност за тяхната безопасност.*
  Децата трябва да бъдат под наблюдение, за да се гарантира, че няма да се позволи да играят с машината.
- *Необходимо е повишено внимание, когато се използва близо до деца.*
- *Използвайте я само така, както е показано в това Ръководство. Използвайте само препоръчаните аксесоари от Nilfisk.*
- *Проверете машината внимателно преди всяка употреба, винаги проверявайте дали всички компоненти са сглобени преди всяка употреба. Ако машината не е изцяло сглобена, може да нарани хора или да повреди имущество.*
- *Вземете всички предпазни мерки, за да не попаднат коса, бижута или дрехи в движещите се части на машината.*
- *За да избегнете неупълномощено използване на машината, изваждайте ключът за запалване.*
- *Ако не сте сигурни, че машината е добре застопорена, не я оставяйте без надзор.*
- *Не използвайте машината на терени с наклон, превишаващ този от спецификациите.*
- *За да предотвратите поява на нестабилност, не накланяйте машината повече от ъгъла, посочен върху нея.*
- *Използвайте само четки, доставени с машината, или такива, указани в Инструкциите за употреба. Ако използвате други странични четки, безопасността ще се понижи.*
- *Това е продукт клас А. В домашна среда този продукт може да предизвика радиосмущения, в който случай, може да се наложи потребителят да предприеме адекватни мерки.*
- *Преди да използвате машината, затворете всички врати и/или капаци, както е указано в Инструкциите за употреба.*
- *Не мийте машината с директна водна струя или със струя под налягане или с корозивни вещества.*
- *Използвайте машината само на места с подходящо осветление.*
- *Работните светлини (опция) трябва да се използват само за подобряване на видимостта на пода, който се почиства, като това не упълномощава никой да използва подопочистващата машина в тъмна околна среда.*
- *Когато използвате тази машина, внимавайте да не навредите на хора и имущество.*
- *Не се блъскайте в полици или скелета, особено където има риск от падащи предмети.*
- *Не подпирайте съдове с течност на машината, използвайте подходяща стойка за съдове.*
- *Температурата за съхранение трябва да бъде между 0 °C и +40 °C.*
- *Температурата за работа на машината трябва да бъде между 0 °C и +40 °C.*
- *Влажността трябва да бъде между 30 % и 95 %.*
- *Винаги предпазвайте машината от слънце, дъжд и лошо време и по време на работа, и при престой. Дръжте машината на закрито и сухо място. (ако е приложимо) Машината трябва да се използва в сухи условия, тя не трябва да се използва или съхранява на открито във влажни условия.*
- *Не използвайте машината като средство за превоз или за бутане/теглене.*
- *Максималният товарен капацитет на машината, без да се включва теглото на оператора, е 240 кг (тегло на отпадъците).*
- *В случай на пожар, използвайте прахов, а не воден пожарогасител.*
- *Нагласете скоростта да съответства на условията на пода.*
- *Избягвайте резки спирания, когато машината се движи по наклон надолу. Избягвайте резките завои. Карайте с бавна скорост при спускане по наклон.*
- *Машината не може да бъде използвана на пътища или обществени улици.*
- *Не подправяйте обезопасителните средства на машината.*
- *Придържайте се точно към процедурите за редовно техническо обслужване.*
- *Не позволявайте предмети да навлизат в отворите. Не използвайте машината, ако отворите са запушени. Винаги пазете отворите почистени от прах, косми и други външни частици, които могат да ограничат силата на въздухоподаването.*
- *(Само за версии, оборудвани със система DustGuard™). Бъдете внимателни при транспортиране на машината, когато температурата е под нулата. Водата в резервоара или в маркучите може да замръзне и сериозно да повреди машината.*
- *Не отстранявайте и не променяйте табелите, прикрепени към машината.*
- *Когато е необходимо бутане на машината поради необходимост да бъде обслужена (липса или разредени акумулатори и др.), скоростта не трябва да надхвърля 4 км/ч.*
- *Ако възникне неизправност с машината, уверете се, че тя не се дължи на липса на поддръжка. Ако е необходимо, потърсете помощ от упълномощен персонал или от авторизиран сервизен център.*
- *Ако трябва да се сменят части, изискайте ОРИГИНАЛНИ резервни части от авторизирания дистрибутор или продавач на дребно.*
- *За да осигурите на машината правилна и безопасна работа, трябва да се извършва показаната в съответната глава на Инструкциите поддръжка по график от упълномощен персонал или авторизиран сервизен център.*
- *Машината трябва да се изхвърли по съответен начин, защото има токсични и вредни материали (акумулатори, масла и т.н.), които попадат в стандартите, изискващи изхвърляне в специални центрове (вж. главата Скрапиране).*

Указания за бактериален контрол и други рискове, предизвикани от наличието на микроби в системата DustGuard™ (по избор).

ПРЕДУПРЕЖДЕНИЕ!
С цел да не допуснете операторите или други лица да развият инфекции, причинени от микроби и легионела, които е възможно да се развият в системата за защита от прах, вземете следните предпазни мерки:

- ***Ако е възможно, напълнете резервоара със студена вода (< 20°C).***
- ***НЕ използвайте застояла вода за напълване на резервоара.***
- ***НЕ използвайте рециклирана вода, вода, която не е предназначена за пиене или вода, която е влизала в контакт с почва.***
- ***Настройте и завъртете дюзите само по посока на пода, с цел да предотвратите възможно вдишване.***
- ***Не съхранявайте машината на открито или в близост до топлинни източници.***
- ***Не препълвайте резервоара. Напълнете резервоара достатъчно, за да може да се изпразни при използване на системата.***
- ***Съобразно начина на употреба, изпразвайте резервоара на всеки 10 часа веднъж седмично.***
- ***Ако машината не се използва повече от седмица, изпразнете напълно резервоара и го оставете да изсъхне, преди да я приберете.***
- ***Ако резервоарът не може да се почиства редовно, помислете за използване на биоцид, който може да умъртви или да упражни ефект на контрол над бактерията легионела. Биоцидът може да се избере в съответствие с местните разпоредби и трябва да се използва съобразно действащите инструкции и предупреждения, с цел да предотвратите засягането на персонала с опасни химически вещества.***
- ***Ако в резервоара с вода трябва да се поставят химически продукти, задължително трябва да приложите съответната информация и указателни табели за продукта.***

ОПИСАНИЕ НА МАШИНАТА

СТРУКТУРА НА МАШИНАТА

1. Кормило
2. Контролен панел (вижте следващия параграф)
3. Седалка на шофьора с обезопасителен микропрекъсвач
4. Лост за регулиране на позицията на седалката
5. Педал на газта
6. Педал на работната спирачка
7. Лост за ръчна спирачка: Натиснете спирачката (6) и лоста (7), за да превключите от крачна спирачка към ръчна спирачка
8. Педал за повдигане на предната престилка
9. Дръжка за регулиране височината на основната четка:
   - За да увеличите натиска на четката към пода, я завъртете обратно на часовниковата стрелка
   - За да намалите натиска на четката към пода, я завъртете по посока на часовниковата стрелка
10. Заден капак на всмукателната система
11. Лост за освобождаване на капака на всмукателната система
12. Контейнер за отпадъци (изпразнете го, когато се напълни)
13. Дясна врата (да се отваря само за извършване на процедури по поддръжката)
14. Лява врата (за отстраняване на основната четка)
15. Дясна странична четка
16. Лява странична четка (опция)
17. Предпазители на страничните четки (по избор)
18. Основна четка
19. Капак на отделението за акумулатора
20. Поставка за чаша
21. Задни колелета
22. Предно задвижващо и управляващо колело
23. Контейнер на праховия филтър/воден резервоар на системата за контрол на праха (опция)
24. Панелен филтър
25. Тапа на отвора за напълване с вода на системата за контрол на праха (опция)
26. Дюзи на система за контрол на праха (опция)
27. Предна колона
28. Работни светлини (опция)
29. Мигаща светлина (винаги включена, когато ключът за запалването е завъртян на позиция „I“)
30. Табелка със серийния номер/технически данни/сертификат за съответствие
31. Подвижен десен страничен панел
32. Подвижен ляв страничен панел
33. Отвори за закрепване за транспортиране (не за повдигане)

СТРУКТУРА НА МАШИНАТА (Продължение)

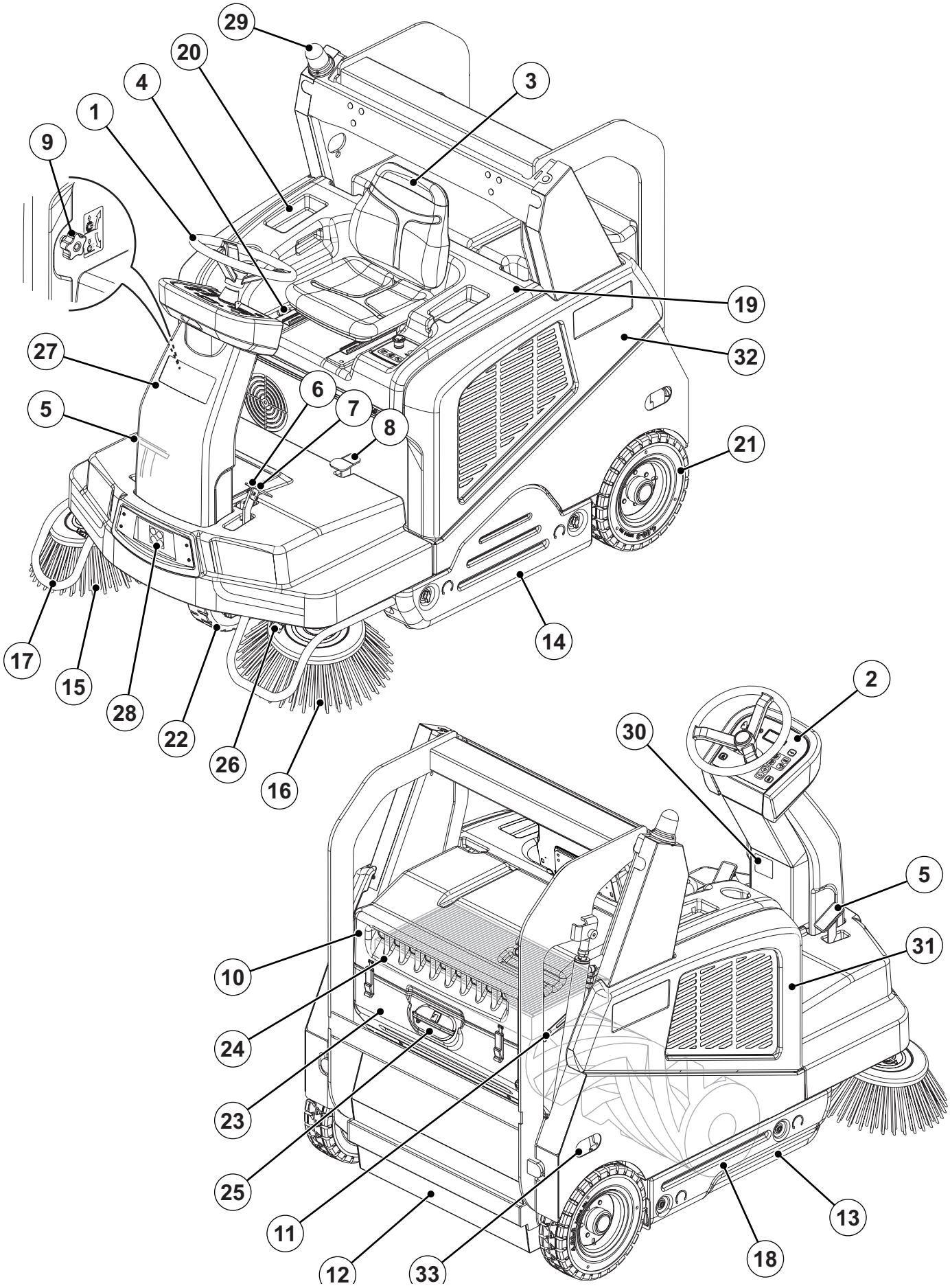

СТРУКТУРА НА МАШИНАТА (Продължение)

41. Капак на отделението за акумулатора (отворен)
42. Оловни акумулатори (WET) или гел акумулатори (GEL-AGM)
43. Капачета на акумулаторите (само за WET акумулаторите)
48. Електронно зарядно устройство (опция)
44. Чертеж за свързването на акумулатора
45. Конектор на акумулатора
46. Хидравлична единица с резервоар за повдигане на бункера
47. Въже за безопасност при отворен капак

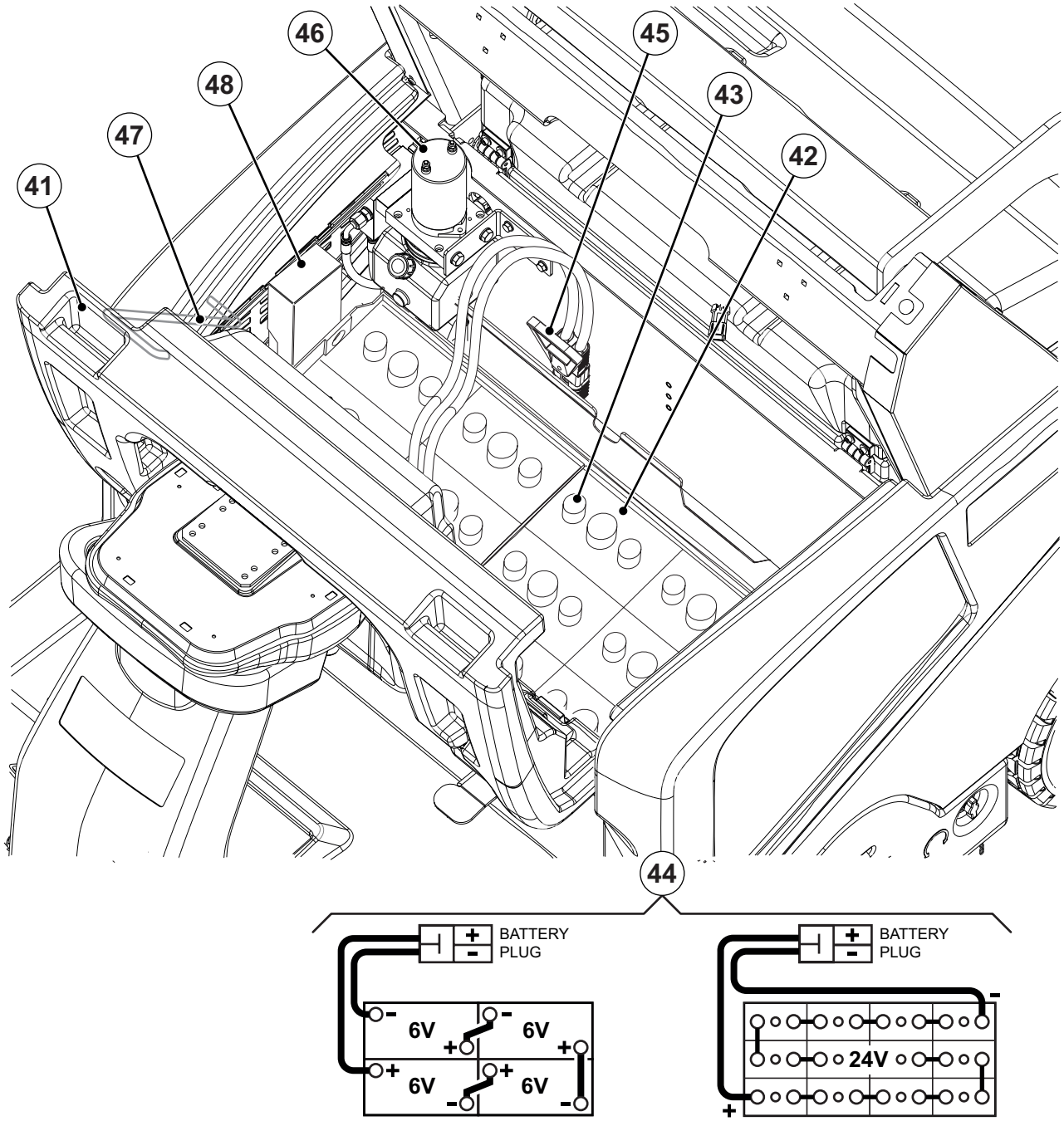

КОНТРОЛНО ТАБЛО

51. Ключ за запалване:
    - Когато е завъртян на „0“, той изключва ел. системата и забранява всички функции на машината
    - Когато е завъртян на позиция „I“, машината се стартира.
52. Бутон за метене/почистване с всмукване с едно натискане
53. Бутон за дясна четка
54. Бутон за лява четка
55. Бутони за настройка на скоростта на въртене на страничната четка
56. Бутон за всмукателната система
57. Бутон за шейкъра на филтъра
58. Бутон за увеличаване на максималната скорост на движение
59. Бутон за намаляване на максималната скорост на движение
60. Бутон за повдигане на контейнера за отпадъци
61. Бутон за смъкване на контейнера за отпадъци
62. Бутон за изпразване на контейнера за отпадъци
63. Бутон за нулиране на контейнера
64. Бутон за нулиране на заден/преден ход
65. Бутон на клаксона
66. Бутон за задействане на движението на контейнера за отпадъци
67. Бутон за работните светлини (опция)
68. Бутон за система DustGuard™ (опция)
69. Бутон за аварийна ситуация. Натиснете го в случай на аварийна ситуация, за да изключите всички функции на машината.
    За да изключите аварийния бутон, завъртете го в посоката, показана от стрелката.
70. USB порт (опция)
71. Многофункционален дисплей
    Показвани елементи:
    A) Работните часове
    B) Тип акумулатор
    C) Настройка за максимална скорост на машината
    D) Ниво на заряда в акумулатора
    E) Задействане на основна четка
    F) Задействане на страничните четки
    G) Задействане на всмукването
    H) Задействане на заден ход
    I) Настройка на скоростта на страничните четки
    J) Таймер за автоматично изключване
    K) Предупреждение за отваряне на контейнера за отпадъци
    L) Система DustGuard™
    M) Работната светлина е включена
    N) Основната четка е износена
    O) Повикване за сервизно обслужване

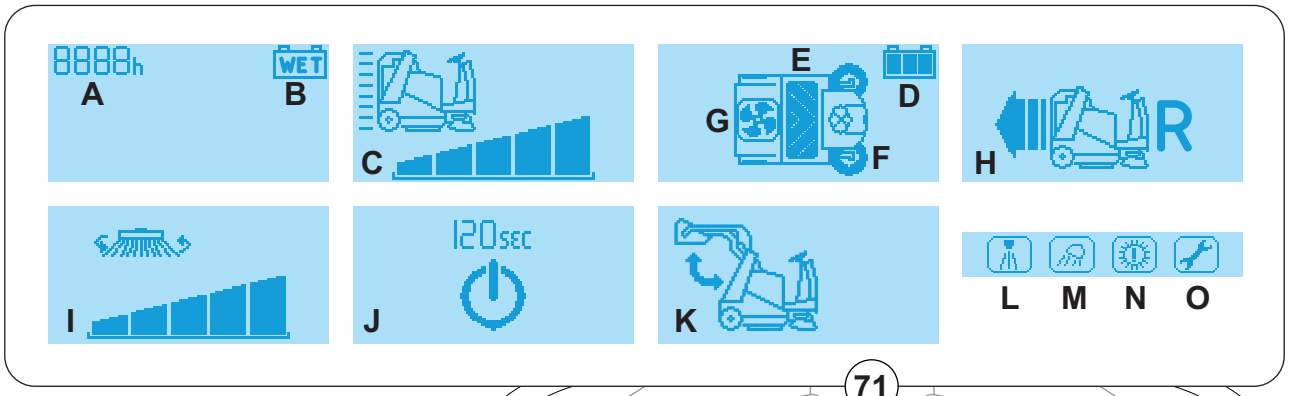

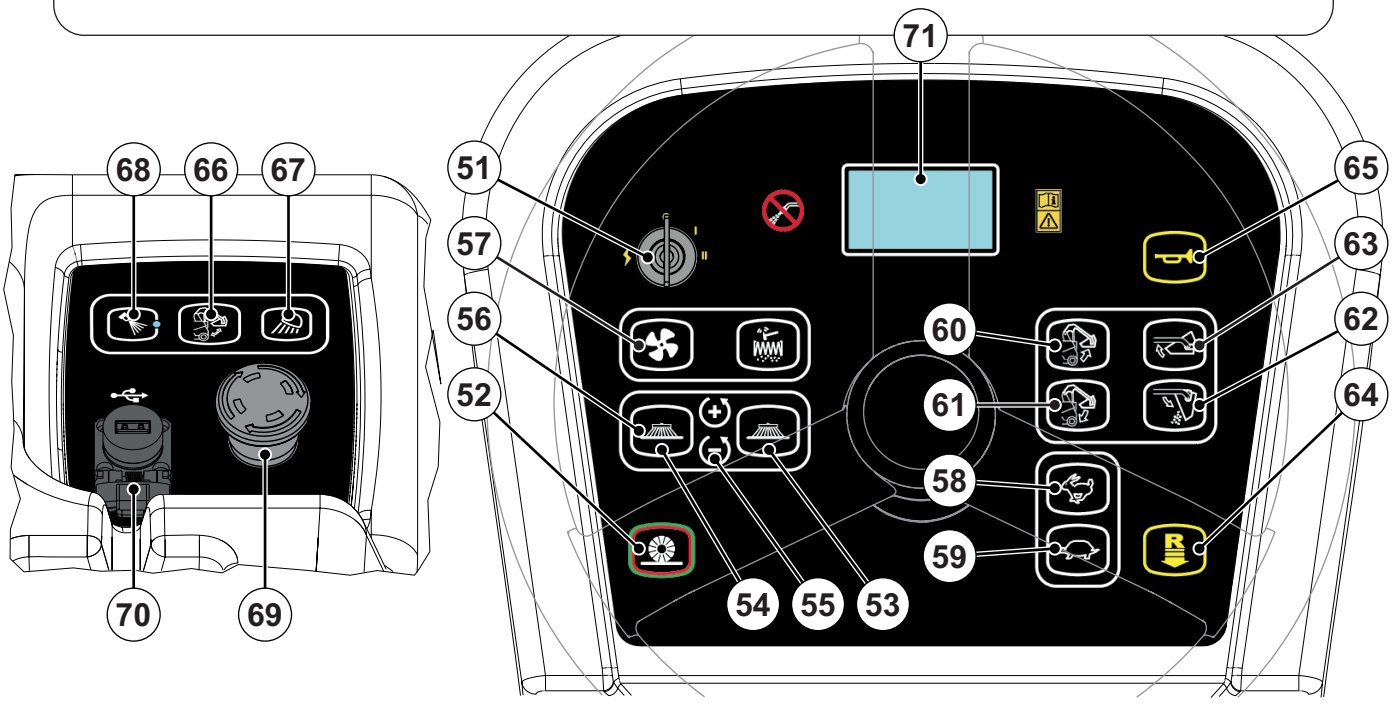

P100893

АКСЕСОАРИ/ОПЦИИ

Освен със стандартните компоненти, машината може да се оборудва и със следните аксесоари/опции, в зависимост от специфичната й употреба:

- Лява четка
- Основна и странични четки с по-твърд или по-мек косъм
- Електронно зарядно устройство за акумулатори
- Хартиен прахов филтър
- Не оставящи следи престилки
- Работна светлина
- Предпазни колани
- Окачена седалка
- Леви и десни подпори за ръцете
- Не оставящи следи колела
- Защитен покрив против падащи предмети
- Покритие на покрива
- Предпазители на страничните четки
- Система DustGuard™
- Порт за USB™

За по-нататъшна информация за опционалните аксесоари се свържете с авторизиран продавач.

ТЕХНИЧЕСКИ ДАННИ

Модел		**SW5500 B - FLOORTEC R 985 B**
Ширина на почистване	с една странична четка	1 175 mm
	с две странични четки	1 500 mm
Размер на основната четка (дължина x диаметър)		850 x 360 мм
Диаметър на страничната четка		500 мм
Контейнер	капацитет	150 литра
	максимално подемно тегло	240 kg
	максимална височина на повдигане	1.650 мм
Система	за почистване на филтъра	Електрически филтърен шейкър
	площ	7 м^2
	ефективност на филтъра	77 % @ 0,8 µm
Мощност		WET или GEL-AGM акумулатори
Напрежение на системата		24 V
Масло на хидравличната система		Arnica 46
Основна четка	мощност на двигателя	1 000 W
	скорост	3 800 об/мин
Странична четка	мощност на двигателя	120 W
	Скорост на придвижване (променлива)	40/155 об/мин
Вакуум	мощност на двигателя	260 W
Управление	тип	Електрическо на предното колело
	мощност на мотор-редуктора	1 200 W
	скорост напред	9 km/h
	скорост назад	4 km/h
Максимален наклон при работа		18 %
Единица за хидравличен контрол на контейнера за отпадъци		800 W
Мотор на филтърния шейкър		2 x 12 W
Пълна абсорбирана мощност		2,6 kW
Размери (дължина x ширина x височина)	корпус на машината	1,874 x 1,200 x 1,564 мм
	машина със странични четки	1,874 x 1 300 x 1,564 мм
	машина със защитен покрив против падащи предмети (опция)	1,874 x 1,200 x 1,995/2,075 мм
	отделение за акумулатор	470 x 820 x 425 мм

ТЕХНИЧЕСКИ ДАННИ (продължение)

Модел		SW5500 B - FLOORTEC R 985 B
Тегло	тегло на конзолата без акумулаторите	636 кг
	общо собствено тегло (*)	1 101 кг
	собствено тегло на предна ос (*)	502 кг
	собствено тегло на задната ос (*)	599 кг
	брутно тегло на автомобила (GVW)	1 366 кг
Специфичен натиск на колелата върху пода (предни - задни колела, в условия на движение)		1,6 - 0,8 N/мм^2
Ниво на звуковото налягане при работната станция (ISO 11201, ISO 4871, EN 60335-2-72) (LpA)		68 dB(A) ± 3 dB(A)
Звуково налягане на машината (ISO 3744, ISO 4871, EN 60335-2-72) (LwA)		88 dB(A)
Клас на IP защита		X3
Капацитет на водния резервоар на системата за контрол на праха (опция)		32 литра
Пространство за обратен завой (дясно - ляво)		2,310 - 2,375 мм
Ниво на вибрацията при раменете на оператора (ISO 5349-1) (**)		<2,5 m/s^2
Ниво на вибрации при тялото на оператора (ISO 2631-1) (**)		0,8 m/s^2

(*) При оператор върху машината, без акумулатори и с празен резервоар за гориво.
(**) При нормални работни условия на ниво повърхност на асфалта.

Материален състав на машината и възможност за рециклиране

Тип	Процент, който може да се рециклира	Процентно съотношение на теглото на SW5500 B - FLOORTEC R 985 B
Алуминий	100 %	0,2 %
Електрически двигатели - различни видове	29 %	15,3 %
Материали от желязо	100 %	64,9 %
Електропроводна система	80 %	0,0 %
Течности	100 %	0,5 %
Пластмаса - материал, който не може да се рециклира	0 %	0,0 %
Пластмаса - материал, който може да се рециклира	100 %	0,9 %
Полиетилен	92 %	8,7 %
Гума	20 %	9,3 %
Картон - хартия - дърво	100 %	0,2 %

Технически данни за хидравличното масло

Вискозитет при 40 °C	мм^2/s	**45**	**32**
Вискозитет при 100 °C	мм^2/s	7,97	6,40
Индекс за вискозитета	/	150	157
Пламна температура (COC)	°C	215	202
Точка на застиване	°C	-36	-36
Наситеност при 15 °C	кг/л	0,87	0,865

ВНИМАНИЕ!
Ако машината трябва да се ползва при външна температура под +10 °C, маслото трябва да се смени с еквивалентно масло с вискозитет от 32 cSt. За температура под 0 °C, използвайте масло с още по-нисък вискозитет.

ЕЛЕКТРИЧЕСКА СХЕМА

Ключ

A1	Актуатор на основна четка
A2	Актуатор на дясната четка
A3	Актуатор на лявата четка (опция)
BAT	24 V акумулатори
BZ	Звуков сигнал за задна предавка
BE	Мигащи светлини
C1	Конектор на акумулатора
C2	Конектор за зарядно устройство на акумулатор (опция)
CH	Електронно зарядно устройство (опция)
EB1	Електронно табло за функциите
EB2	Електронно табло на задвижващата система
EB3	Табло за дисплея
EB4	Електронно контролно табло
EB5	Електронно контролно табло на седалката
ECN	Кодиращо устройство
ES1	Електромагнитен превключвател на функциите на електронното табло
ES2	Електромагнитен превключвател на електронното табло на задвижващата система
ES9	Реле на клаксона
EV1	Соленоиден клапан на повдигащия механизъм на контейнера за отпадъци
EV2	Соленоиден клапан на механизма за сваляне на контейнера за отпадъци
EV3	Соленоиден клапан на контейнера за отпадъци
F1	Бушон на електронно табло за функциите
F2	Предпазител на ключа за запалване
F3	Бушон на захранващата система
F8	Предпазител на клаксона
HN	Клаксон
KEY	Ключ за запалване
L1	Работни светлини (опция)
M0	Задвижващо колело
M1	Мотор на вакуумната система
M2	Мотор на филтърния шейкър
M3	Двигател на помпата на контейнера за отпадъци
M4	Мотор на основната четка
M5	Мотор на дясна странична четка
M6	Мотор на лявата четка (опция)
P1	Двигател на помпата за системата за контрол на праха (опция)
R1	Педал на газта
S1	Датчик за отворен контейнер
S2	Датчик за високо положение на контейнера
S3	Датчик за завъртане на контейнера
S4	Датчик за износване на основната четка
S5	Датчик за температура на задвижващото колело
SK	Интелигентен ключ (по избор)
SW0	Бутон за авариен стоп
SW1	Обезопасителен микропрекъсвач на седалката на шофьора
TU	Елемент за проследяване (опция)
USB	USB порт (по избор)

Кодове за цвета

BK	Черно
BU	Синьо
BN	Кафяво
GN	Зелено
GY	Сиво
OG	Оранжево
PK	Розово
RD	Червено
VT	Виолетово
WH	Бяло
YE	Жълт

ЕЛЕКТРИЧЕСКА СХЕМА (Продължение)

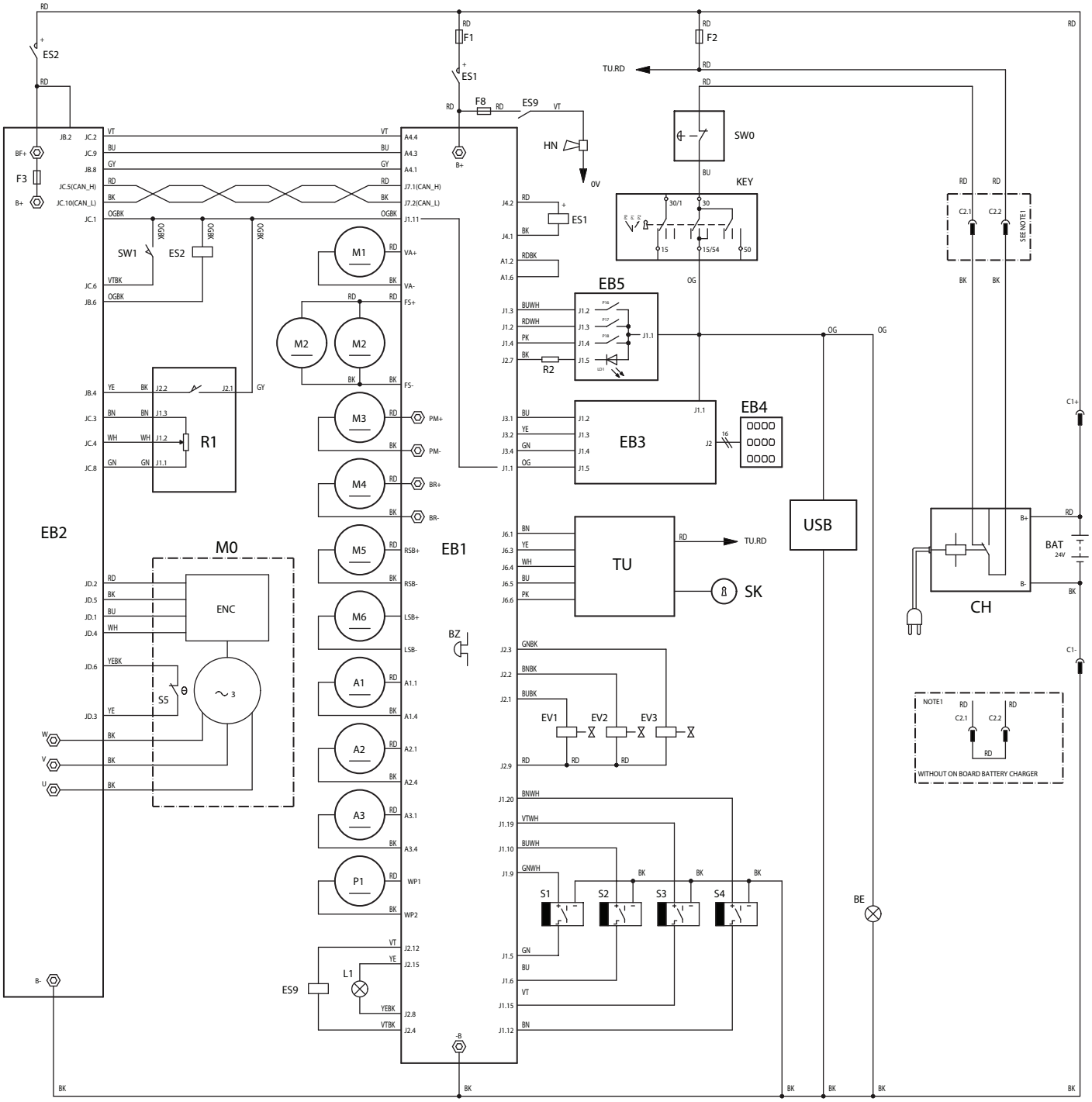

УПОТРЕБА

ПРЕДУПРЕЖДЕНИЕ!
На някои места от машината има някои табелки, които означават:
- ***ОПАСНОСТ***
- ***ПРЕДУПРЕЖДЕНИЕ***
- ***ВНИМАНИЕ***
- ***КОНСУЛТАЦИЯ***

Докато чете това ръководство, операторът трябва да обръща специално внимание на показаните върху табелките символи (разгледайте параграфа Видими символи по машината).
Не покривайте тези табелки по каквато и да е причина и веднага ги подменяйте, ако са повредени.
Ако машината не е използване след транспортирането й, проверете дали всички блокиращи елементи са отстранени.

ПРОВЕРКА НА АКУМУЛАТОРА/НАСТРОЙКА НА НОВА МАШИНА

ПРЕДУПРЕЖДЕНИЕ!
Електрическите компоненти на машината могат да бъдат сериозно повредени, ако акумулаторите са неправилно поставени или свързани. Акумулаторите трябва да се инсталират само от квалифициран персонал.
Според типа акумулатори (WET или GEL-AGM) настройте електронното табло на машината.
Проверете акумулаторите за повреди преди да ги инсталирате.
Изключете конектора на акумулатора и накрайника за зарядното.
Бъдете много внимателни при боравенето с акумулаторите.
Поставете защитните капачета на клемите, които се доставят заедно с машината.

Машината изисква един 24 V акумулатор или четири 6 V акумулатора, свързани според схемата (44).
Машината може да бъде доставена в една от следните конфигурации:
p) Акумулаторите са вече инсталирани и готови за използване
q) Без акумулатори
Според конфигурацията на машината предприемете следните действия.

a) WET или GEL-AGM акумулатори вече са инсталирани на машината
1. Отворете капака (19) и го закрепете с поддържащото въже (47).
2. Проверете дали акумулаторите са свързани към машината с конектора (45).
3. Отстранете поддържащото въже (47) и затворете капака (19).
4. Преди използване на машината за първи път с нови акумулатори, направете пълен цикъл на зареждане на акумулаторите (вижте процедурата в Глава „Поддръжка“).

b) Без акумулатори
1. Купете подходящи акумулатори (вж. параграф Технически данни). За избора на акумулатори и инсталацията им се обърнете към квалифицирани търговци на акумулатори на дребно.
2. В зависимост от типа на избраните акумулатори, настройте машината както е показано в абзаца за Работни параметри в Глава „Поддръжка“.
3. Направете пълен цикъл на зареждане на акумулаторите (вижте процедурата в Глава „Поддръжка“).

ПРЕДИ СТАРТИРАНЕ НА МАШИНАТА

Списък за проверка

1. Запознайте се напълно с оперативните команди на машината и техните функции.
2. Въведете кода (51) и стартирайте машината (вижте процедурата в следващия абзац).
3. През първите 2 секунди след включване, многофункционалният дисплей (71) показва работните часове на машината (71-A), типа на комплекта акумулатори (71-B) и текущата настройка за максимална скорост на машината (71-C).

ЗАБЕЛЕЖКА
Проверете нивото на заряд на акумулатора. Когато има поне един немигащ сегмент на символа за акумулатор на многофункционалния дисплей (71-D) който свети, машината е готова за употреба. Когато има останал само един премигващ сегмент от символа за акумулатора и той започне да премигва , е препоръчително за заредите акумулаторите (вижте процедурата в Глава „Поддръжка“).

4. Проверете правилната работа на клаксона чрез бутон (65), сигнализацията за заден ход от бутон (64) и работните светлини от бутон (67, опция).
5. Проверете ръчната спирачка (7 и 6). Спирачката трябва да остане в устойчива позиция (заключена и паркирана), без да може лесно да се освободи (незабавно уведомете Сервизния център на Nilfisk за установените дефекти).
6. Проверете педала на крачната спирачка (6) за изправност.

ПРЕДУПРЕЖДЕНИЕ!
Ако педалът е „еластичен“ или при натиск слиза надолу без ефективна спирачна сила, не управлявайте машината (незабавно уведомете Сервизния център на Nilfisk за всички дефекти).

7. Уверете се, че няма отворени врати/капаци и че машината е в нормални работни условия.

Планиране на почистването

1. Предприемайте дълги преходи с минимални спирания или стартирания.
2. За да осигурите цялостно покритие, оставете малка част от четката да се застъпва.
3. Избягвайте резките завои, сблъсъците или драскане отстрани на машината.

Напълване на резервоара за вода на системата DustGuard™ (опция)

1. Свалете тапата (25), за да достигнете до гърлото на пълнителя.
2. Напълнете резервоара (23) с чиста вода. Не напълвайте изцяло резервоара, оставете по няколко сантиметра от всеки край.

СТАРТИРАНЕ И СПИРАНЕ НА МАШИНАТА

Стартиране на машината

1. Заемете мястото на водача (3) и го нагласете от лоста (4), за да стигате лесно всички командни бутони.

ЗАБЕЛЕЖКА
Мястото на водача (3) е оборудвано с предпазен датчик, който позволява машината да се управлява само когато операторът е седнал на седалката на водача.

2. Поставете ключа за запалване (51) и го завъртете по посока на часовниковата стрелка до позиция „I“.
3. Изчакайте (няколко секунди) докато многофункционалният дисплей (71) се включи; той показва работните часове на машината (71-A), типа на комплекта акумулатори (71-B) и текущата настройка за максимална скорост на машината (71-C).

ВНИМАНИЕ!
Когато стартирате двигателя, не натискайте педала на газта (5).

4. Освободете ръчната спирачка.
5. Закарайте машината до работното място като държите ръцете си върху кормилото (1) и натискате педала на газта (5). Скоростта може да се регулира чрез прилагане на повече или по-малко натиск върху педала на газта (5). Максималната скорост на движение може да се настрои с бутони (58) и (59).
6. Посоката напред/назад се избира от съответния бутон (64) на контролното табло. Задействането на заден ход се обозначава със звукова сигнализация и на дисплея (71-H).

ПРЕДУПРЕЖДЕНИЕ!
Когато управлявате, избягвайте рязката смяна на посоката, внимавайте и карайте машината с ниска скорост, особено когато бункерът е пълен или при работа по наклон.
Карайте машината бавно по наклони. Използвайте спирачката (6) за контролиране на скоростта на машината при спускане по наклони.
Не правете завои с машината по наклон; карайте само нагоре или надолу.

ЗАБЕЛЕЖКА
Машината е оборудвана със система против хлъзгане, която при необходимост намалява скоростта при завиване, както и когато машината преминава през неравности, независимо от натиска упражняван върху педала.
Такова намаляване на скоростта не е повреда, а характеристика, която увеличава стабилността и безопасността на машината при всякакви условия.

Спиране на машината

1. За да спрете машината, освободете педала на газта (5).
2. За да спрете машината бързо, натиснете и педала на работната спирачка (6).
3. В случай на непредвидени обстоятелства, натиснете бутона за аварийна ситуация (69), за да спрете машината моментално.
   За да деактивирате бутонът за аварийни ситуации (69), го завъртете по посока на часовниковата стрелка.

ПРЕДУПРЕЖДЕНИЕ!
Аварийният бутон (69) също деактивира автоматичната система за намаляване на скоростта на машината; ако бъде задействан по време на движение, използвайте крачната спирачка (6), за да спрете машината.

4. Завъртете ключа (51) на „0“ и го извадете.

РЪЧНА СПИРАЧКА

1. Задействайте ръчната спирачка като натиснете педала (6) и дръпнете лоста (7).
2. Освободете ръчната спирачка като натиснете и отпуснете педала (6).

ПРЕДУПРЕЖДЕНИЕ!
Преди извършването на каквито и да е процедури по поддръжка, ремонт, почистване и смяна, задействайте ръчната спирачка.
Задействайте ръчната спирачка, когато паркирате машината при наклон.

ПРЕДУПРЕЖДЕНИЕ!
Преди да оставите машината без надзор, се убедете, че ръчната спирачка може да спре машината с голяма степен на сигурност.

ПРЕДУПРЕЖДЕНИЕ!
Когато използвате машината по наклони, спазвайте максималните стойности на градиента отбелязани върху самата машина (виж таблицата с техническите характеристики).

РАБОТА С МАШИНАТА

1. Придвижете машината до работната площ, както бе посочено в предишния раздел.
2. Започнете почистването като смъкнете основната четка и активирате всмукателната система от бутон (52).
3. (Опция) активирайте система DustGuard™ от съответния бутон (68).
4. Смъкнете страничните четки чрез бутони (53) и (54, опция). Ако е необходимо, регулирайте скоростта на страничните четки от бутони + и - (55, икона на дисплея 71-I).

ЗАБЕЛЕЖКА
Четките (18, 15 и 16) могат да се спуснат и вдигнат дори при движеща се машина.
Когато четките са спуснати, четките, всмукателната система и системата за контрол на праха (опция) се активират автоматично единствено когато машината се движи.

ЗАБЕЛЕЖКА
Иконите за страничните четки (71-F) информират оператора относно работната конфигурация на страничните четки. Когато иконата присъства, съответната странична четка се активира и деактивира заедно с основната четка от бутон (52).

5. Започнете работа, като управлявате машината, държите ръце на кормилото (1) и натискате педала на газта (5). Ако е необходимо, регулирайте максималната скорост с бутони (58) и (59).
6. Управлявайте машината в посока право напред със скорост на бързо ходене. Скоростта на машината трябва да е по-бавна при метене на големи количества прах или отпадъци, или когато безопасността изисква по-ниска скорост. Препокриването обхваща 10 cm.
7. За да съберете леки и обемисти боклуци, повдигнете предната престилка като натиснете педала (8); имайте предвид, че способността за всмукване на машината е ограничена, когато предната престилка е повдигната.

ПРЕДУПРЕЖДЕНИЕ!
Когато работите върху влажен терен е важно да изключите всмукателната система като натиснете бутон (56), за да предотвратите повреда на праховия филтър.

8. За нормалната работа на машината праховият филтър трябва да е възможно най-чист. За да го почистите докато метете, задействайте шейкъра на филтъра като натиснете бутон (57).
   Докато работите повтаряйте процедурата средно на всеки 10 минути (в зависимост от запрашеността на мястото, което чистите).

ЗАБЕЛЕЖКА
Тази процедура може да се извърши и при движеща се машина.

ВНИМАНИЕ!
Когато праховият филтър се задръсти и/или контейнерът за отпадъци е пълен, машината не може повече да събира прах и боклуци.

9. Контейнерът за отпадъци (12) трябва да се изхвърля след всеки работен цикъл независимо дали е пълен (вж. описание на процедурата в следващия параграф).

ВНИМАНИЕ!
В случай на претоварване на някои от моторите на четките, поради блокирането им от чужди тела или поради прекомерен натиск на четката върху земята (виж процедурата в раздел Проверка и регулиране на височината на Основна/странична четка в Глава „Поддръжка“), защитната система ще изключи мотора.
Машината трябва да бъде изключена и след това включена, за да се рестартира работата след спиране поради претоварване.

БУНКЕР ИЗПРАЗВАНЕ

ПРЕДУПРЕЖДЕНИЕ!
Контейнерът за отпадъци (12) трябва да се изпразва само върху равни повърхности.
Не повдигайте бункера, когато машината е под наклон.

ПРЕДУПРЕЖДЕНИЕ!
При повдигане и изпразване на контейнера (12), се уверете, че около машината няма хора, особено в близост до контейнера.

ЗАБЕЛЕЖКА
Когато контейнерът (12) е повдигнат, вакуумната система автоматично се изключва и максималната скорост на машината се понижава от съображения за безопасност.

За да изпразните контейнера за отпадъци, преместете машината близо до кофата за боклук и направете следното.

1. Повдигнете страничните и основната четки.
2. Натиснете бутона за разрешаване на функциите (66) и бутона за повдигане на контейнера (60) едновременно, за да вдигнете контейнера (A, Фиг. 1) до желаното положение.
3. Закарайте машината до мястото за изхвърляне на отпадъците и задействайте ръчната спирачка.
4. Завъртете контейнера (B) чрез бутона за разрешаване на функции (66) и бутон (62), за да изпразните натрупаните отпадъци (C).

ВНИМАНИЕ!
Контейнерът за отпадъци (A) може да се изпразва само ако е повдигнат на минимална височина от приблизително 35 см.
Максималната височина на изпразване е приблизително 150 см.

5. Върнете контейнера обратно в хоризонтално положение чрез бутона за разрешаване на функции (66) и бутон (63).
6. Смъкнете контейнера като натиснете едновременно бутона за разрешаване на функции (66) и бутон (61).

ВНИМАНИЕ!
Проверете дали иконата за отваряне на контейнера (71-K) на дисплея е изчезнала и дали звуковата сигнализация е спряла, за да сте сигурни, че контейнера (12) се е върнал изцяло в работно положение.

7. Машината е готова да заработи отново.

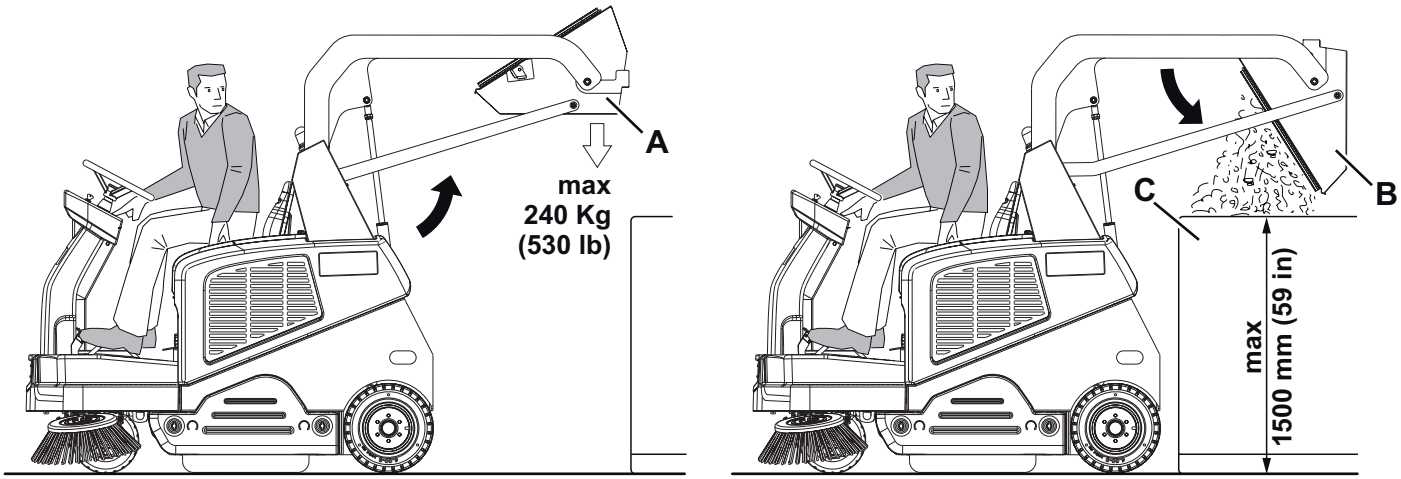

Фигура 1

СЛЕД ПОЛЗВАНЕ НА МАШИНАТА

След работа, преди да оставите машината, направете следните процедури.
– Задействайте шейкъра на филтъра за кратко като натиснете бутон (57).
– Изпразнете контейнера за отпадъци (12) (вж. процедурата в предишния параграф).
– Повдигнете четките чрез бутон (52).
– Изключете машината като завъртите ключа (51) на „0“ и го извадите.
– Задействайте ръчната спирачка.
– Ако е необходимо, заредете акумулаторите (вж. процедурата в глава Поддръжка).

ЗАБЕЛЕЖКА
Ако машината се остави паркирана и без да работи, докато ключът за запалването (51) е в положение „I“ за повече от 5 минути, електрическата система ще превключи на режим за ниска консумация на енергия (режим на готовност). За да се включи отново е необходимо да изключите и рестартирате машината от ключа за запалването (51).

ПРОДЪЛЖИТЕЛЕН ПЕРИОД НА БЕЗДЕЙСТВИЕ

Ако машината няма да се ползва повече от 30 дни, направете следното:
– Изпълнете процедурите, показани в параграфа След използване на машината.
– Проверете дали мястото за съхранение на машината е сухо и чисто.
– Извадете конектора на акумулатора (45).
– (За машини, оборудвани със система за контрол на праха). Изпразнете резервоара (23) и почистете водния филтър (вж. процедурата в глава Поддръжка).

ПОДДРЪЖКА

Продължителността на живота на машината и нейната безопасна работа зависят от правилната и редовна поддръжка. Следната таблица дава графика на поддръжката. Показаните интервали могат да варират в зависимост от конкретните условия на работа, които трябва да се определят от човека, който е ангажиран с поддръжката.
Всички процедури по поддръжката, били те по график или извънредни, трябва да се извършват от квалифициран персонал или от авторизиран сервизен център.

ВНИМАНИЕ!

Всеки път когато на дисплея (71) се появи иконата за сервизно обслужване , свържете се с официален сервизен център на Nilfisk за планирано техническо обслужване.

Инструкциите за употреба описват само най-лесните и най-често прилагани процедури по поддръжката.
За другите процедури по поддръжката, показани в Таблицата с графика за поддръжка, направете справка в инструкциите за сервизно обслужване, които са достъпни във всеки сервизен център.

ПРЕДУПРЕЖДЕНИЕ!
За да се извършат процедурите по поддръжката, машината трябва да е изключена и, при необходимост, акумулаторите трябва да са разкачени.
Прочетете внимателно инструкциите в глава Безопасност, преди да започнете процедури по поддръжка.

ТАБЛИЦАТА С ГРАФИКА ЗА ПОДДРЪЖКА

Процедура	След доставка	На всеки 10 часа	На всеки 50 часа	На всеки 100 часа	На всеки 200 часа	Ежегодно
Зарядно устройство за акумулатора	(1)					
Проверка на нивото на електролитите в акумулатора (WET)		(2)				
Почистване с основна четка						
Проверка на височината на страничната и основната четка						
Проверка и почистване на праховия филтър на бункера (метод „A“)			(3)			
Проверка на нивото на маслото на хидравличната система за повдигане на контейнера за отпадъци			(2)			
Проверка за височината и функционирането на престилката						
Проверка и почистване на водния филтър на системата за контрол на прах (опция)						
Проверка/регулиране спирачни кабели			(*) (4)			
Проверка и почистване на праховия филтър на бункера (метод „B“)				(3)		
Проверка на функционирането на филтърния шейкър				(*)		
Проверка на задвижващия ремък на основната четка				(*)		
Почистване на кормилната верига				(*)		
Проверка/регулиране на кормилната верига				(*)		
Проверка на работата на предпазното устройство				(2)		
Проверка/регулиране/смяна на спирачните барабани				(*) (4)		
Проверка и почистване на праховия филтър на бункера (метод „C“)					(3)	
Проверка и/или смяна на задвижващия ремък на основната четка					(*)	
Проверка на целостта на уплътнителя на контейнера за отпадъци					(*)	
Проверка/регулиране на сензора за повдигнат контейнер					(*)	
Проверка и/или смяна на въглеродните четки на мотора						(*)
Смяна на маслото на хидравличната система						(*)(5)

(*) За съответната процедура, вижте инструкциите за сервизно обслужване.

(1) Ежедневно или след използване на машината.
(2) Или преди стартиране.
(3) Или по-често в запрашени места.
(4) Или по-често, ако машината се използва в наклонени места.
(5) Сменете маслото на хидравличната система след 500 часа или всяка година.

ПОСТАВЯНЕ/СВАЛЯНЕ НА АКУМУЛАТОРА И НАСТРОЙКА НА ТИПА АКУМУЛАТОР (WET ИЛИ GEL-AGM)

ПРЕДУПРЕЖДЕНИЕ!
Не накланяйте оловните акумулатори (WET), за да не протече от тях силно корозивната киселина. Не свързвайте дори по погрешка плюс и минус клемите на акумулатора чрез инструменти, ключове и т.н. Това би могло да причини опасно късо съединение.

Инсталиране на акумулатора

За да разберете кои са одобрените типове акумулатори, вижте параграфа Технически данни.
Според размерите на акумулаторите, проверете дали е възможно да ги поставите в съответния пластмасов контейнер, доставен заедно с машината.
Ако акумулаторите са по-големи от контейнера, използвайте квадратните скоби, доставени заедно с машината, за да осигурите стабилността вътре в отделението за акумулатора.

ПРЕДУПРЕЖДЕНИЕ!
Незапечатаните WET акумулатори винаги се нуждаят от подходящ контейнер, за да се предотврати изтичането на киселина. Не поставяйте WET акумулатори без подходящия контейнер.

1. Задействайте ръчната спирачка.
2. Проверете дали ключа за запалването (51) е изваден.
3. Отворете капака на отделението на акумулаторите (19) и го подпрете с пръчката (47).
4. Извадете конектора на акумулатора (45).
5. С помощта на подходяща подемна система поставете акумулаторите (42).
6. Свържете акумулаторите в съответствие с една от диаграмите, показани на фигура 2 въз основа на типа им.
7. Свържете конектора на акумулатора (45).
8. Нагласете типа акумулатор (WET или GEL-AGM) според следната процедура.

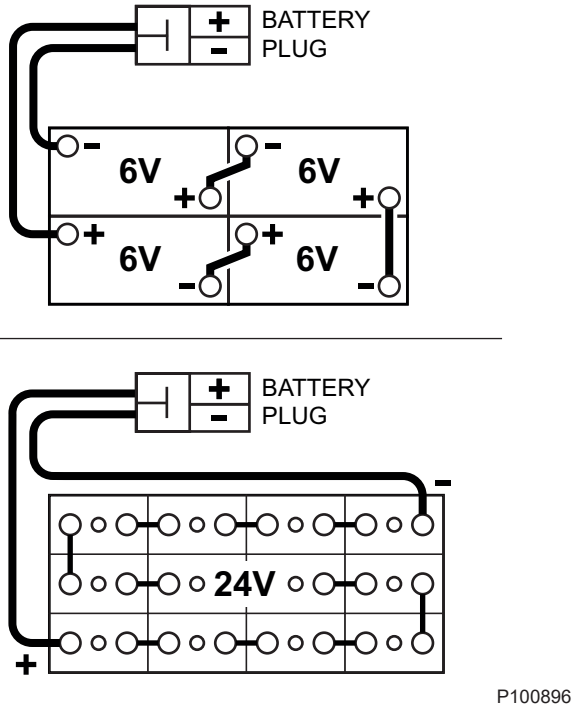

Фигура 2

Настройка на акумулатора (WET или GEL-AGM)

1. Стартирайте машината, като завъртите ключа за запалване (51) на позиция „I“ и задържите бутони (52) и (53) натиснати.
2. Влезте в меню „Параметри“ като натиснете бутона (60).
3. Превъртете през параметрите, като натиснете неколкократно бутона (60), докато стигнете до параметър „ТИП АКУМУЛАТОР“
4. Ако е необходимо, променете настройките като използвате бутони (58) и (59).

Сваляне на акумулатора

1. Задействайте ръчната спирачка.
2. Извадете ключа (51).
3. Отворете капака на отделението на акумулаторите (19) и го подпрете с пръчката (47).
4. Извадете конектора на акумулатора (45).
5. Извадете кабелния сноп на акумулатора (42).
6. Отстранете всички квадратни държачи или скоби, придържащи акумулаторите.
7. Проверете дали капачетата на WET акумулаторите (43) са затворени, за не протече от тях силно корозивната киселина.
8. С помощта на подходяща подемна система извадете акумулаторите (42).

ЗАРЕЖДАНЕ НА АКУМУЛАТОРИТЕ

ВНИМАНИЕ!
Заредете акумулаторите когато последният сегмент от иконата за акумулаторите започне да премигва , или в края на всяка задача. Поддържането на пълен заряд в акумулаторите удължава живота им.

ПРЕДУПРЕЖДЕНИЕ!
Когато акумулаторите са паднали, заредете ги възможно най-скоро, тъй като това състояние скъсява живота им.

ПРЕДУПРЕЖДЕНИЕ!
Ако машината е снабдена с оловни (WET) акумулатори, зареждането им създава силно избухливия газ водород. Заредете акумулаторите в добре проветрено място и далеч от открит пламък. Не пушете докато се зареждат акумулаторите.
Докато се зареждат акумулаторите винаги дръжте капака отворен.

ПРЕДУПРЕЖДЕНИЕ!
Бъдете особено внимателни, когато зареждате (WET) акумулатори, защото може да има течове. Акумулаторната течност е корозивна. Ако киселината влезе в контакт с кожата или очите ви, изплакнете обилно с вода и потърсете лекар.

1. Закарайте машината на равна повърхност и задействайте ръчната спирачка.
2. Завъртете ключа (51) на „0“.
3. Отворете капака на отделението на акумулаторите (19) и го подпрете с пръчката (47).
4. (само за WET акумулаторите). Проверете нивото на електролитната течност в акумулатора (42). Ако е необходимо, долейте през капачетата (43). Оставете капачетата на акумулаторите отворени за следващото зареждане. Ако е необходимо, почистете горната част на акумулаторите.
5. Заредете акумулаторите по един от следните методи в зависимост от наличието на електронно зарядно устройство (48) (опция).

Зареждане на акумулаторите с външно зарядно устройство

1. Проверете дали зарядното устройство е подходящо като направите справка в Инструкциите за зарядното устройство на акумулатора.
   Силата на напрежението на зарядното устройство трябва да е 24 V.

ВНИМАНИЕ!
Използвайте зарядно устройство, което е подходящо за типа на инсталираните акумулатори.

2. Изключете конектора на батерията (45), снабден с дръжка, след което го включете във външното зарядно устройство за батерии.
3. Включете зарядното устройство в електрическата мрежа.
4. След зареждане изключете конектора на акумулатора (45) от зарядното устройство.
5. (само за WET акумулаторите). Проверете нивото на електролитната течност в акумулатора и затворете всички капачета (43).
6. Свържете отново конектора на акумулатора (45) към конектора на машината.
7. Отстранете поддържащото въже (47) и затворете капака (19). С това машината е готова за ползване.

ПРЕДУПРЕЖДЕНИЕ!
Никога не свързвайте зарядното устройство за батерии със срещуположната страна на конектора, закрепена за машината. Това може да нанесе непоправими щети върху електронната система.

Зареждане на акумулатори с електронно зарядно устройство (опция)

ЗАБЕЛЕЖКА
Завъртете бутона за включване на зарядното на акумулатора на позиция WET или GEL-AGM в съответствие с типа на акумулатора.

1. (само за WET акумулаторите). Проверете нивото на електролитната течност в акумулаторите. Ако е необходимо, долейте през капачетата (43).
   Оставете всички капачета (43) отворени при зареждането на акумулатора.
   Когато е достигнато нужното ниво, почистете ако е необходимо горната част на акумулаторите.
2. Включете жака (48) на зарядното устройство в електрическата мрежа.

ПРЕДУПРЕЖДЕНИЕ!
Проверете дали напрежението и честотата, показани на табелката на зарядното устройство съответстват на стойностите на електрическата мрежа.

ЗАБЕЛЕЖКА
Когато зарядното устройство е включено в електрическата мрежа, всички функции на машината автоматично се спират.

3. Когато светне зелената предупредителна светлина на зарядното на акумулаторите (48), същите са заредени.
4. За по-нататъшна информация за работата със зарядното устройство (48), вж. Инструкциите за зарядното устройство за акумулатора.
5. Изключете кабела на зарядното устройство (48) от електрическата мрежа.
6. (само за WET акумулаторите). Отстранете всички капачета (43).
7. Отстранете поддържащото въже (47) и затворете капака (19). С това машината е готова за ползване.

СЕРВИЗНИ ЕКРАНИ НА МНОГОФУНКЦИОНАЛНИЯ ДИСПЛЕЙ

Основен екран (E, Фиг. 3)

1. Завъртете ключа за запалването (51) на позиция „I“ докато натискате бутони (52) и (53), за да достигнете основния екран (E, фиг. 3).
2. Натиснете бутона (A), за да промените настройките на машината (виж раздела „Екран за настройки на машината“).
3. Натиснете бутона (B), за да проверите за записани аларми запазени от машината (виж раздел „Екран за регистър на алармите“).
4. Натиснете бутон (C), за да проверите работните часове на машината (виж раздел „Екран за отчитане на работното време“).
5. Натиснете бутона (D), за да излезете от режима на сервизно обслужване и да се върнете в оперативен режим.

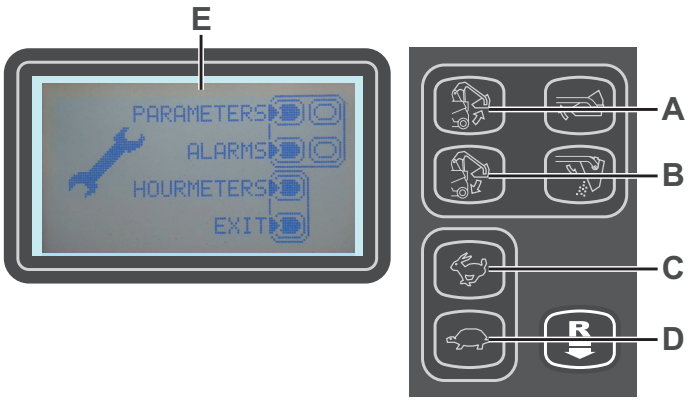

P100897

Фигура 3

Екран за настройките на машината (F, Фиг. 4)

Тази функция позволява да персонализирате стойностите на някои параметри, описани в следващата таблица с параметри, подлежащи на промяна.

1. За увеличаване на стойността на текущ параметър, натиснете бутона (C).
   За намаляване на стойността на текущ параметър, натиснете бутона (D).
2. За да преминете към следващия параметър, натиснете бутон (A).
3. За да се върнете на основния екран, задръжте бутона (B).

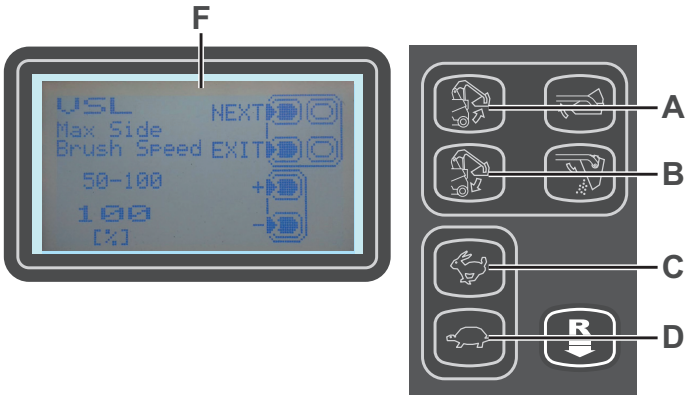

P100898

Фигура 4

ТАБЛИЦА С ПРАМЕТРИТЕ, КОИТО ПОДЛЕЖАТ НА ПРОМЯНА		Стойности		
Код	**Описание**	**Минимум**	**Фабрична настройка**	**Максимум**
VSL	Скорост на страничната четка	50%	100%	100%
SCF	Време за задействане на шейкъра на филтъра	5 сек	20 сек	60 сек.
FVMIN	Минимална скорост напред	0%	25%	100%
FVMAX	Максимална скорост напред	10%	85%	100%
RVMAX	Максимална скорост назад	10%	30%	50%
BAT	Вид монтиран акумулатор (вж. таблицата)	0	0	1
TOFF	Интервал на автоматично изключване	0 сек	300 сек	600 сек
BRGH	Контраст на дисплея	5	25	50
RESET	Нулиране на всички параметри и връщане на фабричните настройки	0	0	1

Вид монтиран акумулатор		Стойност
WET	Акумулатор с електролит от течна киселина	0
GEL / AGM	Типични акумулатори GEL или AGM	1

Екран за запаметени аларми (G, Фиг. 5)

Тази функция дава възможност да проверявате за аларми, запазени на машината.
Използвайте тази функция само с помощта на сервизния център на Nilfisk, при решаване на проблеми с работата на машината.
За да се върнете на основния екран (E, Фиг. 3), натиснете неколкократно бутона (A).

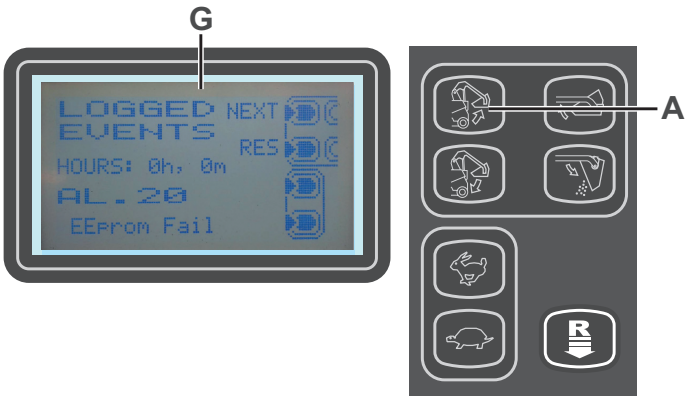

P100899

Фигура 5

Екран на брояча на работното време (H, Фиг. 6)

Тази функция дава възможност да проверите натрупаните работни часове за всяка подсистема на машината.

- Брояч ОБЩО (време на работа на машината)
- Брояч СТРАНИЧНИ ЧЕТКИ (време на работа на страничните четки)
- Брояч ОСНОВНА ЧЕТКА (време на работа на основната четка)
- Брояч ЗАДВИЖВАНЕ (време на използване на системата за задвижване)
- Брояч ВАКУУМ СИСТЕМА (време на използване на вакуум системата)

За да се върнете на основния екран (E, Фиг. 3), натиснете бутона (A).

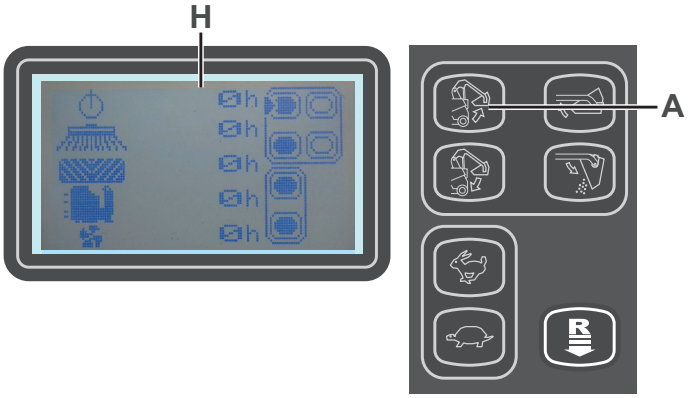

P100900

Фигура 6

ПРОВЕРКА И РЕГУЛИРАНЕ НА ВИСОЧИНАТА НА ОСНОВНАТА ЧЕТКА

ЗАБЕЛЕЖКА
Има четки с по-твърд и с по-мек косъм. Тази процедура е приложима към всички типове четки.

1. Проверете височината на главната четка, както е показано по-долу:
   - Поставете машината на нивото на пода.
   - Задействайте ръчната спирачка.
   - Смъкнете основната четка от бутон (52).
   - Стартирайте въртенето чрез натискане на бутон (52) отново и задържането му за 3 секунди.
   - След 30 секунди работа на четката (видимо на дисплея, както е показано на Фиг. 7), повдигнете четката като натиснете бутон (52).
   - Проверете дали отпечатъкът от четката (A, Фиг. 8), по цялата си дължина е широк от 2 до 4 см.

   Ако отпечатъкът (A) не влиза в спецификациите, регулирайте височината на четката в съответствие със следната процедура.
2. Завъртете бутона (B, фиг. 9), както е показано по-долу:
   - За да увеличите ширината на отпечатъка, завъртете копчето обратно на часовниковата стрелка.
   - За да намалите ширината на отпечатъка, повдигнете основната четка с помощта на бутон (52) и след това завъртете копчето по посока на часовниковата стрелка.

ЗАБЕЛЕЖКА
Бутонът служи както за регулиране на отпечатъка, така и за четката, в съответствие с износването на космите.

3. Изпълнете стъпка 1 отново, за да проверите дали основната четка е на правилното разстояние от земята.
4. Когато на дисплея се появи икона (71-N), сменете четката, както е описано в следващия раздел.

ЗАБЕЛЕЖКА
Ако не е възможно да регулирате отпечатъка (A, Фиг. 8) правилно, защото налягането върху повърхността по краищата на четката е различно, направете справка със сервизното ръководство.

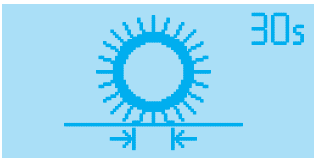

P100901

Фигура 7

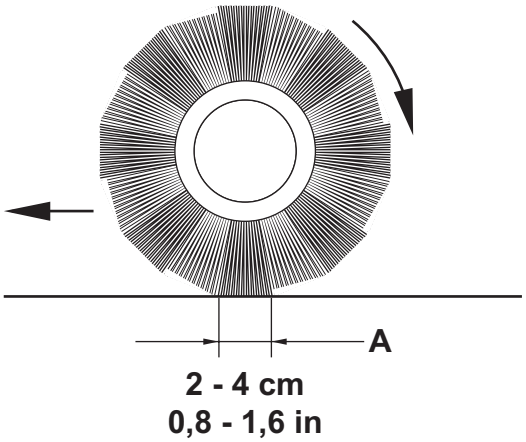

P100902

Фигура 8

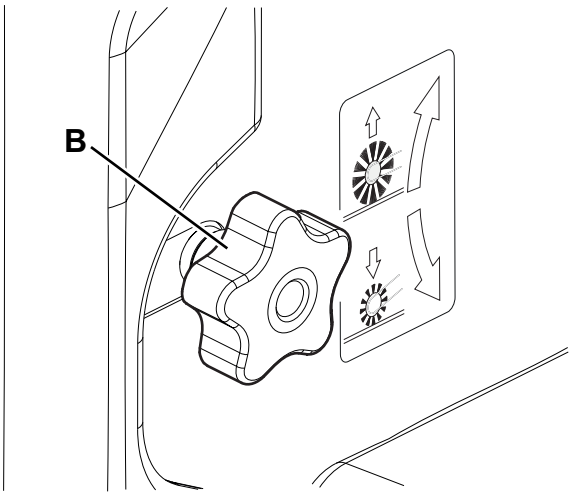

P100903

Фигура 9

СМЯНА НА ОСНОВНАТА ЧЕТКА

ПРЕДУПРЕЖДЕНИЕ!
Препоръчително е да носите защитни ръкавици, когато сменяте основната четка, защото може да има остри предмети между космите.

1. Закарайте машината на равна повърхност и задействайте ръчната спирачка.
2. Уверете се, че основната четка е в повдигнато положение.
3. Завъртете ключа (51) на „0“ и го извадете.
4. Отстранете лявата врата (A, Фиг. 10) като завъртите пристягащите скоби (B).
5. Издърпайте ръчката (C, Фиг. 11) както е показано от стрелката, за да освободите поставката за затваряне (D).
6. Завъртете и отворете поставката за затваряне (D) заедно с лявата престилка (E).
7. Отстранете основната четка (F, Фиг. 12).
8. Проверете дали по задвижващата главина (G) няма прах или някакви боклуци (конци, парцали и др.), които да са се омотали около нея.
9. Новата основна четка трябва да се монтира като редовете от косми са наклонени както е показано на фигурата (H).
10. Монтирайте новата четка и се уверете, че шестоъгълната решетка (I) пасва добре върху съответната задвижваща главина (G).
11. Завъртете и затворете поставката за затваряне (D, фиг. 11); когато затваряте леко издърпайте ръчката (C) докато щракне.

ЗАБЕЛЕЖКА
При затварянето, ръчно натиснете основната четка, за да влезе в коничната главина на поставката за затваряне (D).

12. Поставете отново лявата врата (A, Фиг. 10) и я затворете с пристягащите скоби (B).

ВНИМАНИЕ!
Проверете и нагласете височината на основната четка както е показано в предишния параграф.

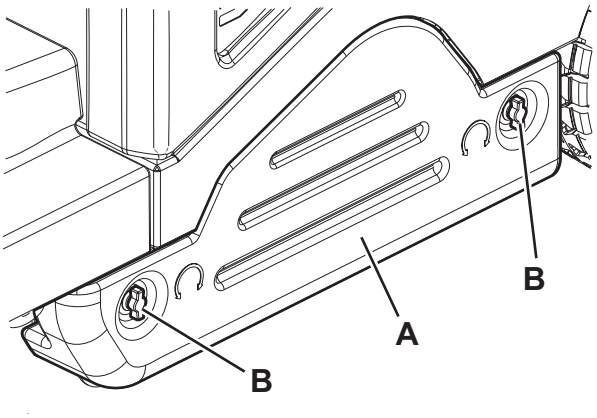

P100904

Фигура 10

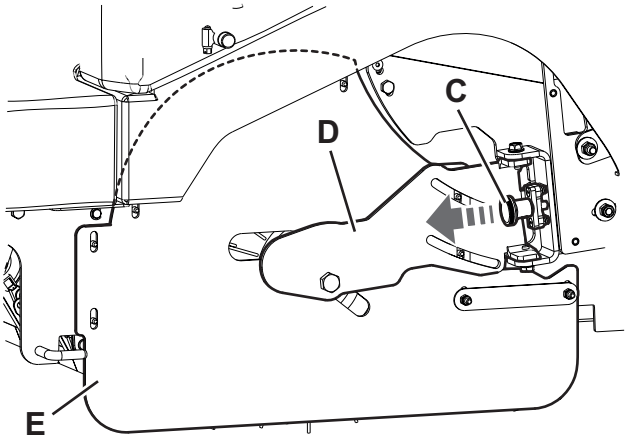

P100905

Фигура 11

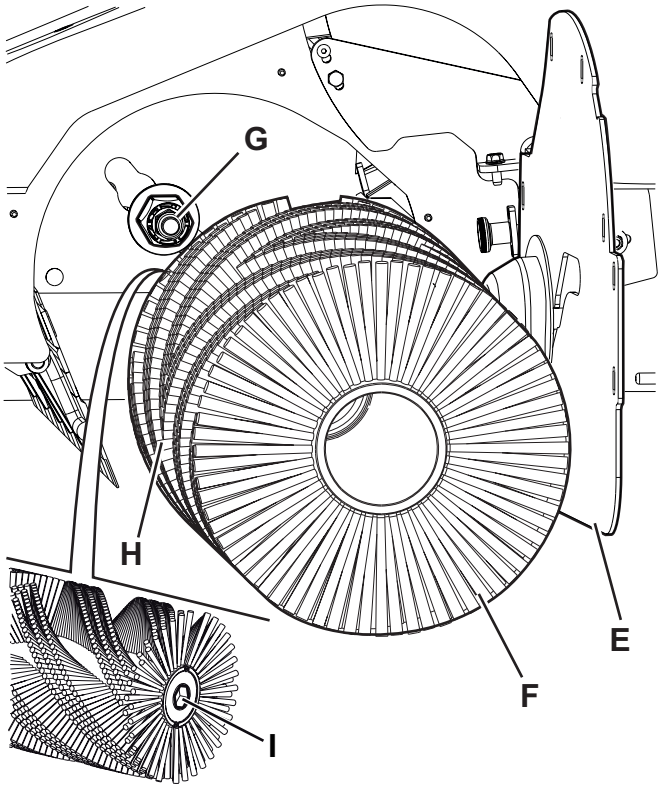

P100906

Фигура 12

ПРОВЕРКА И РЕГУЛИРАНЕ НА ВИСОЧИНАТА НА СТРАНИЧНАТА ЧЕТКА

ЗАБЕЛЕЖКА
Има четки с по-твърд и с по-мек косъм. Тази процедура е приложима към всички типове четки.

1. Проверете разстоянието на страничната четка от земята като спазвате следната процедура:
   - Поставете машината на нивото на пода.
   - Оставете машината неподвижна, снижете страничните четки и ги включете за няколко секунди.
   - Спрете и вдигнете страничните четки, после придвижете машината.
   - Проверете дали отпечатъците на страничните четки са както е показано на фигурата (A и B, Фиг. 13).

   Ако отпечатъкът не влиза в спецификациите, регулирайте височината на страничната четка в съответствие със следната процедура.
2. Задействайте ръчната спирачка.
3. Завъртете ключа (51) на „0“.
4. За дясната четка, задействайте празния ход като освободите ръчката (C, Фиг. 14), след това завъртите ръчката за регулиране (D) и отбележете следното:
   - За да увеличите ширината на отпечатъка, завъртете ръчката обратно на часовниковата стрелка.
   - За да намалите ширината на отпечатъка, завъртете ръчката по посока на часовниковата стрелка.
5. След регулиране, блокирайте празния ход с ръчката (C).
6. За лявата четка, задействайте празния ход като освободите ръчката (E) и нагласете ръчка (F).
7. След регулиране, блокирайте празния ход с ръчката (E).
8. Изпълнете стъпка 1 отново, за да проверите отпечатъка от страничната четка върху земята.
9. Когато четката е твърде износена, за да може да бъде нагласена, сменете я както е показано в следващия параграф.

ЗАБЕЛЕЖКА
Ако е необходимо, може да се нагласи и накланянето на страничната четка (вж. процедурата в инструкциите за сервизно обслужване).

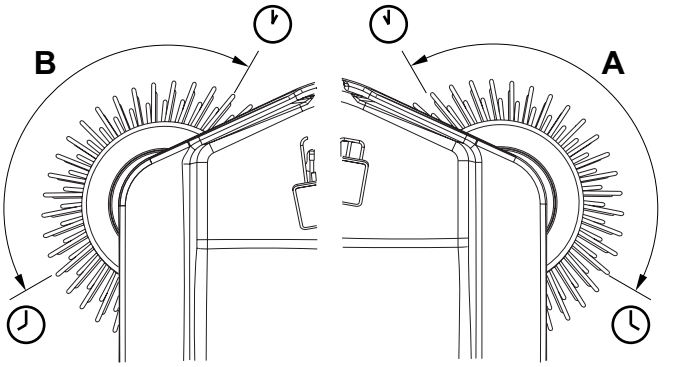

Фигура 13

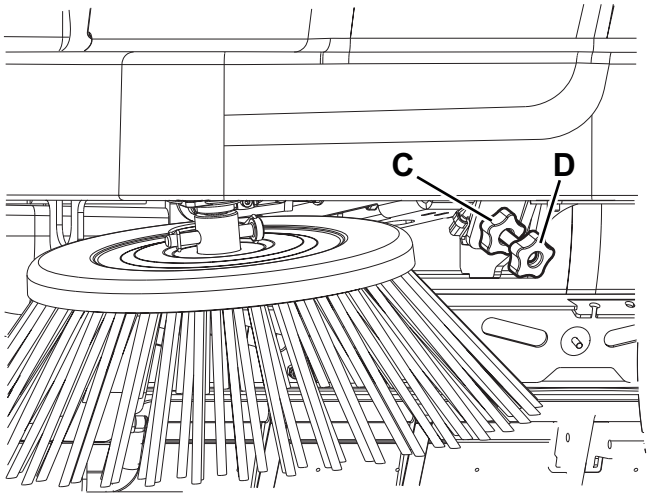

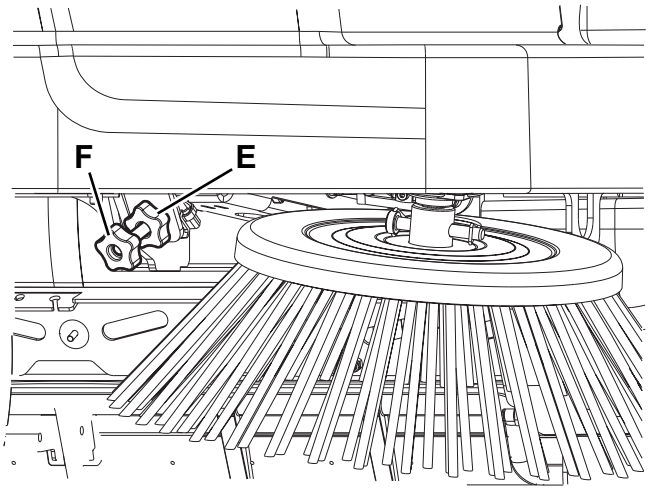

Фигура 14

СМЯНА НА СТРАНИЧНАТА ЧЕТКА

ПРЕДУПРЕЖДЕНИЕ!
Препоръчително е да носите защитни ръкавици, когато сменяте страничната четка, защото може да има остри предмети между космите.

1. Закарайте машината на равна повърхност и задействайте ръчната спирачка.
2. Завъртете ключа (51) на „0“.
3. Отстранете скобата на щифта (A, Фиг. 15), след това отстранете щифта.
4. Отстранете четката (B) и върнете защитния фланец (C).
5. Монтирайте новата странична четка върху главината (D) със защитния фланец.
6. Вкарайте стягащия щифт и затегнете предпазната му скоба.
7. Проверете и нагласете височината на страничната четка както е показано в предишния параграф.

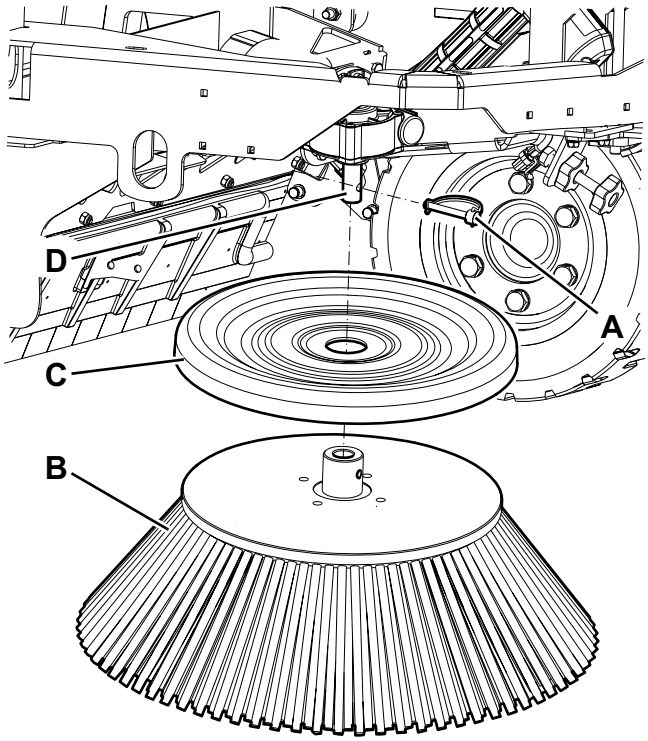

P100909

Фигура 15

ПОЧИСТВАНЕ И ПРОВЕРКА НА ЦЯЛОСТТА НА ПРАХОВИЯ ФИЛТЪР НА ТАБЛОТО

Филтърът за прах трябва да се почиства редовно, за да се осигури ефективност на вакуумната система. Спазвайте препоръчителните интервали за преглед в сервиза на филтъра за дългия му живот.

ПРЕДУПРЕЖДЕНИЕ!
- ***Носете предпазни очила при почистване на филтъра.***
- ***Не пробивайте филтъра.***
- ***Почистете филтъра в добре проветряемо място.***
- ***Носете подходяща маска, за да избегнете вдишването на прах.***

1. Придвижете машината върху нивелирана земна повърхност, задействайте ръчната спирачка и завъртете ключа за запалване (51) в позиция „0“.
2. Отворете капака на отделението на акумулаторите (19) и проверете дали е подпрян с пръчката (47).
3. Освободете пристягащите скоби (A, Фиг. 16) и отворете капака на вакуумната система (B).
4. Повдигнете праховия филтър (17) и го извадете от машината.
5. Почистете филтъра с помощта на един от долупосочените методи:

Метод „A“

Съберете праха от филтъра. Леко изтупайте филтъра в плоска повърхност (със замърсената страна надолу), за да отстраните праха и мръсотията.

ЗАБЕЛЕЖКА
Внимавайте да не повредите металният край, който удължава уплътнението.

Метод „B“

Съберете праха от филтъра. Вкарайте сгъстен въздух (максимално налягане 6 бара) в чистата част на филтъра (в посока, обратна на въздушния поток).

Метод „C“ (само за опция прахов филтър от полиестер)

ВНИМАНИЕ!
За филтър от хартия: не използвайте вода или почистващи препарати за почистването му, защото може да го повредите.

Съберете праха от филтъра. След това накиснете филтъра в топла вода за 15 минути, изплакнете под струя вода (максимално налягане 2,5 бара). Оставете филтъра напълно да изсъхне преди повторното му монтиране в машината.
За по-добро почистване може да се мие с вода и непенещи се препарати.
Това дава по-добро почистване, но намалява живота на филтъра, който ще трябва да се сменя по-често.
Използването на неподходящи перилни препарати може да повреди филтъра.

6. Монтирайте филтъра по ред, обратен на свалянето му, отчитайки следното:
   - Почистете корпуса на филтъра.
   - Поставете филтъра с плетката от жици (D, фиг. 17) обърната нагоре.
   - Ако уплътнението на филтъра е повредено или липсва, то трябва да бъде сменено.
7. Натиснете лост (E) за да освободите и затворите капака (B, Фиг. 16).
8. Закрепете скобите (A).

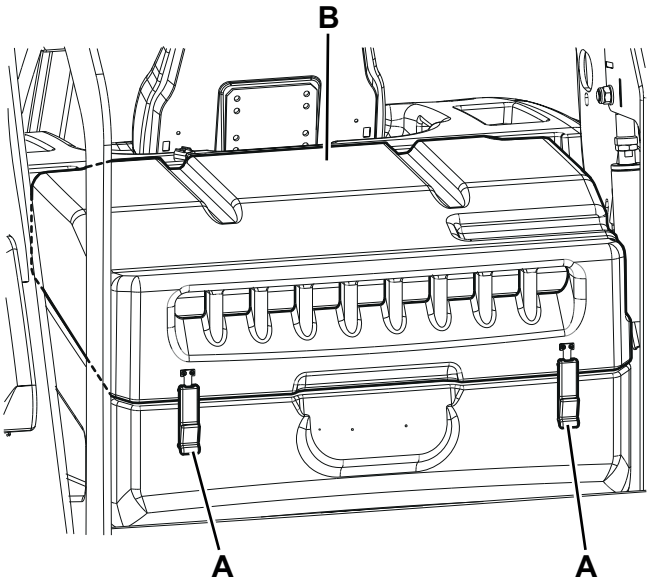

P100910

Фигура 16

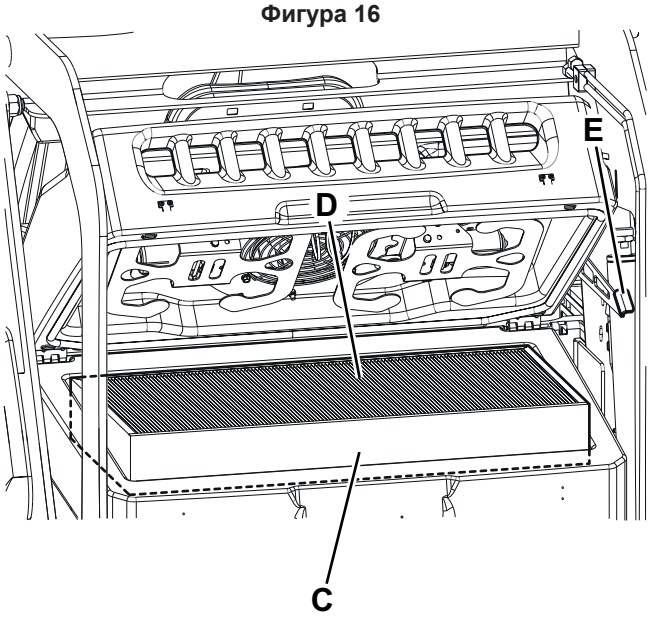

P100911

Фигура 17

ПРОВЕРКА ЗА ВИСОЧИНАТА И ФУНКЦИОНИРАНЕТО НА ПРЕСТИЛКАТА

Подготвителни дейности

1. Изпразнете контейнера за отпадъци (както е показано в глава Употреба), защото теглото на отпадъците в него може да засегне проверката за височината на престилката.
2. Поставете машината на нивото на пода, което е удобно за проверка на височината на престилката.
3. Завъртете ключа (51) на „0“ и включете ръчната спирачка.

Проверка на страничната престилка

4. Отстранете лявата и дясната врата (14 и 13) като завъртите пристягащите скоби.

ЗАБЕЛЕЖКА
Пристягащите скоби (13) на дясната врата трябва да бъдат завъртени с инструмент.

5. Проверете състоянието на страничните престилки (A, Фиг. 18) и (B).
   Сменете престилките, когато имат срязвания (C, Фиг. 19) по-големи от 20 мм или пукнатини/скъсвания (D) по-големи от 10 мм (за смяната на престилките направете справка в инструкциите за сервизно обслужване).
6. Проверете дали разстоянието от земята на страничните престилки (A, Фиг. 18) и (B) е в рамките на 0 – 3 мм (E, Фиг. 20).
   Ако е необходимо, разхлабете гайките (F, Фиг. 18) и нагласете положението на престилката. Последно завийте гайките (F).

Проверка на предната и задната престилка

7. Отстранете основната четка както е показано в съответния параграф.
8. Проверете състоянието на предните (G, Фиг. 21) и задните престилки (H) и (I).
   Сменете престилките, когато имат срязвания (C, Фиг. 19) по-големи от 20 мм или пукнатини/скъсвания (D) по-големи от 10 мм.
9. Проверете дали предната (G, Фиг. 21) и задната (C) престилки леко трият пода, без да се отделят от него (J, Фиг. 20).
10. За смяна на престилката, вж. инструкциите за сервизно обслужване.

Повторен монтаж

11. Сглобете частите по обратния на разглобяването им ред.

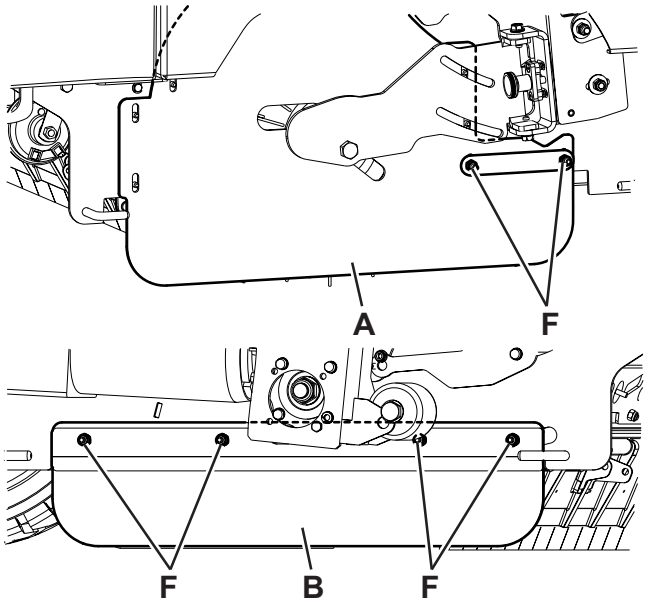

P100912

Фигура 18

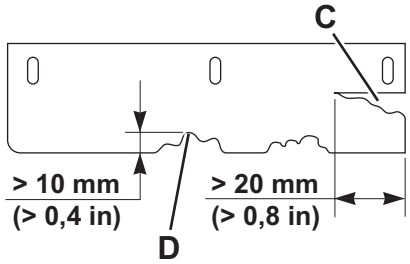

P100913

Фигура 19

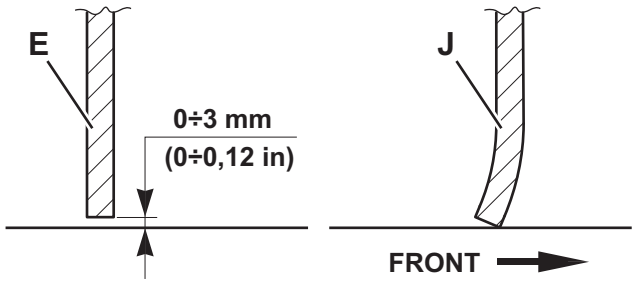

P100914

Фигура 20

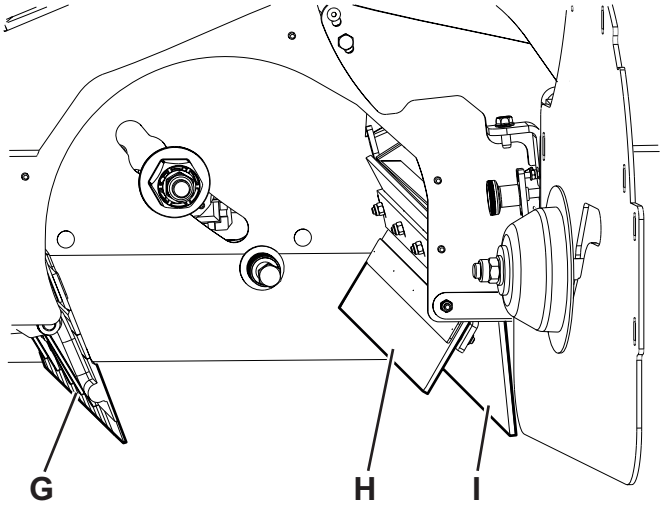

P100915

Фигура 21

ПОЧИСТВАНЕ НА ВОДЕН ФИЛТЪР НА СИСТЕМАТА DUSTGUARD™ (ОПЦИЯ)

ЗАБЕЛЕЖКА
За да предотвратите изтичането на вода при почистване на филтъра, включете системата за контрол на праха и изпразнете резервоара на системата (23).

1. Поставете машината на нивото на пода.
2. Завъртете ключа (51) на „0“ и включете ръчната спирачка.
3. Повдигнете и отстранете левия страничен панел (32), за да достигнете до сглобката на водния филтър (A, Фиг. 22) на системата за контрол на праха.
4. Развийте и свалете прозрачния капак (B) с уплътнението (C), след това свалете рамката на филтъра (D).
5. Почистете и ги инсталирайте върху опората (E).

ЗАБЕЛЕЖКА
Монтирайте уплътнението (C) и рамката на филтъра (D) в корпуса на капака и на държача на сглобката на филтъра.

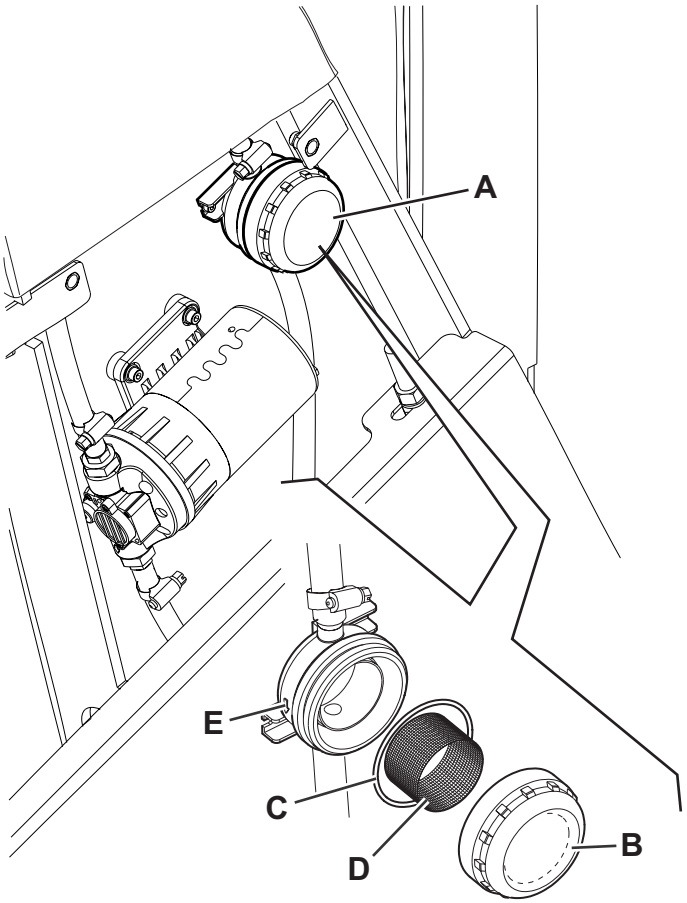

P100916

Фигура 22

ПРОВЕРКА ЗА НИВОТО НА МАСЛОТО В ХИДРАВЛИЧНАТА СИСТЕМА

ПРЕДУПРЕЖДЕНИЕ!
Процедура при пълно издърпване на контейнера за отпадъци (11).

1. Завъртете ключа (51) на „0“ и включете ръчната спирачка.
2. Отворете капака на отделението на акумулаторите (19) и го подпрете с пръчката (47).
3. Проверете дали нивото на маслото в резервоара на хидравличната система (46) е между отбелязаните минимум (MIN) и максимум (MAX) индикации, показани на фигура 23.
4. Ако е необходимо, добавете масло през щекера (A) като използвате масло посочено в раздел Технически данни.
5. Отстранете поддържащото въже (47) и затворете капака (19).

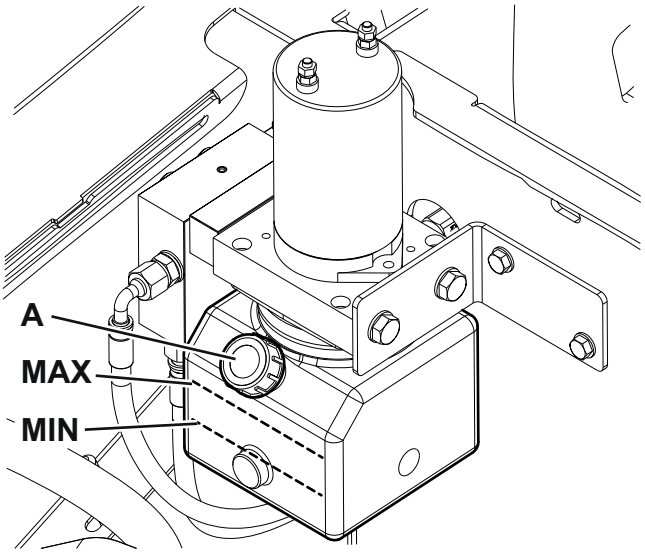

P100917

Фигура 23

ПРОВЕРКА/СМЯНА НА БУШОН

ЗАБЕЛЕЖКА
Всички електронни вериги на машината да защитено от електронни устройства, които се нулират автоматично. Предпазителите изгарят само в случай на сериозни неизправности.
Поради това, предпазителите трябва да се сменят само от квалифицирани лица.
Направете справка с инструкциите за сервизно обслужване, достъпни при търговците на Nilfisk.

ФУНКЦИИ НА БЕЗОПАСНОСТ

Машината е оборудвана със следните обезопасителни функции.

БУТОН ЗА АВАРИЕН СТОП

Той е от лявата страна на оператора (69). Той трябва да бъде натиснат в случай на аварийна ситуация, за да изключи всички функции на машината.

МИКРОПРЕКЪСВАЧ НА СЕДАЛКАТА НА ШОФЬОРА

Намира се в седалката на шофьора (3) и не позволява на машината да работи, ако операторът не е седнал на шофьорската седалка.

СИСТЕМА ПРОТИВ ХЛЪЗГАНЕ

Намалява скоростта до безопасни стойности, когато е необходимо, при завиване и при преминаване през неравности, за да се избегне хлъзгане и да се увеличи стабилността на машината при всякакви работни условия.

ЪГЛОВ ДАТЧИК НА МАШИНАТА

Ако контейнера трябва да се вдигне, когато машината не на нивото на земята, системата намалява скоростта на движение на контейнера и предупреждава оператора, че условията за стабилността на машината могат да бъдат критични в зависимост от теглото на съдържащите се отпадъци, чрез различен звуков сигнал и иконата на дисплея (71), както е показано на фигура 24.

СЕНЗОР ЗА ПОВДИГАНЕ НА КОНТЕЙНЕРА ЗА ОТПАДЪЦИ

Когато контейнерът е повдигнат, сензорът намалява скоростта на машината, изключва вентилатора на вакуума и спира въртенето на четките.

ПРЕДПАЗЕН КЛАПАН НА КОНТЕЙНЕРА

Когато контейнерът е повдигнат, предпазният клапан на хидравличния повдигащ цилиндър предотвратява случайното спускане на контейнера.

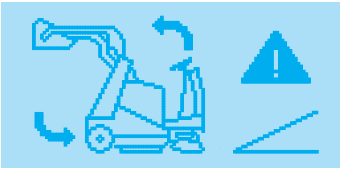

6.

P100918

Фигура 24

РЕШАВАНЕ НА ПРОБЛЕМИ

Проблем	Възможна причина	Решение
Машината работи само когато е неподвижна, иначе се изключва когато иконата за малък товар и ▭ започне да премигва.	Акумулаторите нямат заряд.	Заредете акумулаторите. Ако проблемът продължава, сменете акумулаторите.
Автономното захранване от акумулатора е слабо.	Акумулаторите вече не са в добра кондиция.	Сменете акумулаторите. Ако е необходимо, сложете акумулатори с по-голям капацитет (вж. параграф Технически данни).
Когато завъртите ключа за запалването на „I“, дисплея не се включва и машната не работи.	Конекторът на акумулатора е разкачен.	Свържете конектора на акумулатора.
	Задействан бутон за аварийна ситуация.	Проверете и освободете бутона за аварийни ситуации.
Машината не тръгва при натискане на педала на газта, на дисплея се показва алармено съобщение.	Педалът на газта е натиснат, докато ключът за запалването е завъртян на положение „I“.	Завъртете ключа за запалване на „0“, след което рестартирайте без да натискате педала на газта.
	Операторът не е седнал правилна на седалката на водача.	Седнете на седалката на шофьора.
	Неизправност на задвижващата система.	Изключете машината и след това я включете отново. Ако проблемът продължава, се свържете със Сервизния център.
Машината се движи по-бавно от обичайното.	Контейнерът за отпадъци не е затворен напълно.	Върнете контейнера до хоризонтално положение и го смъкнете изцяло.
	Машината е стартирана върху неравна повърхност и системата против хлъзгане няма точен ориентир.	Изключете машината, след което я включете върху гладка повърхност.
Основната четка не работи и съответната икона не се появява на дисплея.	Системата за безопасност се е изключила.	Изключете машината и след това я включете отново. Проверете състоянието на основната четка (отпадъци, които забавят четката или прекомерен натиск върху земната повърхност).
Страничните четки не работят.	Системата за безопасност се е изключила.	Изчакайте моторът на страничната четка да изстине, след това нулирайте бушона като натиснете съответния бутон.
Машината събира малко отпадъци/прах.	Праховият филтър е задръстен.	Почистете праховия филтър като използвате филтърния шейкър или като го разглобите.
	Контейнерът за отпадъци е пълен.	Изпразнете контейнера.
	Престилките не са добре нагласени или са счупени.	Нагласете/сменете престилките.
	Четките не са нагласени както трябва.	Нагласете височината на четките.
Контейнерът не се повдига.	Нивото на маслото в хидравличната система не е правилно.	Проверете нивото на маслото в хидравличната система в резервоара.
	Машината не е хоризонтална.	Закарайте машината на равно повърхност.
Контейнерът не се изсипва.	Контейнерът е твърде ниско.	Повдигнете контейнера на височина минимум 350 мм.
Контейнерът не се снижава.	Преминаването на хидравличното масло през предпазния клапан отнема твърде много време поради ниска температура.	Изчакайте известно време, за да протече маслото в хидравличната система.
Филтърният шейкър не работи.	Шейкъра на филтъра е разкачен.	Свържете конектора на филтърния шейкър.
Системата за контрол на прах (опция) не работи.	Резервоарът за вода е празен.	Напълнете резервоара.
	Дюзите или водният филтър са запушени.	Почистете.
	Помпата е дефектна.	Смяна. (*)

(*) Процедурата трябва да се извърши в сервизен център на Nilfisk.

За повече информация, свържете се със сервизен център на Nilfisk, където е възможно - вижте за справка сервизното ръководство.

СКРАПИРАНЕ

Машината трябва да се скрапира от квалифициран специалист.
Преди да скрапирате машината, отстранете и отделете следните материали, които трябва да се изхвърлят в съответствие с актуалното законодателство:

– Акумулатори
– Полиестерен прахов филтър
– Основна и странични четки
– Масло на хидравличната система
– Маслен филтър на хидравличната система
– Пластмасови маркучи и компоненти
– Електрически и електронни компоненти (*)

(*) Посъветвайте се с най-близкият център на Nilfisk, най-вече, когато скрапирате електрически и електронни компоненти.

SADRŽAJ

UVOD **2**
SVRHA I SADRŽAJ PRIRUČNIKA 2
OSOBE KOJIMA JE PRIRUČNIK NAMIJENJEN 2
KAKO ČUVATI OVAJ PRIRUČNIK 2
IZJAVA O SUKLADNOSTI 2
IDENTIFIKACIJSKI PODACI 2
OSTALI REFERENTNI DOKUMENTI 2
REZERVNI DIJELOVI I ODRŽAVANJE 2
IZMJENE I USAVRŠAVANJE 2
RADNI KAPACITET 3
KONVENCIONALNE OZNAKE 3
SKIDANJE AMBALAŽE/ISPORUKA **3**
SIGURNOST **3**
VIDLJIVI SIMBOLI NA STROJU 3
SIMBOLI KOJI SE JAVLJAJU U OVOM PRIRUČNIKU 4
OPĆE UPUTE 4
OPIS STROJA **6**
GRAĐA STROJA 6
UPRAVLJAČKA PLOČA 9
DODACI/OPCIJE 10
TEHNIČKI PODACI 10
SHEMA OŽIČENJA 12
UPORABA **14**
PROVJERA/PODEŠAVANJE BATERIJA NA NOVOM STROJU 14
PRIJE PUŠTANJA STROJA U POGON 14
PUŠTANJE MAŠINE U POGON I ZAUSTAVLJANJE 15
PARKIRNA KOČNICA 16
RAD STROJA 16
POSTUPAK PRAŽNJENJA SPREMNIKA OTPADA 17
NAKON UPORABE STROJA 18
DUGI PERIOD NEKORIŠTENJA STROJA 18
ODRŽAVANJE **18**
TABLICA PROGRAMIRANOG ODRŽAVANJA 19
POSTAVLJANJE/SKIDANJE BATERIJA I POSTAVKA TIPA BATERIJA (WET ILI GEL-AGM) 20
PUNJENJE BATERIJA 21
VIŠEFUNKCIJSKI RADNI ZASLONI 22
PROVJERA I PODEŠAVANJE VISINE CENTRALNE ČETKE 24
ZAMJENA CENTRALNE ČETKE 25
PROVJERA I PODEŠAVANJE VISINE BOČNIH ČETKI 26
ZAMJENA BOČNE ČETKE 27
ČIŠĆENJE PLOČASTOG FILTRA PRAŠINE I PROVJERA NJEGOVE CJELOVITOSTI 28
PROVJERA VISINE I RADA FLAPA 29
ČIŠĆENJE FILTRA ZA VODU NA DUSTGUARD™ SUSTAVU (OPCIJA) 30
PROVJERA RAZINE ULJA HIDRAULIČNOG SUSTAVA 30
PROVJERA I ZAMJENA OSIGURAČA 31
SIGURNOSNE FUNKCIJE **31**
GUMB ZA SLUČAJ NUŽDE 31
MIKROPREKIDAČ ZA SJEDALO VOZAČA 31
SIGURNOSNI SUSTAV ZA SPREČAVANJE KLIZANJA (KRIVUDANJA) 31
KUTNI SENZOR STROJA 31
SENZOR POLOŽAJA SPREMNIKA OTPADA 31
SIGURNOSNI VENTIL SPREMNIKA OTPADA 31
PRETRAGA KVAROVA **32**
DEMOLIRANJE **33**

UVOD

NAPOMENA
Brojevi u zagradama odnose se na dijelove navedene u poglavlju Opis stroja.

SVRHA I SADRŽAJ PRIRUČNIKA

Svrha ovoga priručnika je da pruži radniku sve potrebne informacije za prikladnu uporabu stroja, na siguran i autonoman način. On sadrži informacije o tehničkim podacima, sigurnosti, radu, skladištenju, održavanju, rezervnim dijelovima i zbrinjavanju stroja.
Prije vršenja bilo kojega postupka na stroju, radnici i kvalificirani tehničari moraju pažljivo pročitati ovaj priručnik. U slučaju nedoumica u svezi s tumačenjem uputa i za više informacija kontaktirajte tvrtku Nilfisk.

OSOBE KOJIMA JE PRIRUČNIK NAMIJENJEN

Ovaj priručnik je namijenjen radnicima i tehničarima koji su kvalificirani da izvrše održavanje stroja.
Radnici ne smiju izvoditi postupke koji su rezervirani samo za kvalificirane tehničare. Tvrtka Nilfisk neće snositi odgovornost za oštećenja koja nastanu ukoliko ne slijedite ove upute.

KAKO ČUVATI OVAJ PRIRUČNIK

Ovaj Priručnik s uputama za uporabu morate čuvati blizu stroja, u odgovarajućoj vrećici, podalje od tekućina i drugih tvari koje bi mogle oštetiti isti.

IZJAVA O SUKLADNOSTI

Izjava o sukladnosti, isporučena sa strojem, potvrđuje da je stroj sukladan zakonima na snazi.

NAPOMENA
Dvije kopije originalne izjave o sukladnosti isporučuju se skupa sa dokumentacijom stroja.

IDENTIFIKACIJSKI PODACI

Serijski broj i model stroja navedeni su na pločici (30).
Godina proizvodnje (Šifra datuma: A18 znači Siječanj 2018) i šifra proizvoda označeni su na istoj pločici.
Ove informacije su bitne prilikom naručivanja rezervnih dijelova stroja. Koristite sljedeću tablicu da zapišete identifikacijske podatke stroja.

Model STROJA .....
Šifra STROJA .....
Serijski broj STROJA .....

OSTALI REFERENTNI DOKUMENTI

– Priručnik o elektroničkom punjaču baterija (mora se smatrati sastavnim dijelom ovog priručnika).

Nadalje, dostupni su sljedeći Priručnici:
– Popis rezervnih dijelova (isporučeni sa strojem)
– Priručnik s uputama za servisiranje (možete ga konzultirati u servisnom centru tvrtke Nilfisk)

REZERVNI DIJELOVI I ODRŽAVANJE

Sve potrebne radne postupke, te zahvate održavanje i popravki mora vršiti kvalificirano osoblje ili servisni centar tvrtke Nilfisk.
Morate koristiti samo originalne rezervne dijelove i dodatnu opremu.
Kontaktirajte tvrtku Nilfisk za servisiranje ili naručivanje rezervnih dijelova i dodatne opreme, i tom prilikom navedite model, šifru i serijski broj stroja.

IZMJENE I USAVRŠAVANJE

Tvrtka Nilfisk neprestano usavršava vlastite proizvode te pridržava pravo da napravi izmjene i poboljša iste onda kada to smatra potrebnim i to bez obaveze izmjene već prodanih strojeva.
Bilo koja izmjena i/ili dodavanje dodatne opreme mora biti odobreno i izvršeno sa strane tvrtke Nilfisk.

RADNI KAPACITET

Ova pometačica dizajnirana je za čišćenje (pometanje i usisavanje) glatkih i čvrstih podova i za usisavanje prašine i sitnog krša, u poslovnom i industrijskom okruženju, u sigurnosnim uvjetima i od strane kvalificiranog radnika.

KONVENCIONALNE OZNAKE

Sve naznake naprijed, nazad, prednji, stražnji, lijevo ili desno navedene u ovom Priručniku, odnose se na položaj radnika koji sjedi na sjedalu vozača (3).

SKIDANJE AMBALAŽE/ISPORUKA

PAŽNJA!
Da biste raspakirali stroj, pažljivo pročitajte upute navedene na pakiranju.

Nakon primitka pošiljke, provjerite da stroj i njegovo pakiranje nisu oštećeni za vrijeme transporta. U slučaju vidljivih oštećenja, pohranite pakiranje kako bi ga kurir koji je isporučio stroj mogao provjeriti. Odmah pozovite kurira kako biste popunili zahtjev za nadoknadu štete.
Provjerite jeste li uz stroj dobili sljedeće:

– Tehničku dokumentaciju:
  - Priručnik s uputama za uporabu pometačice (ovaj dokument)
  - Priručnik za elektronički punjač baterija (ako je predviđen)
  - Popis rezervnih dijelova za pometačicu
– 1 osigurač od 10 A
– 1 priključak punjača baterija

SIGURNOST

Sljedeći simboli označavaju potencijalno opasne situacije. Uvijek pažljivo pročitajte ove informacije i poduzmite sve potrebne mjere da zaštitite osobe i predmete.
Za sprečavanje nezgoda od bitnog je značaja suradnja radnika. Niti jedan program preventivne zaštite od nezgoda može biti učinkovit ukoliko u potpunosti ne surađuje osoblje koje je izravno odgovorno za rad stroja. Do najvećeg broja nezgoda koji se dogodi u tvornici, tijekom rada ili prilikom kretanja u objektu, dolazi uslijed nepoštivanja osnovnih propisa vezanih za sigurnost, kao i iz nemara. Pažljiv i oprezan radnik najbolje je jamstvo za zaštitu od nezgoda i od bitnog je značaja za uspješno izvršenje bilo kojeg programa preventivne zaštite.

VIDLJIVI SIMBOLI NA STROJU

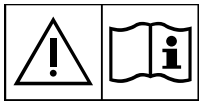

UPOZORENJE!
Pažljivo pročitajte upute prije izvođenja bilo koje operacije na stroju.

UPOZORENJE!
Nemojte prati stroj izravnim mlazovima vode ili mlazovima vode pod tlakom.

UPOZORENJE!
Nemojte koristiti stroj na kosim terenima čiji je stupanj nagiba veći od navedenog.

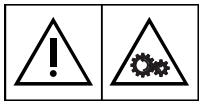

UPOZORENJE!
Dijelovi u pokretu.

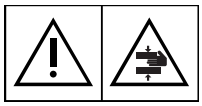

UPOZORENJE!
Dijelovi u pokretu. Opasnost od gnječenja.

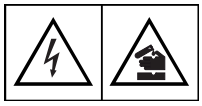

UPOZORENJE!
Dijelovi pod naponom. Prisutnost nagrizajućih tekućina.

SIMBOLI KOJI SE JAVLJAJU U OVOM PRIRUČNIKU

OPASNOST!
Ukazuje na situaciju opasnu po život korisnika.

UPOZORENJE!
Ukazuje na potencijalni rizik od ozljeda osoba ili oštećenja predmeta.

PAŽNJA!
Ukazuje na pažnju ili oznaku vezanu za bitnu ili korisnu funkciju. Strogo obratite pažnju na paragrafe označene ovim simbolom.

NAPOMENA
Ukazuje na oznaku vezanu za bitne ili korisne funkcije.

KONZULTACIJE
Ukazuje na potrebu da pogledate Priručnik s uputama za uporabu prije vršenja bilo koje radnje.

OPĆE UPUTE

Posebna upozorenja i pažnja koji ukazuju na potencijalnu štetu koja se može nanijeti osobama i stroju prikazani su niže.

OPASNOST!
- ***Prije vršenja bilo kojeg zahvata održavanja, popravki, čišćenja ili zamijene dijelova, iskopčajte priključak za baterije, izvadite ključ za paljenje i aktivirajte parkirnu kočnicu.***
- ***Ovaj stroj može koristiti isključivo prikladno obučeno osoblje.***
- ***Oštra skretanja morate izvoditi u sigurnosnim uvjetima. Izbjegavajte nagla skretanja, posebice na nizbrdicama, kao i skretanja s podignutim spremnikom otpada.***
- ***Ne dižite spremnik otpada kad je stroj na nizbrdici.***
- ***Držite bateriju podalje od iskri, plamena i zapaljivog materijala. Prilikom punjenja baterija dolazi do ispuštanja eksplozivnih plinova.***
- ***Nemojte nositi nakit kada radite u blizini električnih komponenti.***
- ***Nemojte raditi ispod stroja koji je dignut ukoliko ispod njega nema sigurnosnog oslonca.***
- ***Kad radite ispod otvorenog poklopca uvjerite se da se on ne može kojim slučajem zatvoriti.***
- ***Nemojte koristiti stroj u blizini otrovne, opasne, zapaljive i/ili eksplozivne prašine, tekućine ili para: Ovaj stroj nije prikladan za skupljanje opasne prašine.***
- ***Ako je stroj opremljen olovnim (WET) baterijama, njihovo punjenje dovodi do stvaranja veoma eksplozivnog vodikovog plina. Poklopac mora biti otvorena za vrijeme punjenja baterija; punjenje baterija vršite isključivo u dobro prozračenom prostoru i podalje od otvorenog plamena.***
- ***Kad su olovne (WET) baterije instalirane na stroju, nemojte naginjati stroj više od 30° u odnosu na vodoravnu površinu, kako veoma nagrizajuća kiselina ne bi iscurila iz baterija. Kada stroj trebate nagnuti da biste izvršili zahvate održavanja, izvadite baterije.***

UPOZORENJE!
- ***Pažljivo pročitajte upute prije izvođenja bilo kojeg postupka održavanja/popravka.***
- ***Kad radite u blizini hidrauličnog sustava, uvijek nosite zaštitnu odjeću i naočale.***
- ***Pazite da kabel punjača baterija ne zgnječe vrata; nemojte vući kabel punjača baterija oko oštrih rubova ili kutova. Pazite da se stroj ne kreće preko kabela punjača baterija.***
- ***Prije uporabe punjača baterija ugrađenog na stroju (opcija) provjerite poklapaju li se vrijednosti frekvencije i napona, navedene na pločici punjača baterija, s naponom električne mreže.***
- ***Držite kabel punjača baterija podalje od zagrijanih površina.***
- ***Nemojte koristiti stroj ako su kabel punjača baterije ili utikač oštećeni.***
- ***Prije vršenja bilo kojeg zahvata održavanja, iskopčajte kabel punjača baterija s električne mreže da biste izbjegli rizik od požara, električnog udara ili ozljeda.***
- ***Nemojte pušiti prilikom punjenja baterija.***

UPOZORENJE!

- *Ovaj stroj nije prikladan da ga koriste osobe (kao ni djeca) smanjenih tjelesnih, osjetnih ili umnih sposobnosti, kao ni osobe koje nemaju iskustva sa strojem ili ne poznaju isti ukoliko ih ne nadzire ili ne obuči osoba odgovorna za njihovu sigurnost.*
  Djecu morate nadzirati da se uvjerite da se ona ne igraju sa strojem.
- *Posebna pažnja je potrebna kad stroj koristite u blizini djece.*
- *Koristite stroj isključivo kako je prikazano u ovom priručniku. Koristite samo dodatnu opremu preporučenu sa strane tvrtke Nilfisk.*
- *Provjerite pažljivo stroj svaki put prije uporabe; uvijek prije uporabe stroja provjerite jesu li svi dijelovi namontirani na stroj. Ako stroj nije u cijelosti namontiran, može se nanijeti šteta osobama i predmetima.*
- *Poduzmite odgovarajuće mjere opreza kako se kosa, nakit, široki dijelovi odjeće ne bi upetljali u dijelove stroja koji se kreću.*
- *Da ne bi došlo do neovlaštene uporabe stroja, izvadite ključ za paljenje.*
- *Nemojte ostavljati stroj bez nadzora ukoliko niste sigurni da se isti ne može sam pokrenuti.*
- *Nemojte koristiti stroj na kosim terenima čiji je stupanj nagiba veći od navedenog.*
- *Nemojte naginjati stroj pod kutom većim od kuta označenog na stroju kako se ne bi ugrozila stabilnost istog.*
- *Koristite isključivo četke koje su isporučene sa strojem ili one koje su navedene u Priručniku s uputama za uporabu. Ako koristite četke drugog tipa sigurnost može biti smanjenja.*
- *Ovaj proizvod pripada kategoriji A. U kućanskom okruženju ovaj proizvod može dovesti do radio smetnji; u tom slučaju korisnik mora poduzeti odgovarajuće mjere.*
- *Prije uporabe stroja, zatvorite sva vratašca i/ili poklopce kako je prikazano u Priručniku s uputama za uporabu.*
- *Nemojte prati stroj izravnim mlazovima vode ili mlazovima vode pod tlakom niti nagrizajućim tvarima.*
- *Stroj uvijek koristiti pri odgovarajućem osvjetljenju.*
- *Radno svjetlo (opcija) mora se koristiti samo da poveća vidljivost poda koji se čisti i ne smije se koristiti za uporabu pometačice u mračnoj sredini.*
- *Prilikom uporabe stroja pazite da ne nanesete štetu osobama ili predmetima.*
- *Nemojte udarati strojem o police ili skele, posebice kad postoji rizik od pada predmeta.*
- *Nemojte stavljati na stroj posude s tekućinom, koristite odgovarajući držač za čaše i limenke.*
- *Temperatura skladištenja mora biti između 0 °C i +40 °C.*
- *Radna temperatura stroja mora biti između 0 °C i +40 °C.*
- *Vlaga mora iznositi između 30 % i 95 %.*
- *Uvijek zaštitite stroj od sunca, kiše ili lošeg vremena uopće, kako kad ga koristite tako i kad ga ne koristite. Pohranite stroj u zatvorenoj prostoriji, na suhom mjestu. (ako je primjenjivo) Ovaj stroj morate koristiti u suhim uvjetima; stroj ne smijete koristiti ili pohraniti vani na vlazi.*
- *Nemojte koristiti stroj kao prijevozno sredstvo niti za guranje/vuču.*
- *Maksimalni kapacitet stroja, bez težine radnika, iznosi 240 kg (težina otpada).*
- *U slučaju požara, koristite aparat za gašenje požara prahom, a ne vodom.*
- *Podesite radnu brzinu prema uvjetima poda.*
- *Izbjegavajte nagla zaustavljanja kad se stroj kreće nizbrdo. Izbjegavajte oštra skretanja. Vozite malom brzinom kad se krećete nizbrdo.*
- *Ovaj stroj se ne smije koristiti na putovima ili javnim ulicama.*
- *Nemojte dirati štitnike na stroju.*
- *Strogo se pridržavajte rutinskih zahvata održavanja.*
- *Ne dopustite da bilo koji predmet uđe u otvore. Nemojte koristiti stroj ako su otvori zapušeni. Redovito čistite otvore od prašine, niti i ostalih stranih predmeta koji bi mogli smanjiti protok zraka.*
- *(Samo za izvedbe opremljene sa DustGuard™ sustavom). Budite oprezni prilikom transporta stroja kad je temperatura ispod točke smrzavanja. Voda u spremniku ili u crijevima može smrznuti i ozbiljno oštetiti stroj.*
- *Nemojte skidati niti mijenjati pločice koje su postavljene na stroj.*
- *Kad stroj trebate gurati radi servisiranja (nema baterija ili su one prazne, itd.), brzina kretanja stroja ne smije biti veća od 4 km/h.*
- *U slučaju smetnji na stroju, uvjerite se da ove smetnje nisu nastale uslijed nedovoljnog održavanja stroja. Ako je potrebno, potražite pomoć od ovlaštenog osoblja ili od ovlaštenog servisnog centra.*
- *Ako neki dio trebate zamijeniti, zatražite isključivo ORIGINALNE rezervne dijelove od ovlaštenog distributera ili prodavatelja.*
- *Da bi stroj sigurno i ispravno radio, programirano održavanje predviđeno u posebnom poglavlju ovog Priručnika, mora vršiti ovlašteno osoblje ili ovlašteni servisni centar.*
- *Stroj morate prikladno zbrinuti na kraju njegovog radnog vijeka, budući da se u njemu nalazi otrovni i štetni materijal (baterije, ulja, itd.), koji podliježe propisima za odlaganje otpada u specijalne centre (pogledajte poglavlje Demoliranje).*

Smjernice za kontrolu bakterija i drugih opasnosti koje izazivaju mikrobi u DustGuard™ sustavu (opcija).

UPOZORENJE!
Da radnici i ostale osobe ne bi razvili infekcije izazvane mikrobima i Legionellom koja se može razviti u sustavu za zaštitu od prašine, poduzmite sljedeće mjere opreza:
- ***Ako je moguće, napunite spremnik hladnom vodom (< 20°C).***
- ***NEMOJTE koristiti ustajalu vodu za punjenje spremnika.***
- ***NEMOJTE koristiti recikliranu vodu, nepitku vodu ili vodu koja je bila u dodiru s tlom.***
- ***Podesite i okrenite mlaznice samo prema podu, kako ne bi došlo do udisanja.***
- ***Nemojte skladištiti stroj vani ili u blizini izvora topline.***
- ***Nemojte prepunjati spremnik. Napunite spremnik dovoljno na način da se on može isprazniti uporabom sustava.***
- ***Praznite spremnik svakih 10 sati ili jednom tjedno, ovisno o uporabi.***
- ***Ako stroj ne koristite duže od tjedna, potpuno ispraznite spremnik i pričekajte da se osuši prije skladištenja.***
- ***Ako spremnik ne možete lijepo očistiti, koristite biocid koji je u stanju uništiti ili držati pod kontrolom bakteriju Legionella. Biocid morate odabrati prema lokalnim zakonima i morate koristiti sukladno odgovarajućim informacijama i mjerama opreza kako zdravlje osoba ne bi bilo ugroženo uslijed dodira s opasnim kemijskim tvarima.***
- ***Ako kemijske proizvode trebate koristiti u spremniku vode, obavezno morate primijeniti odgovarajuće naljepnice s informacijama i mjerama opreza vezanim za proizvod.***

OPIS STROJA

GRAĐA STROJA

1. Upravljač
2. Upravljačka ploča (pogledajte naredni paragraf)
3. Sjedalo vozača sa sigurnosnim mikroprekidačem
4. Poluga za podešavanje položaja sjedala
5. Papučica gasa
6. Papučica glavne kočnice
7. Poluga parkirne kočnice: pritisnite i glavnu kočnicu (6) i polugu (7) da se sa glavne kočnice prebacite na parkirnu kočnicu
8. Papučica za dizanje prednjeg flap-a
9. Gumb za podešavanje visine centralne četke:
   - Okrenite ga u smjeru suprotnom od kazaljke na satu da povećate pritisak četke na pod
   - Okrenite ga u smjeru kazaljke na satu da smanjite pritisak četke na pod
10. Stražnji poklopac usisnog sustava
11. Poluga za otpuštanje poklopca usisnog sustava
12. Spremnik otpada (ispraznite ga kad se napuni)
13. Desna vrata (trebate ih otvoriti samo kad vršite zahvate održavanja)
14. Lijeva vrata (za skidanje centralne četke)
15. Desna bočna četka
16. Lijeva bočna četka (opcija)
17. Zaštitnici bočne četke (opcija)
18. Centralna četka
19. Poklopac kućišta za baterije
20. Držač za čaše i limenke
21. Stražnji kotači
22. Prednji pogonski kotač i upravljač
23. Posuda filtra prašine / Spremnik vode sustava za zaštitu od prašine (opcija)
24. Pločasti filtar
25. Poklopac otvora za sipanje vode na sustavu za zaštitu od prašine (opcija)
26. Mlaznice sustava za zaštitu od prašine (opcija)
27. Prednji stup
28. Radno svjetlo (opcija)
29. Trepćuće svjetlo (uvijek je upaljeno kad je ključ za paljenje okrenut na “I”)
30. Serijski broj/tehnički podaci/pločica za potvrdu sukladnosti
31. Desna bočna ploča koja se može skinuti
32. Lijeva bočna ploča koja se može skinuti
33. Utori za učvršćivanje radi transporta (ne za dizanje)

GRAĐA STROJA (nastavak)

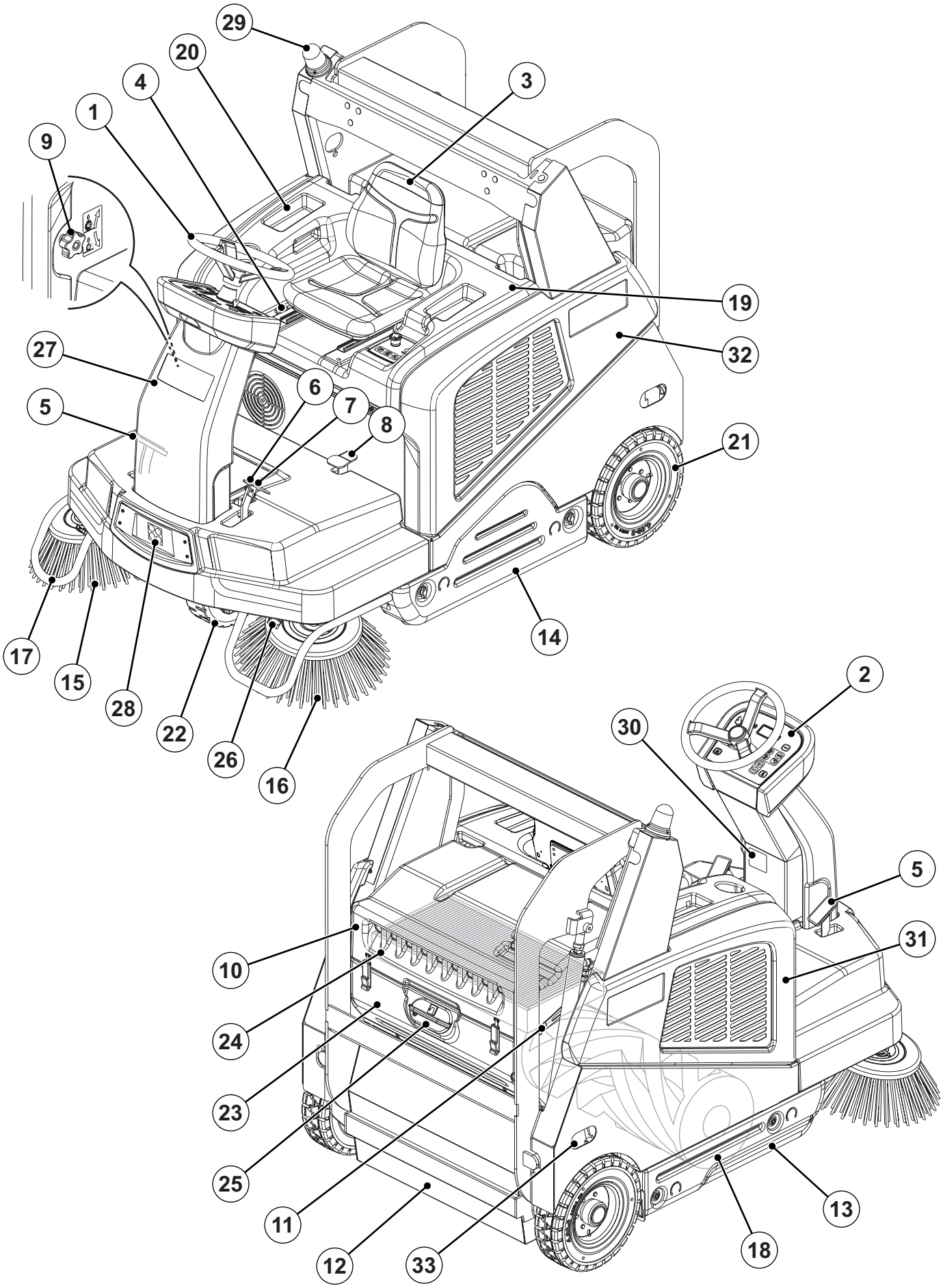

GRAĐA STROJA (nastavak)

41. Poklopac kućišta za baterije (otvoren)
42. Olovne (WET) baterije ili gel baterije (GEL-AGM)
43. Kapice baterija (samo za WET baterije)
44. Sheme spajanja baterija
45. Priključak za baterije
46. Hidraulična jedinica sa spremnikom za dizanje spremnika otpada
47. Sigurnosna šipka otvorenog poklopca
48. Elektronički punjač baterija (opcija)

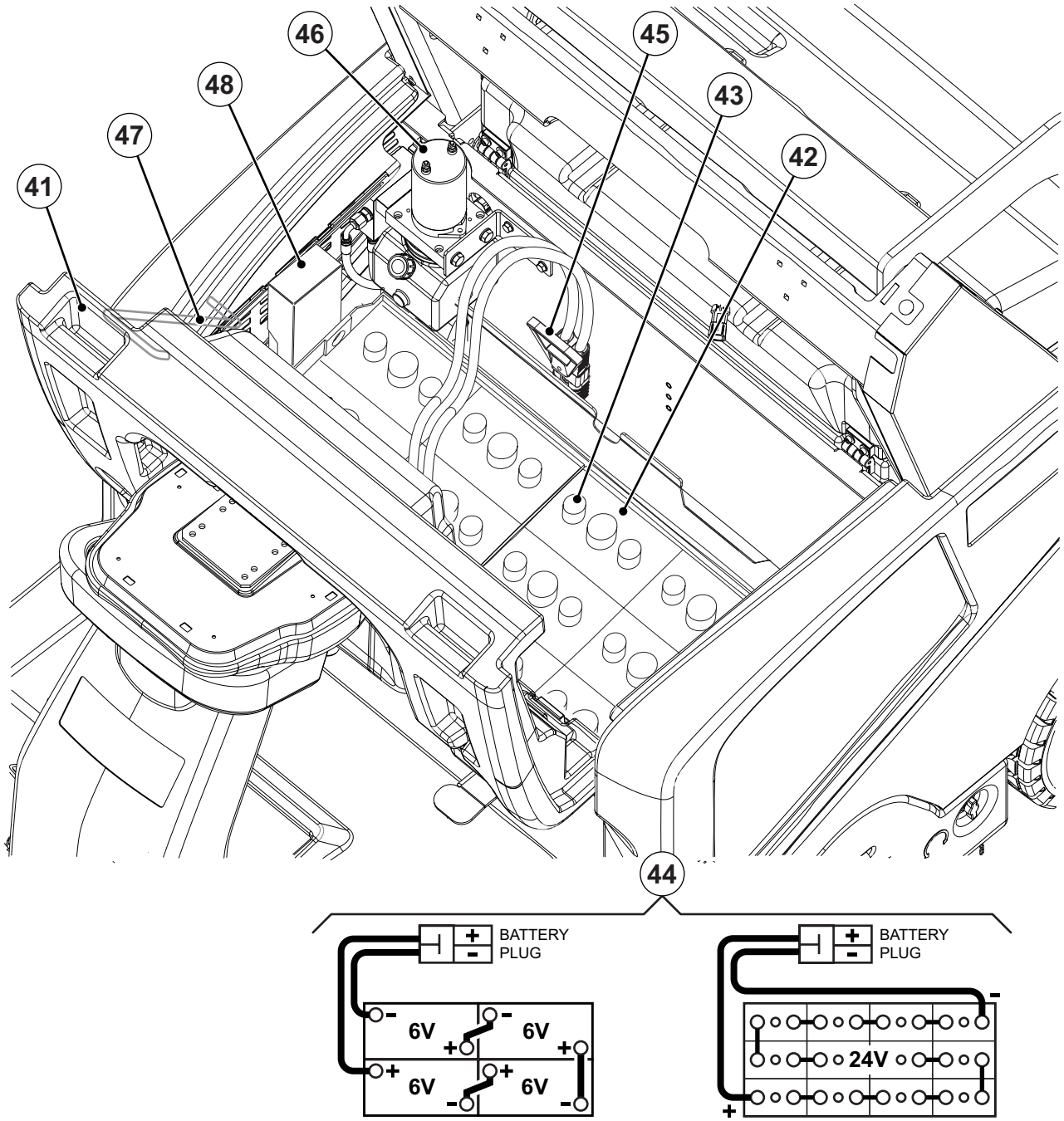

UPRAVLJAČKA PLOČA

51. Ključ za paljenje:
    - Kad je okrenut na “0”, isključuje električni sustav i onemogućava sve funkcije stroja.
    - Kad je okrenut na “I”, pušta stroj u pogon.
52. One-Touch tipkalo za pometanje/usisavanje
53. Tipkalo desne bočne četke
54. Tipkalo lijeve bočne četke
55. Tipkala za podešavanje brzine okretanja bočnih četki
56. Tipkalo usisnog sustava
57. Tipkalo otresača filtra
58. Tipkalo za povećanje maksimalne brzine kretanja
59. Tipkalo za smanjenje maksimalne brzine kretanja
60. Tipkalo za dizanje spremnika otpada
61. Tipkalo za spuštanje spremnika otpada
62. Tipkalo za pražnjenje spremnika otpada
63. Tipkalo za reset spremnika otpada
64. Tipkalo za reset kretanja nazad/naprijed
65. Tipkalo sirene
66. Tipkalo za omogućavanje kretanja spremnika otpada
67. Tipkalo za radno svjetlo (opcija)
68. Tipkalo za DustGuard™ sustav (opcija)
69. Tipkalo za slučaj nužde. Pritisnite ga u slučaju nužde da zaustavite sve funkcije stroja.
    Da biste deaktivirali tipkalo za slučaj nužde, okrenite ga u smjeru označenom strelicom.
70. USB utičnica (opcija)
71. Višefunkcijski zaslon
    Na njemu se prikazuju:
    A) Sati rada
    B) Tip baterija
    C) Postavljena maksimalna brzina kretanja
    D) Razina napunjenosti baterija
    E) Uključivanje centralne četke
    F) Uključivanje bočnih četki
    G) Uključivanje usisnog sustava
    H) Aktiviranje kretanja unazad
    I) Podešavanje brzine bočnih četki
    J) Timer za automatsko isključivanje
    K) Upozorenje otvaranja spremnika otpada
    L) DustGuard™ sustav
    M) Radno svjetlo upaljeno
    N) Centralna četka istrošena
    O) Servisni poziv

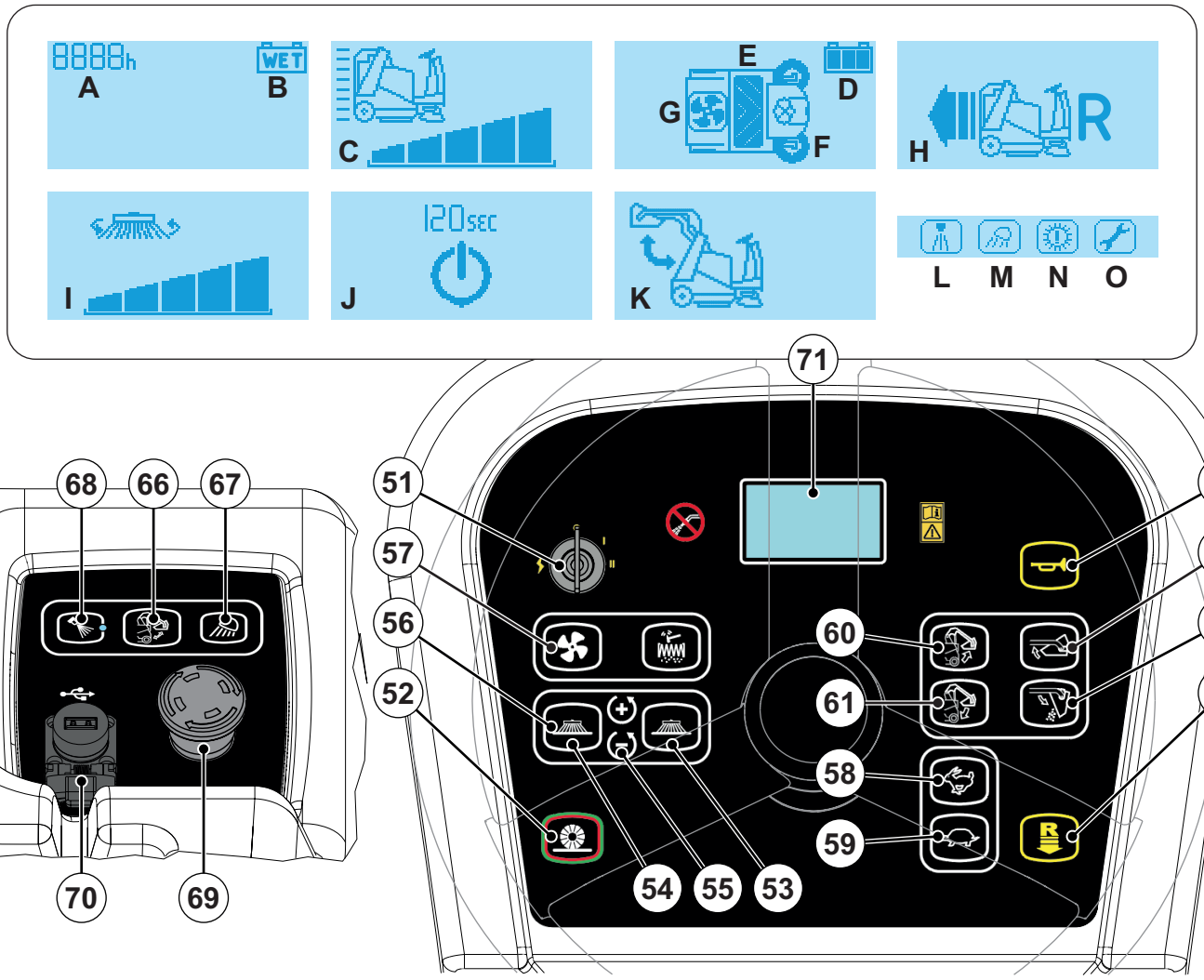

P100893

DODACI/OPCIJE

Kao dodatak standardnim komponentama, stroj može biti opremljen sa sljedećim dodacima/opcijama, prema njegovoj specifičnoj uporabi:

- Lijeva bočna četka
- Centralna i bočne četke s mekšim ili tvrđim čekinjama
- Elektronički punjač baterija
- Papirni filtar prašine
- Flap-ovi koji ne ostavljaju tragove
- Radno svjetlo
- Sigurnosni pojas
- Sjedalo s oprugom
- Desni i lijevi naslon za ruku
- Kotači koji ne ostavljaju trag
- FOPS zaštitni krov
- Poklopac krova
- Zaštitnici bočnih četki
- DustGuard™ sustav
- USB™ utičnica

Za više informacija o opcijskim dodacima, kontaktirajte ovlaštenog distributera.

TEHNIČKI PODACI

Model		**SW5500 B - FLOORTEC R 985 B**
Širina čišćenja	s četkom na jednoj strani	1.175 mm
	s četkama na obadvije strane	1.500 mm
Veličina centralne četke (dužina x promjer)		850 x 360 mm
Promjer bočne četke		500 mm
Spremnik otpada	kapacitet	150 litara
	maksimalna težina koja se može podići	240 kg
	maksimalna visina dizanja	1.650 mm
Filtar	sustav čišćenja	Električni otresač filtra
	prostor	7 m^2
	učinkovitost filtra	77 % @ 0,8 µm
Snaga		WET ili GEL-AGM baterije
Napon sustava		24 V
Vrsta ulja hidraulički sustav		Arnica 46
Centralna četka	snaga motora	1.000 W
	brzina	3.800 rpm
Bočna četka	snaga motora	120 W
	brzina (promjenjiva)	40/155 rpm
Usisni sustav	snaga motora	260 W
Pogon	tip	Električni na prednjem kotaču
	snaga motora s reduktorom	1.200 W
	brzina kretanja unaprijed	9 km/h
	brzina kretanja unazad	4 km/h
Maksimalni nagib prilikom rada		18 %
Hidraulična kontrolna jedinica spremnika otpada		800 W
Motor otresača filtra		2 x 12 W
Ukupna utrošena snaga		2,6 kW
Dimenzije (dužina x širina x visina)	kućište stroja	1.875 x 1.200 x 1.564 mm
	stroj s bočnim četkama	1.875 x 1.300 x 1.564 mm
	stroj s FROPS zaštitnim krovom (opcija)	1.875 x 1.200 x 1.995/2.075 mm
	kućište baterija	470 x 820 x 425 mm

TEHNIČKI PODACI (nastavak)

Model		SW5500 B - FLOORTEC R 985 B
Težina	masa (curb weight) bez baterija	636 Kg
	ukupna masa (curb weight) (*)	1.101 Kg
	masa (curb weight) prednje osovine (*)	502 Kg
	masa (curb weight) stražnje osovine (*)	599 Kg
	Bruto masa vozila (GVW)	1.366 Kg
Specifični pritisak kotača na pod (prednji - stražnji kotači, prilikom kretanja)		1,6 - 0,8 N/mm^2
Razina zvučnog tlaka na radnom mjestu (ISO 11201, ISO 4871, EN 60335-2-72) (LpA)		68 dB(A) ± 3 dB(A)
Razina zvučnog tlaka stroja (ISO 3744, ISO 4871, EN 60335-2-72) (LwA)		88 dB(A)
IP razred zaštite		X3
Kapacitet spremnika za vodu na sustavu za zaštitu od prašine (opcija)		32 litara
Prostor za U okretanje (desno - lijevo)		2.310 - 2.375 mm
Razina vibracija na rukama radnika (ISO 5349-1) (**)		<2,5 m/s^2
Razina vibracija na tijelu radnika (ISO 2631-1) (**)		0,8 m/s^2

(*) Kad je radnik na stroju, bez baterija i sa praznim spremnikom otpada.
(**) U normalnim radnim uvjetima, na ravnoj asfaltnoj površini.

Sastav materijala stroja i reciklaža

Tip	Postotak koji se može reciklirati	Postotna težina SW5500 B - FLOORTEC R 985 B
Aluminij	100 %	0,2 %
Elektromotori - razno	29 %	15,3 %
Željezni materijali	100 %	64,9 %
Kabeli i žice	80 %	0,0 %
Tekućine	100 %	0,5 %
Plastični materijal koji se ne može reciklirati	0 %	0,0 %
Plastični materijal koji se može reciklirati	100 %	0,9 %
Polietilen	92 %	8,7 %
Guma	20 %	9,3 %
Karton - papir - drvo	100 %	0,2 %

Tehnički podaci o hidrauličnom ulju

Viskoznost na 40 °C	mm^2/s	**45**	**32**
Viskoznost na 100 °C	mm^2/s	7,97	6,40
Indeks viskoznosti	/	150	157
Točka zapaljenja COC	°C	215	202
Točka tečenja	°C	-36	-36
Gustoća na 15 °C	kg/l	0,87	0,865

PAŽNJA!
Ako stroj trebate koristiti na temperaturama ambijenta ispod +10 °C, ulje trebate zamijeniti istovrijednim uljem čija će viskoznost iznositi 32 cSt. Za temperature ispod 0 °C, koristite ulje manje viskoznosti.

SHEMA OŽIČENJA

Ključ

A1	Pokretač centralne četke
A2	Pokretač desne bočne četke
A3	Pokretač lijeve bočne četke (opcija)
BAT	Baterije od 24 V
BZ	Sirena za označavanje kretanja unazad
BE	Trepćuće svjetlo
C1	Priključak za baterije
C2	Priključak za punjač baterija (opcija)
CH	Punjač baterija (opcija)
EB1	Matična ploča za kontrolu funkcija
EB2	Matična ploča pogonskog sustava
EB3	Ploča zaslona
EB4	Matična ploča komandne table
EB5	Matična ploča komandne table pored sjedala
ECN	Encoder
ES1	Elektromagnetni prekidač matične ploče za kontrolu funkcija
ES2	Elektromagnetni prekidač matične ploče pogonskog sustava
ES9	Relej sirene
EV1	Elektroventil za dizanje spremnika otpada
EV2	Elektroventil za spuštanje spremnika otpada
EV3	Elektroventil spremnika otpada
F1	Osigurač matične ploče za kontrolu funkcija
F2	Osigurač ključa za paljenje
F3	Osigurač pogonskog sustava
F8	Osigurač sirene
HN	Sirena
KEY	Ključ za paljenje
L1	Radno svjetlo (opcija)
M0	Pogonski kotač
M1	Motor usisnog sustava
M2	Motor otresača filtra
M3	Motor pumpe spremnika otpada
M4	Motor centralne četke
M5	Motor desne bočne četke
M6	Motor lijeve bočne četke (opcija)
P1	Motor pumpe sustava za zaštitu od prašine (opcija)
R1	Papučica gasa
S1	Senzor otvorenog spremnika otpada
S2	Senzor dignutog spremnika otpada
S3	Senzor okretanja spremnika otpada
S4	Senzor istrošenosti centralne četke
S5	Temperaturni senzor pogonskog kotača
SK	Smart ključ (opcija)
SW0	Tipkalo za slučaj nužde
SW1	Sigurnosni mikroprekidač sjedala za vozača
TU	Trackunit (opcija)
USB	USB port (opcija)

Šifre boja

BK	Crna
BU	Plava
BN	Smeđa
GN	Zelena
GY	Siva
OG	Narančasta
PK	Roza
RD	Crvena
VT	Ljubičasta
WH	Bijela
YE	Žuta

SHEMA OŽIČENJA (nastavak)

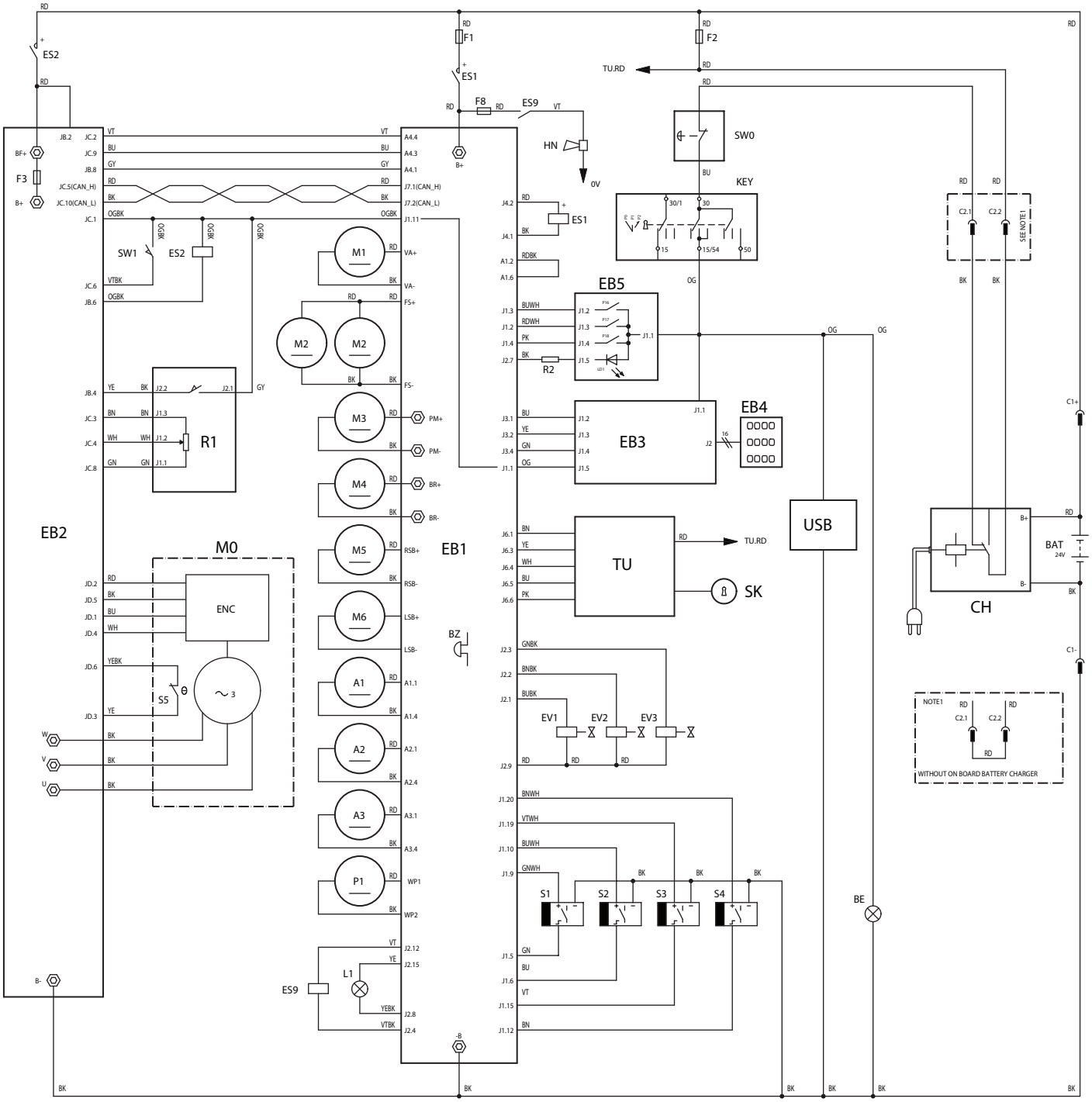

UPORABA

UPOZORENJE!
Na nekim mjestima na stroju nalazi se nekoliko naljepnica koje označavaju:
- ***OPASNOST***
- ***UPOZORENJE***
- ***PAŽNJU***
- ***KONZULTACIJE***

Dok čitate ovaj Priručnik, posebnu pažnju morate obratiti na simbole prikazane na pločicama (pogledajte paragraf u vezi s vidljivim simbolima na stroju).
Nipošto ne smijete pokrivati ove pločice; iste odmah morate zamijeniti ako se oštete.
Ako stroj nije korišten nakon transporta, provjerite jesu li uklonjeni svi elementi korišteni za transport.

PROVJERA/PODEŠAVANJE BATERIJA NA NOVOM STROJU

UPOZORENJE!
Električni dijelovi stroja mogu se ozbiljno oštetiti ako se baterije ispravno ne postave ili ispravno ne spoje.
Baterije mora postaviti isključivo kvalificirano osoblje.
Prema tipu baterija (WET ili GEL-AGM), podesite matičnu ploču stroja.
Prije instaliranja provjerite da baterije nisu oštećene.
Iskopčajte priključak za baterije i utikač punjača baterija.
Rukujte baterijama veoma pažljivo.
Postavite zaštitne kapice na stezaljke baterija koje su isporučene sa strojem.

Stroju je potrebna jedna baterija od 24 V ili četiri baterije od 6 V koje treba spojiti prema shemi (44).
Stroj može biti isporučen u jednoj od sljedećih konfiguracija:
p) Baterije su već instalirane i spremne za uporabu.
q) Bez baterija
Prema konfiguraciji stroja postupite kako slijedi.

a) WET ili GEL-AGM baterije koje su već instalirane na stroju
1. Otvorite poklopac (19) i učvrstite ga pomoću potporne šipke (47).
2. Provjerite jesu li baterije spojene na stroj priključkom (45).
3. Uklonite potpornu šipku (47) i zatvorite poklopac (19).
4. Pri prvoj uporabi stroja s novim baterijama, izvršite kompletni ciklus punjenja baterija (pogledajte postupak u poglavlju Održavanje).

b) Bez baterija
1. Kupite odgovarajuće baterije (pogledajte paragraf “Tehnički podaci”). Obratite se ovlaštenom distributeru baterija za odabir i postavljanje baterija na stroj.
2. Ovisno o odabranom tipu baterija, podesite stroj kako je navedeno u paragrafu Radni parametri u poglavlju Održavanje.
3. Izvršite kompletni ciklus punjenja baterija (vidi postupak u poglavlju Održavanje).

PRIJE PUŠTANJA STROJA U POGON

Popis kontrola

1. Morate biti dobro upoznati s komandama za rad stroja i njihovim funkcijama.
2. Ubacite ključ (51) i pustite stroj u pogon (pogledajte postupak u narednom paragrafu).
3. U prve 2 sekunde nakon uključivanja, na višefunkcijskom zaslonu (71) prikazuju se sati rada stroja (71-A), tip postavljenih baterija (71-B) i postavljena trenutna maksimalna brzina stroja (71-C).

NAPOMENA
Provjerite stupanj napunjenosti baterija. Kad je najmanje jedna crta na simbolu za baterije upaljena i ne trepti na višefunkcijskom zaslonu (71-D), stroj je spreman za uporabu. Kad ostane samo jedna crta na simbolu baterija i ona počne treptati , preporuča se da napunite baterije (pogledajte postupak u poglavlju Održavanje).

4. Provjerite rade li ispravno sirena pritiskom na tipkalo (65), sirena koja upozorava na kretanje unazad pritiskom na tipkalo (64) i tipkalo za radno svjetlo (67, opcija).
5. Provjerite parkirnu kočnicu (7 i 6). Kočnica se mora zadržati (biti blokirana) čvrsto u svom položaju i ne smije postojati mogućnost da se ona lako otpusti (odmah saopćite sve nepravilnosti servisnoj službi tvrtke Nilfisk).
6. Provjerite radi li ispravno papučica glavne kočnice (6).

UPOZORENJE!
Ako je papučica "mekana" ili "nestaje" pod pritiskom i na ovaj način nema učinkovitu snagu kočenja, nemojte voziti stroj (odmah saopćite sve nepravilnosti servisnoj službi tvrtke Nilfisk).

7. Provjerite da nema otvorenih vrata/poklopaca i je li stroj u normalnim radnim uvjetima.

Programiranje čišćenja

1. Odredite duge dionice sa što manjim brojem zaustavljanja i kretanja.
2. Putanje četki se mogu malo preklapati kako bi se osiguralo dobro čišćenje.
3. Izbjegavajte uske radijuse skretanja, udaranje i grebanje strana stroja.

Punjenje spremnika za vodu na DustGuard™ sustavu (opcija)

1. Skinite čep (25) da dođete do otvora za punjenje.
2. Napunite spremnik (23) čistom vodom. Nemojte do kraja puniti spremnik, već ostavite nekoliko centimetara do ruba.

PUŠTANJE MAŠINE U POGON I ZAUSTAVLJANJE

Puštanje stroja u pogon

1. Sjedite na sjedalo vozača (3) i podesite sjedalo pomoću poluge (4) kako biste lako mogli doći do svih komandi.

NAPOMENA
Sjedalo vozača (3) opremljeno je sigurnosnim senzorom, zahvaljujući kojem se stroj može voziti samo kad je vozač sjeo na njega.

2. Ubacite ključ za paljenje (51) i okrenite ga u smjeru kazaljke na satu na "I".
3. Pričekajte (nekoliko sekundi) da se zaslon (71) upali; na njemu se prikazuju sati rada stroja (71-A), tip postavljenih baterija (71-B) i postavljena trenutna maksimalna brzina stroja (71-C).

PAŽNJA!
Prilikom startanja nemojte pritiskati papučicu gasa (5).

4. Deaktivirajte parkirnu kočnicu.
5. Povezite stroj na radno područje, upravljajte njime držeći ruke na volanu (1) i pritiskom na polugu gasa (5).
   Brzina se može podesiti na način što ćete jače ili slabije pritiskati papučicu gasa (5).
   Maksimalnu brzinu kretanja možete podesiti pomoću tipkala (58) i (59).
6. Kretanje stroja unaprijed ili unazad odabira se pritiskom na odgovarajuće tipkalo (64) na komandnoj tabli. Aktiviranje kretanja unazad označeno je zvučnim signalom i na zaslonu (71-H).

UPOZORENJE!
Dok upravljate strojem, izbjegavajte nagle promjene pravca, budite pažljivi i vozite malom brzinom posebice kad je spremnik otpada pun ili kad radite na nizbrdicama.
Vozite stroj sporo na nizbrdicama. Koristite papučicu kočnice (6) da kontrolirate brzinu stroja prilikom spuštanja niz nizbrdice.
Nemojte skretati strojem kad ste na nizbrdici; vozite stroj pravo gore ili dolje.

NAPOMENA
Stroj je opremljen sustavom za zaštitu od klizanja koji kad je potrebno smanjuje brzinu kad se strojem upravlja i kad se stroj vozi na nizbrdicama, i to ovisno o jačini pritiska na papučicu.
Ovo smanjenje brzine ne znači loš rad, već predstavlja odliku zahvaljujući kojoj se povećava stabilnost i sigurnost stroja u svim uvjetima.

Zaustavljanje stroja

1. Da biste zaustavili stroj, pustite papučicu gasa (5).
2. Da biste brzo zaustavili stroj, pritisnite i glavnu kočnicu (6).
3. U slučaju nužde, pritisnite tipkalo za slučaj nužde (69) da odmah zaustavite stroj.
   Da biste deaktivirali tipkalo za slučaj nužde (69), okrenite ga u smjeru kazaljke na satu.

UPOZORENJE!
Tipkalo za slučaj nužde (69) također isključuje i sustav automatskog usporavanja stroja; ukoliko je to učinjeno za vrijeme kretanja stroja, koristite glavnu kočnicu (6) da zaustavite stroj.

4. Okrenite ključ za paljenje (51) na "0" i izvadite ga.

PARKIRNA KOČNICA

1. Aktivirajte parkirnu kočnicu pritiskom na papučicu (6) i akviranjem poluge (7).
2. Deaktivirajte parkirnu kočnicu pritiskom i otpuštanjem papučice (6).

UPOZORENJE!
Prije vršenja bilo kojeg zahvata održavanja, popravke, čišćenja stroja ili zamjene rezervnih dijelova, aktivirajte parkirnu kočnicu.
Aktivirajte parkirnu kočnicu kada stroj parkirate na nizbrdicama.

UPOZORENJE!
Prije nego što stroj ostavite bez nadzora, uvjerite se da parkirna kočnica može zaustaviti stroj na dovoljnoj udaljenosti.

UPOZORENJE!
Kada stroj koristite na nizbrdicama, poštujte maksimalne vrijednosti nagiba označenog na samom stroju (pogledajte tablicu s tehničkim podacima).

RAD STROJA

1. Povezite stroj na radno područje kako je opisano u prethodnom paragrafu.
2. Počnite čistiti na način što ćete spustiti centralnu četku i aktivirati usisni sustav preko One-Touch tipkala (52).
3. (Opcija) aktivirajte DustGuard™ sustav pritiskom na odgovarajuće tipkalo (68).
4. Spustite bočne četke pritiskom na tipkala (53) i (54, opcija). Ako je potrebno, podesite brzinu bočnih četki pritiskom na tipkala + i - (55, simbol na zaslonu 71-I).

NAPOMENA
Četke (18, 15 i 16) mogu se spuštati i podizati čak i kad je stroj u pokretu.
Kad su četke dignute, četke, usisni sustavi i sustav za zaštitu od prašine (opcija) automatski se aktiviraju samo kad se stroj kreće.

NAPOMENA
Simboli bočnih četki (71-F) obavještavaju radnika o radnoj konfiguraciji bočnih četki. Kad je simbol prikazan, to znači da je odgovarajuća bočna četka uključena i isključena zajedno s centralnom četkom preko One-Touch tipkala (52).

5. Počnite metenje na način što ćete voziti stroj s rukama na upravljaču (1) i pritiskom na papučicu gasa (5). Ako je potrebno, podesite maksimalnu brzinu pritiskom na tipkala (58) i (59).
6. Vozite stroj pravo naprijed pri brzini brzog hodanja. Vozite stroj sporije kad trebate pomesti veliku količinu prašine ili krša ili kada sigurni rad zahtijeva manju brzinu. Preklapanje može iznositi 10 cm.
7. Za prikupljanje laganog i glomaznog otpada, podignite prednji flap pritiskom na papučicu (8); imajte na umu da je kapacitet usisavanja stroja smanjen kad je prednji flap podignut.

UPOZORENJE!
Kad radite na vlažnom podu, bitno je da isključite usisni sustav pritiskom na tipkalo (56) kako se filtar prašine ne bi oštetio.

8. Za ispravni rad stroja, filtar prašine mora biti što čistiji. Da biste ga očistili za vrijeme rada, aktivirajte otresač filtra pritiskom na tipkalo (57).
   Za vrijeme rada, ponovite postupak u prosjeku svakih 10 minuta (ovisno o količini prašine u području koje čistite).

NAPOMENA
Ovaj postupak možete izvršiti i kad je stroj u pokretu.

PAŽNJA!
Kad je filtar prašine zapušen i/ili spremnik otpada pun, stroj ne može skupljati prašinu i krš.

9. Spremnik otpada (12) trebate isprazniti svaki put nakon rada odnosno svaki put kad se on napuni (pogledajte postupak u narednom paragrafu).

PAŽNJA!
U slučaju da se jedan od motora četki preoptereti, uslijed stranih tijela koja ga blokiraju ili uslijed prevelikog pritiska četke na tlo (pogledajte postupak u paragrafu Provjera i podešavanje visine centralne/bočnih četki u poglavlju Održavanje), sigurnosni sustav zaustavlja motor.
Stroj morate isključiti i ponovo uključiti kako biste mogli nastaviti raditi nakon zaustavljanja stroja uslijed preopterećenja.

POSTUPAK PRAŽNJENJA SPREMNIKA OTPADA

UPOZORENJE!
Spremnik otpada (12) treba prazniti samo na ravnom terenu.
Nemojte dizati spremnik otpada kad je stroj na nizbrdici.

UPOZORENJE!
Kad dižete i praznite spremnik otpada (12), uvjerite se da oko stroja nema osoba, a posebice u blizini spremnika otpada.

NAPOMENA
Kad je spremnik otpada (12) dignut, usisni sustav se automatski gasi, a maksimalna brzina stroja se smanjuje iz sigurnosnih razloga.

Da biste ispraznili spremnik otpada, dovezite stroj do kante za otpad i postupite kako slijedi.
1. Podignite bočne i centralnu četku.
2. Pritisnite tipkalo za omogućavanje (66) dok pritiskate tipkalo za dizanje spremnika otpada (60) da dignete spremnik otpada (A, Sl. 1) do željenog položaja.
3. Odvezite stroj na prostor za odlaganje otpada i aktivirajte parkirnu kočnicu.
4. Okrenite spremnik otpada (B) pomoću tipkala za omogućavanje (66) i tipkala (62) da ispraznite nakupljeni otpad (C).

PAŽNJA!
Spremnik otpada (A) može se isprazniti samo kad je podignut bar na visinu od oko 35 cm.
Maksimalna visina pražnjenja iznosi oko 150 cm.

5. Vratite spremnik u vodoravni položaj pomoću tipkala za omogućavanje (66) i tipkala (63).
6. Spustite spremnik otpada istovremenim pritiskom na tipkalo za omogućavanje (66) i na tipkalo (61).

PAŽNJA!
Provjerite je li sa zaslona nestao simbol koji pokazuje otvaranje spremnika otpada (71-K) i je li zvučni signal prestao kako biste bili sigurni da se spremnik otpada (12) potpuno vratio u svoj radni položaj.

7. Stroj je spreman nastaviti pometanje.

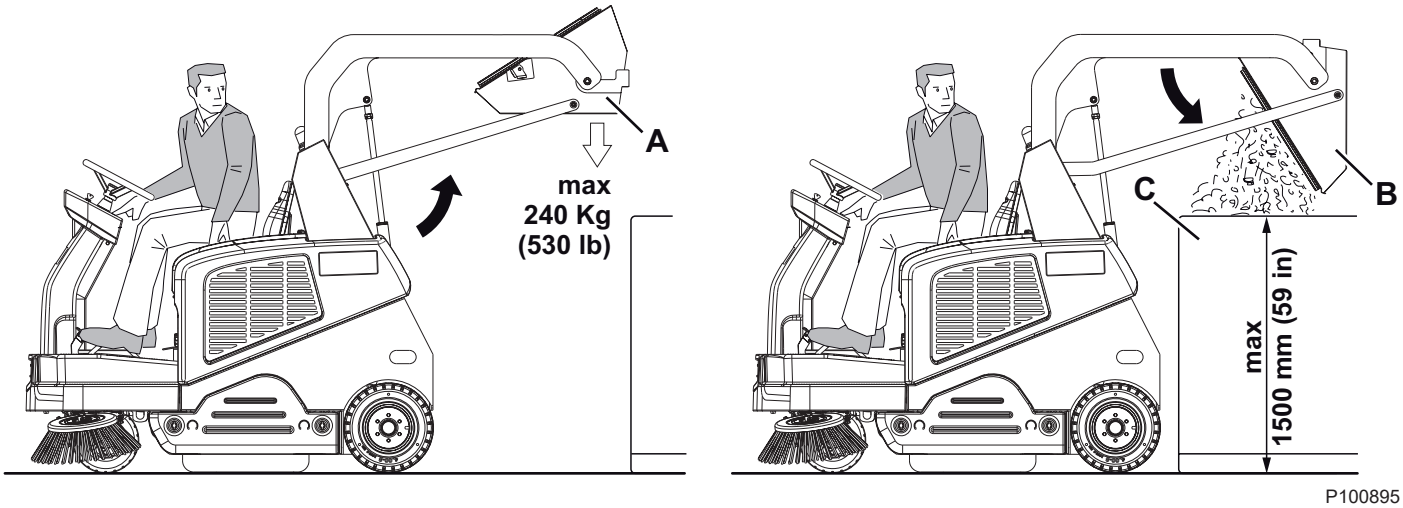

Slika 1

NAKON UPORABE STROJA

Nakon rada, a prije odlaganja stroja, izvršite sljedeći postupak.
– Uključite na kratko otresač filtra pritiskom na tipkalo (57).
– Ispraznite spremnik otpada (12) (pogledajte postupak u prethodnom paragrafu).
– Podignite četke pritiskom na One-Touch tipkalo (52).
– Isključite stroj okretanjem ključa za paljenje (51) na “0”, a potom izvadite ključ.
– Aktivirajte parkirnu kočnicu.
– Ako je potrebno, napunite baterije (pogledajte postupak u Poglavlju Održavanje).

NAPOMENA
Ako stroj parkirate i s njim ne radite, a ključ za paljenje (51) je okrenut na “I” i to duže od 5 minuta, električni sustav dolazi na režim male potrošnje snage (stand-by). Da biste ponovo počeli raditi, potrebno je da isključite i ponovo uključite stroj pomoću ključa za paljenje (51).

DUGI PERIOD NEKORIŠTENJA STROJA

Ako stroj nećete koristiti duže od 30 dana, postupite kako slijedi:
– Izvršite postupke navedene u paragrafu o postupanju sa strojem nakon uporabe.
– Provjerite je li prostor na kojem će se skladištiti stroj suh i čist.
– Iskopčajte priključak za baterije (45).
– (Za strojeve opremljene sustavom za zaštitu od prašine). Ispraznite spremnik (23) i očistite filtar za vodu (pogledajte postupak u poglavlju Održavanje).

ODRŽAVANJE

Ispravno i redovito održavanje može zajamčiti radni vijek i maksimalnu sigurnost pri radu stroja.
U tablici koja slijedi navedena je shema programiranog održavanja. Navedeni vremenski intervali izvođenja zahvata održavanja mogu varirati ovisno o posebnim radnim uvjetima, koje treba odrediti osoba zadužena za održavanje stroja.
Sve zahvate programiranog ili izvanrednog održavanja mora izvršavati kvalificirano osoblje ili ovlašteni servisni centar.

PAŽNJA!

Svaki put kad se prikaže simbol za servisiranje na zaslonu (71), pozovite ovlašteni servis tvrtke Nilfisk za programirano održavanje.

U ovom priručniku opisani su najjednostavniji i najuobičajeniji postupci održavanja.
Za ostale postupke održavanja navedene u tablici programiranog održavanja, pogledajte priručnik s uputama za servisiranje koje možete konzultirati u bilo kojem servisnom centru.

UPOZORENJE!
Da biste izvršili zahvate održavanja, stroj mora biti isključen, ključ za paljenje izvađen, a ako je potrebno, baterije moraju biti iskopčane.
Prije provođenja bilo kojeg postupka održavanja, pažljivo pročitajte upute u poglavlju o Sigurnosti.

TABLICA PROGRAMIRANOG ODRŽAVANJA

Postupak	Nakon isporuke	Svakih 10 sati	Svakih 50 sati	Svakih 100 sati	Svakih 200 sati	Svake godine
Punjač baterija	(1)					
Provjera razine elektrolita u (WET) baterijama		(2)				
Čišćenje centralne četke						
Provjera visine bočnih i centralne četke						
Provjera i čišćenje filtra prašine na spremniku otpada (“A” metoda)			(3)			
Provjera razine ulja hidrauličnog sustava za dizanje spremnika otpada			(2)			
Provjera visine i rada flap-a						
Provjera i čišćenje filtra za vodu na sustavu za zaštitu od prašine (opcija)						
Provjera/podešavanje kočnica kabeli			(*) (4)			
Provjera i čišćenje filtra prašine na spremniku otpada (“B” metoda)				(3)		
Provjera rada otresača filtra				(*)		
Provjera pogonskog remena centralne četke				(*)		
Čišćenje upravljačkog lanca				(*)		
Provjera/podešavanje upravljačkog lanca				(*)		
Provjera rada sigurnosnog uređaja				(2)		
Provjera/podešavanje/zamjena kočionih bubnjeva				(*) (4)		
Provjera i čišćenje filtra prašine na spremniku otpada (“C” metoda)					(3)	
Provjera i/ili zamjena pogonskog remena centralne četke					(*)	
Provjera cjelovitosti brtve spremnika otpada					(*)	
Provjera rada/podešavanje senzora podignutog spremnika otpada					(*)	
Kontrola i/ili zamjena ugljenih četkica motora						(*)
Provjera ulja hidrauličnog sustava						(*)(5)

(*) Za odnosni postupak, pogledajte Priručnik s uputama za održavanje.

(1) Dnevno ili nakon uporabe stroja.
(2) Ili prije početka rada.
(3) Ili češće u prašnjavom području.
(4) Ili češće ukoliko se stroj koristi na nizbrdicama.
(5) Zamijeniti ulje u hidrauličnom sustavu nakon svakih 500 sati ili godišnje.

POSTAVLJANJE/SKIDANJE BATERIJA I POSTAVKA TIPA BATERIJA (WET ILI GEL-AGM)

UPOZORENJE!
Nemojte naginjati olovne (WET) baterije kako ne bi došlo do isticanja iz veoma nagrizajuće tekućine iz baterija. Nemojte spajati, čak ni slučajno, pozitivni i negativni kraj baterija pomoću alata, ključeva itd. To može dovesti do opasnog kratkog spoja.

Postavljanje baterija

Pogledajte paragraf Tehnički podaci da vidite koji je tip baterija odobren.
Ovisno o dimenzijama baterija, provjerite je li moguće postaviti iste u odnosnu lastičnu kutiju, koja je isporučena sa strojem.
Ukoliko su baterije veće od kutij, koristite kvadratne vođice, koje su isporučene sa strojem, da osigurate stabilnost baterija unutar kućišta baterija.

UPOZORENJE!
WET baterije koje nisu hermetički zatvorene trebaju odgovarajuću kutiju kako ne bi došlo do curenja tekućine iz njih.
Nemojte postavljati WET baterije bez odgovarajuće kutije.

1. Aktivirajte parkirnu kočnicu.
2. Provjerite je li izvađen ključ za paljenje (51).
3. Otvorite poklopac kućišta baterija (19) i učvrstite ga pomoću potporne šipke (47).
4. Iskopčajte priključak za baterije (45).
5. Pomoću odgovarajućeg sustava za dizanje, instalirajte baterije (42).
6. Spojite baterije prema jednoj od shema prikazanim na slici 2, ovisno o tipu baterija.
7. Spojite priključak za baterije (45).
8. Postavite tip baterija (WET ili GEL-AGM), prema narednom postupku.

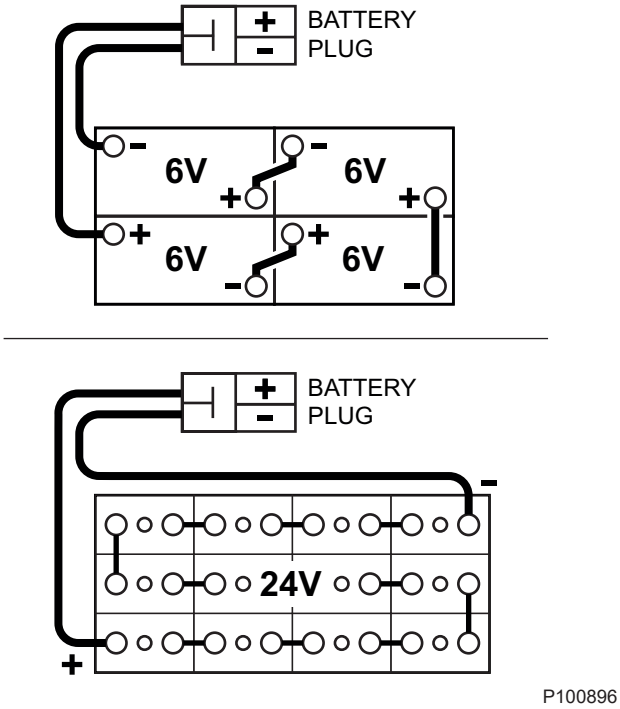

Slika 2

Postavka baterija (WET ili GEL-AGM)

1. Pustite stroj u pogon okretanjem ključa za paljenje (51) na “I”, dok držite pritisnutim tipkala (52) i (53).
2. Uđite u izbornik “Parametri” pritiskom na tipkalo (60).
3. Prelistajte parametre uzastopnim pritiskom na tipkalo (60) sve dok ne dođete do parametra “TIP BATERIJA” .
4. Ako je potrebno, promijenite postavku pomoću tipkala (58) i (59).

Vađenje baterija

1. Aktivirajte parkirnu kočnicu.
2. Izvadite ključ za paljenje (51).
3. Otvorite poklopac kućišta baterija (19) i učvrstite ga pomoću potporne šipke (47).
4. Iskopčajte priključak za baterije (45).
5. Iskopčajte žice i kabele baterije (42).
6. Uklonite sve četvrtaste vodilice ili nosače za pritezanje baterija.
7. Provjerite jesu li kapice (43) olovnih (WET) baterija zatvorene, kako ne bi došlo do isticanja iz veoma nagrizajuće tekućine iz baterija.
8. Pomoću odgovarajućeg sustava za dizanje, izvadite baterije (42).

PUNJENJE BATERIJA

PAŽNJA!
Napunite baterije kad počne treptati posljednja crta na simbolu baterija , ili svaki put kad završite posao. Redovito punjenje baterija produžava njihov vijek trajanja.

UPOZORENJE!
Kad su baterije prazne, napunite ih što prije budući se njihov vijek trajanja skraćuje kad su prazne.

UPOZORENJE!
Ako je stroj opremljen olovnim (WET) baterijama, njihovo punjenje dovodi do stvaranja veoma eksplozivnog vodikovog plina. Punite baterije u dobro prozračenoj prostoriji i podalje od otvorenog plamena. Nemojte pušiti prilikom punjenja baterija.
Za vrijeme punjenja baterija poklopac uvijek mora biti otvoren.

UPOZORENJE!
Budite posebno pažljivi za vrijeme punjenja olovnih (WET) baterija jer može doći do curenja tekućine iz baterija. Tekućina baterija je nagrizajuća. Ako dođe u dodir s kožom ili očima, dobro isperite vodom i obratite se liječniku.

1. Odvezite stroj na ravnu površinu i aktivirajte parkirnu kočnicu.
2. Okrenite ključ za paljenje (51) na “0”.
3. Otvorite poklopac kućišta baterija (19) i učvrstite ga pomoću potporne šipke (47).
4. (Samo za WET baterije). Provjerite razinu elektrolita u baterijama (42). Ako je potrebno, dolijte ga kroz kapice (43). Ostavite kapice baterija otvorene za naredno pujenje baterija. Ako je potrebno, očistite gornju površinu baterija.
5. Napunite baterije prema jednoj od navedenih metoda, ovisno o tome postoji li elektronički punjač baterija (48) (opcija).

Punjenje baterije vanjskim punjačem baterije

1. Provjerite u Priručniku za punjač baterije je li punjač baterije odgovarajući.
   Nazivni napon punjača baterija mora biti 24 V.

PAŽNJA!
Koristite punjač baterija koji je prikladan za tip instaliranih baterija.

2. Iskopčajte priključak za baterije (45), opremljen ručkom, i spojite ga na valjski punjač baterija.
3. Spojite punjač baterija na električnu mrežu.
4. Nakon punjenja, iskopčajte priključak za baterije (45) s punjača baterija.
5. (Samo za WET baterije). Provjerite razinu elektrolita unutar baterija i zatvorite sve kapice (43).
6. Ponovo spojite priključak za baterije (45) na priključak stroja.
7. Uklonite potpornu šipku (47) i zatvorite poklopac (19). Sad je stroj spreman za uporabu.

UPOZORENJE!
Nikada nemojte spajati punjač baterija na suprotnu stranu priključka fiksiranog na stoju. Elektornički sustav bi se mogao trajno oštetiti.

Punjenje baterija pomoću punjača baterija ugrađenog na stroju (opcija)

NAPOMENA
Okrenite tipkalo punjača baterija na WET ili GEL-AGM prema tipu baterija.

1. (Samo za WET baterije). Provjerite razinu elektrolita u baterijama. Ako je potrebno, dolijte ga kroz kapice (43). Zatim ostavite sve kapice (43) otvorene da se baterije napune.
   Kad se dostigne pravilna razina, očistite, ako je potrebno, gornju površinu baterija.
2. Spojite utikač punjača baterija (48) na električnu mrežu.

UPOZORENJE!
Provjerite poklapaju li se napon i frekvencija navedeni na pločici punjača baterija s vrijednostima električne mreže.

NAPOMENA
Kad je punjač baterija spojen na električnu mrežu, sve funkcije stroja se automatski isključuju.

3. Kad je na punjaču baterija upaljeno zeleno signalno svjetlo (48), to znači da su baterije napunjene.
4. Za više informacija o radu punjača baterija (48), pogledajte priručnik za punjač baterija.
5. Iskopčajte kabel punjača baterija (48) s električne mreže.
6. (Samo za WET baterije). Zatvorite sve kapice (43).
7. Uklonite potpornu šipku (47) i zatvorite poklopac (19). Sad je stroj spreman za uporabu.

VIŠEFUNKCIJSKI RADNI ZASLONI

Glavni zaslon (E, Sl. 3)

1. Okrenite ključ za paljenje (51) u položaj startanja “I” dok držite pritisnutim tipkala (52) i (53) da biste pristupili glavnom zaslonu (E, Sl. 3).
2. Pritisnite tipkalo (A) da promijenite postavke stroja (pogledajte paragraf Zaslon s postavkama stroja).
3. Pritisnite tipkalo (B) za provjeru bilo kojeg alarma pohranjenog u stroju (pogledajte paragraf Zaslon s memorijom alarma).
4. Pritisnite tipkalo (C) da provjerite sate rada stroja (pogledajte paragraf Zaslon s brojačem sati).
5. Pritisnite tipkalo (D) da izađete iz režima super korisnika i da s vratite na režim radnika.

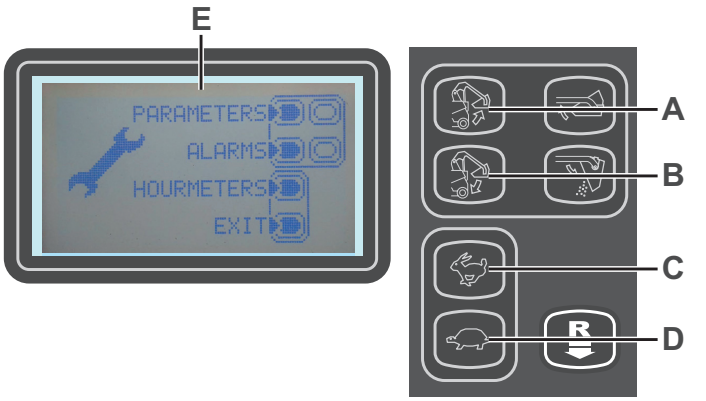

P100897

Slika 3

Zaslon postavki stroja (F, Sl. 4)

Ova funkcija Vam omogućava da prilagodite vrijednosti parametrima opisanim u narednoj tablici s promjenjivim parametrima.

1. Da biste povećali vrijednost tekućeg parametra, pritisnite tipkalo (C).
   Da biste smanjili vrijednost tekućeg parametra, pritisnite tipkalo (D).
2. Da biste otišli na naredni parametar, pritisnite tipkalo (A).
3. Da biste se vratili na glavni prikaz na zaslonu, držite pritisnutim tipkalo (B).

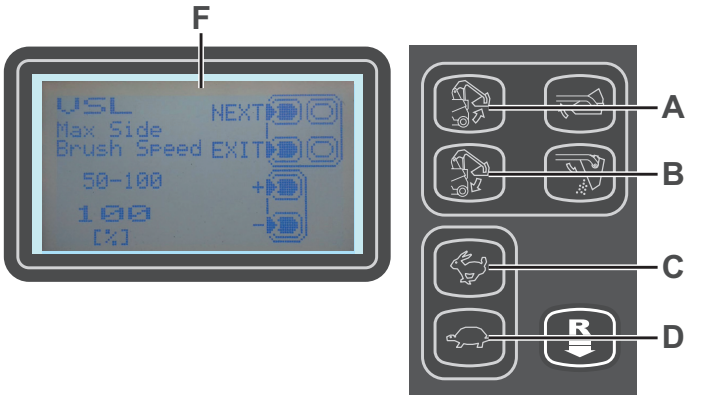

P100898

Slika 4

TABLICA PROMJENJIVIH PARAMETARA		Vrijednosti		
Šifra	**Opis**	**Minimalno**	**Tvorničke postavke**	**Maksimalno**
VSL	Brzina bočne četke	50%	100%	100%
SCF	Vrijeme aktiviranja otresača filtra	5 sek.	20 sek.	60 sek.
FVMIN	Minimalna brzina kretanja unaprijed	0%	25%	100%
FVMAX	Maksimalna brzina kretanja unaprijed	10%	85%	100%
RVMAX	Maksimalna brzina kretanja unazad	10%	30%	50%
BAT	Instalirani tip baterija (vidi tablicu)	0	0	1
TOFF	Vrijeme automatskog gašenja	0 sek.	300 sek.	600 sek.
BRGH	Kontrast na zaslonu	5	25	50
RESET	Resetirajte sve parametre na vrijednosti postavljene u tvornici	0	0	1

Instalirani tip baterija		Vrijednost
WET	Baterija s tekućim kiselim elektrolitom	0
GEL / AGM	Obične GEL ili AGM baterije	1

Zaslon s memorijom alarma (G, Sl. 5)

Ova funkcija Vam omogućava da provjerite sve alarme pohranjene na stroju.
Koristite ovu funkciju samo uz pomoć servisne službe tvrtke Nilfisk da riješite sve probleme vezane za rad stroja.
Da biste se vratili na glavni zaslon (E, Sl. 3), pritisnite više puta tipku (A).

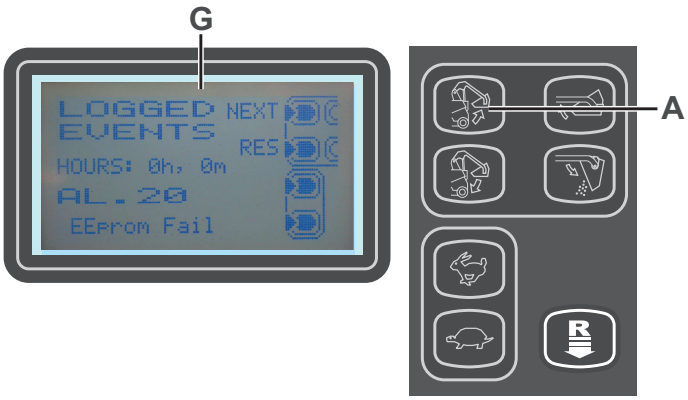

P100899

Slika 5

Zaslon s brojačem sati (H, Sl. 6)

Ova funkcija Vam omogućava da provjerite sate rada svakog pojedinačnog podsustava stroja:
- Brojač UKUPNIH sati (stroja)
- Brojač sati BOČNIH ČETKI (vrijeme uporabe bočnih četki)
- Brojač sati CENTRALNE ČETKE (vrijeme uporabe glave uporabe)
- Brojač sati POGONSKOG SUSTAVA (vrijeme uporabe pogonskog sustava)
- Brojač sati USISNOG SUSTAVA (vrijeme uporabe usisnog sustava)

Da biste se vratili na glavni zaslon (E, Sl. 3), pritisnite tipku (A).

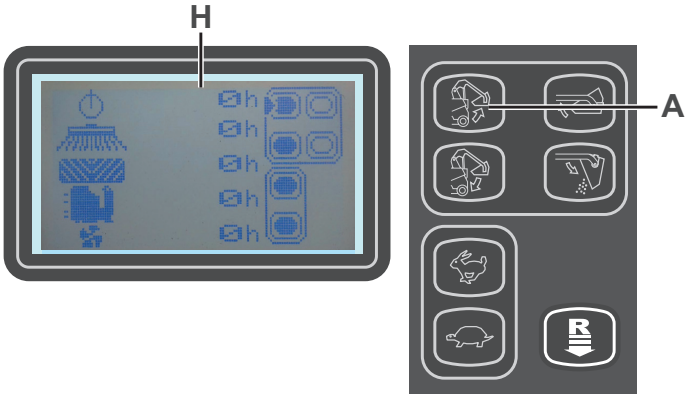

P100900

Slika 6

PROVJERA I PODEŠAVANJE VISINE CENTRALNE ČETKE

NAPOMENA
Dostupne su četke s tvrđim ili mekšim čekinjama. Ovaj postupak se može primijeniti na sve tipove četki.

1. Provjerite visinu centralne četke kako je niže navedeno:
   - Odvezite stroj na ravnu površinu.
   - Aktivirajte parkirnu kočnicu.
   - Spustite centralnu četku pritiskom na One-Touch tipkalo (52).
   - Uključite okretanje četke ponovnim pritiskom na One-Touch tipkalo (52) koje trebate držati pritisnutim na 3 sekunde.
   - Nakon 30 sekundi rada četke (što se može vidjeti na zaslonu, kako je prikazano na Sl. 7), podignite četku pritiskom na tipkalo One-Touch (52).
   - Provjerite iznosi li širina traga centralne četke (A, Sl. 8), čitavom svojom dužinom, od 2 do 4 cm.

   Ako navedeni trag (A) nije unutar navedenih specifikacija, podesite visinu centralne četke na slijedeći način.
2. Okrenite gumb, (B, Sl. 9) kako je niže prikazano:
   - Da biste povećali širinu traga, okrenite gumb suprotno od kazaljke na satu.
   - Da biste smanjili širinu traga, podignite centralnu četku pritiskom na One-Touch tipkalo (52) i okrenite gumb u smjeru kazaljke na satu.

NAPOMENA
Gumb se može koristiti kako za podešavanje traga tako i za podešavanje četke prema istrošenosti čekinja.

3. Izvršite ponovo korak 1 da provjerite je li centralna četka na točnoj udaljenosti od tla.
4. Kad se na zaslonu pojavi simbol (71-N), zamijenite četku kako je opisano u narednom paragrafu.

NAPOMENA
Ako niste u mogućnosti prikladno podesiti trag četke (A, Sl. 8), zato što pritisak na pod na krajevima nije isti, pogledajte Priručnik s uputama za održavanje.

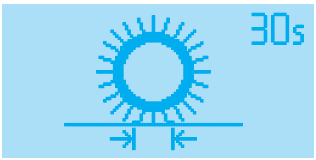

P100901

Slika 7

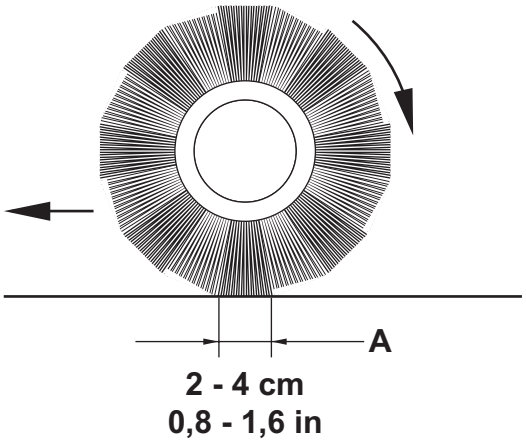

P100902

Slika 8

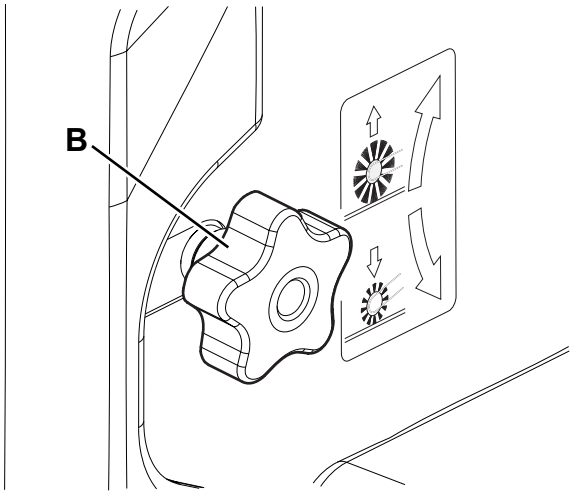

P100903

Slika 9

ZAMJENA CENTRALNE ČETKE

UPOZORENJE!
Preporuča se da nosite zaštitne rukavice kad mijenjate centralnu četku jer između čekinja može biti oštrih ostataka.

1. Odvezite stroj na ravnu površinu i aktivirajte parkirnu kočnicu.
2. Uvjerite se da je četka dignuta.
3. Okrenite ključ za paljenje (51) na “0” i izvadite ga.
4. Skinite lijeva vrata (A, Sl. 10) okretanjem spojnica (B).
5. Povucite gumb (C, Sl. 11) kako je prikazano strelicom da otkačite stezni nosač (D).
6. Okrenite i otvorite stezni nosač (D) zajedno s lijevim bočnim flap-om (E).
7. Skinite centralnu četku (F, Sl. 12).
8. Provjerite da na pogonskoj glavčini (G) nema nečistoće ili stranih tijela (kanapa, krpa, itd.) koje su se slučajno zapetljale u čekinje.
9. Nova centralna četka može se namontirati sa savijenim čekinjama kako je prikazano na slici (H).
10. Namontirajte novu centralnu četku i uvjerite se da je šesterostrana mrežica (I) ispravno namontirana na odgovarajuću pogonsku glavčinu (G).
11. Okrenite i zatvorite stezni nosač (D, Sl. 11); kad je zatvoren, lagano povucite gumb (C) dok ne klikne.

NAPOMENA
Kad je on zatvoren, rukom gurnite centralnu četku da se zakvači u kupastoj glavčini steznog nosača (D).

12. Ponovo namontirajte lijeva vrata (A, Sl. 10) i zatvorite ih spojnicama (B).

PAŽNJA!
Provjerite i podesite visinu centralne četke kako je navedeno u prethodnom paragrafu.

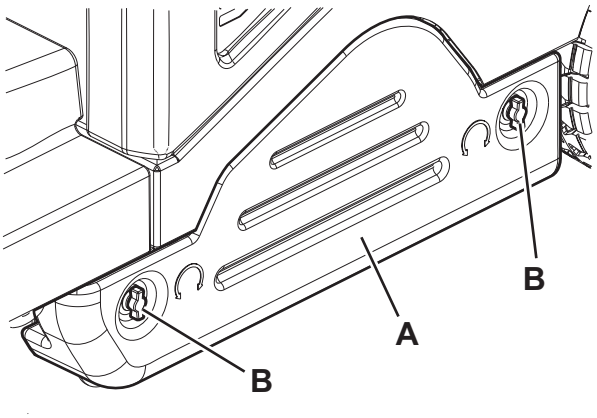

P100904

Slika 10

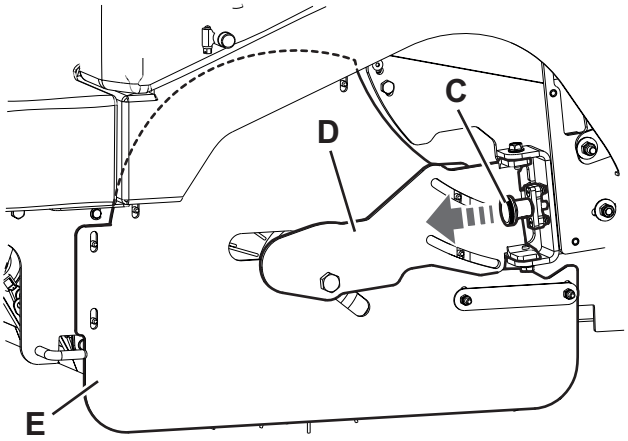

P100905

Slika 11

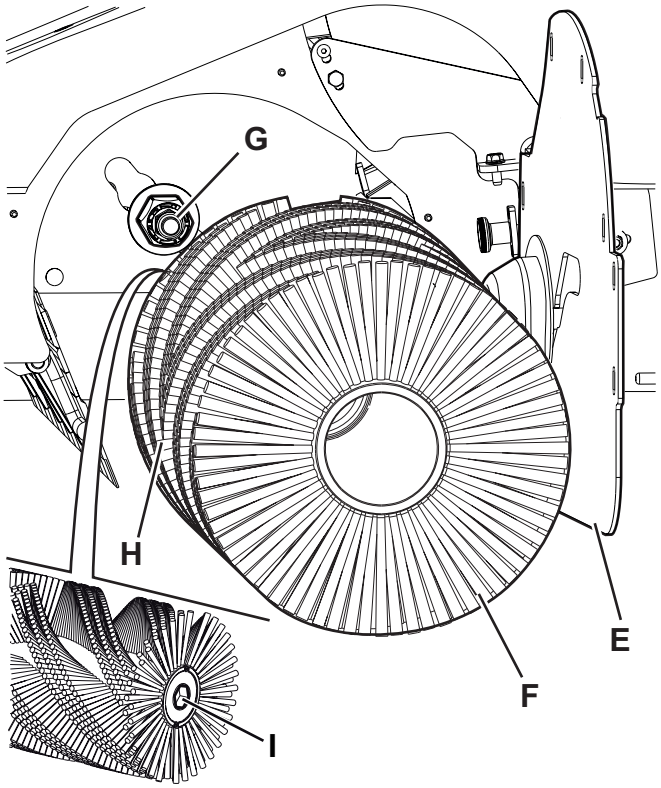

P100906

Slika 12

PROVJERA I PODEŠAVANJE VISINE BOČNIH ČETKI

NAPOMENA
Dostupne su četke s tvrđim ili mekšim čekinjama. Ovaj postupak se može primijeniti na sve tipove četki.

1. Provjerite udaljenost bočnih četki od tla, kako slijedi:
   - Odvezite stroj na ravnu površinu.
   - Stroj mora mirovati, spustite bočne četke i uključite ih na nekoliko sekundi.
   - Zaustavite i podignite bočne četke, zatim pokrenite stroj.
   - Provjerite jesu li tragovi bočne četke onakvi kako je prikazano na slici (A i B, Sl. 13).

   Ako trag nije unutar navedenih specifikacija, podesite visinu bočne četke na slijedeći način.
2. Aktivirajte parkirnu kočnicu.
3. Okrenite ključ za paljenje (51) na “0”.
4. Za desnu bočnu četku, djeluje na međuzupčanik popuštanjem gumba (C, Sl. 14), potom okrenite gumb za podešavanje (D) i obratite pažnju na sljedeće:
   - Da biste povećali pritiskanje, okrenite gumb suprotno od kazaljke na satu.
   - Da biste smanjili pritiskanje, okrenite gumb u smjeru kazaljke na satu.
5. Nakon podešavanja, blokirajte međuzupčanik pomoću gumba (C).
6. Za lijevu bočnu četku, djelujte na međuzupčanik popuštanjm gumba (E) i podesite gumb (F).
7. Nakon podešavanja, blokirajte međuzupčanik pomoću gumba (E).
8. Izvršite korak 1 ponovo da provjerite trag bočne četke na tlu.
9. Ako je četka suviše istrošena da bi se mogla podesiti, zamijenite je kako je opisano u narednom paragrafu.

NAPOMENA
Ako je potrebno, moguće je podesiti nagib i bočne četke (pogledajte postupak u Priručniku s uputama za održavanje).

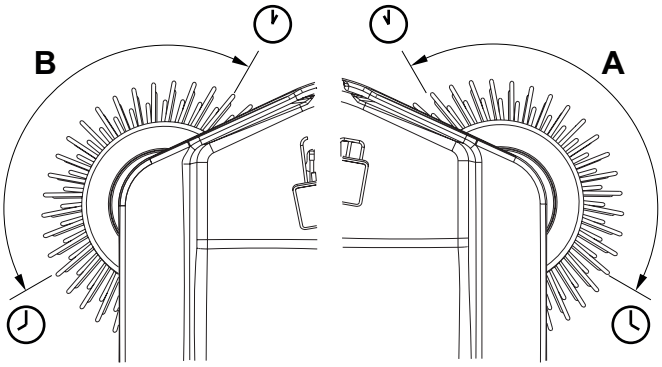

P100907

Slika 13

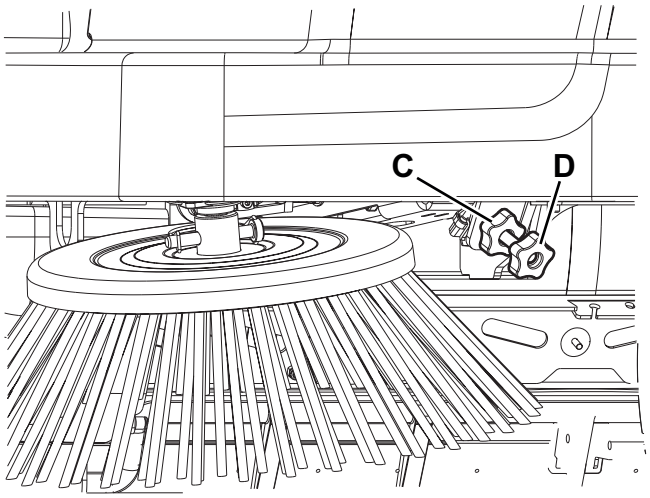

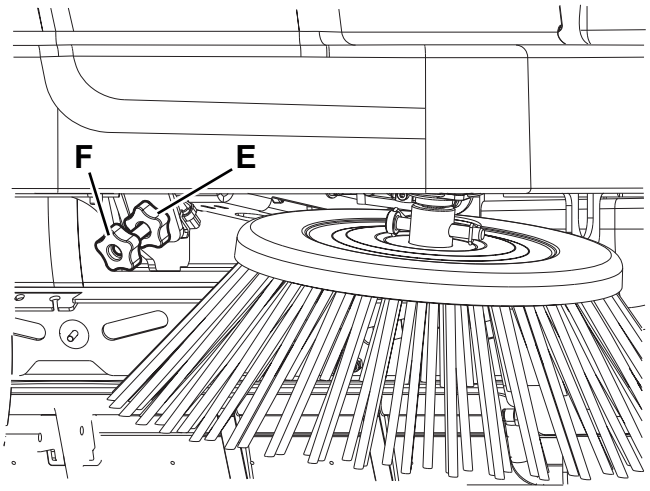

P100908

Slika 14

ZAMJENA BOČNE ČETKE

UPOZORENJE!
Preporuča se da nosite zaštitne rukavice kad mijenjate bočnu četku jer između čekinja može biti oštrih ostataka.

1. Odvezite stroj na ravnu površinu i aktivirajte parkirnu kočnicu.
2. Okrenite ključ za paljenje (51) na “0”.
3. Skinite spojnicu osovine (A, Sl. 15), a zatim osovinu.
4. Skinite četku (B) i uzmite zaštitnu prirubnicu (C).
5. Namontirajte na glavčinu (D) novu bočnu četku sa zaštitnim prirubnicama.
6. Ubacite stezni klin i zakvačite njegovu sigurnosnu stezaljku.
7. Provjerite i podesite visinu bočnih četki kako je navedeno u prethodnom paragrafu.

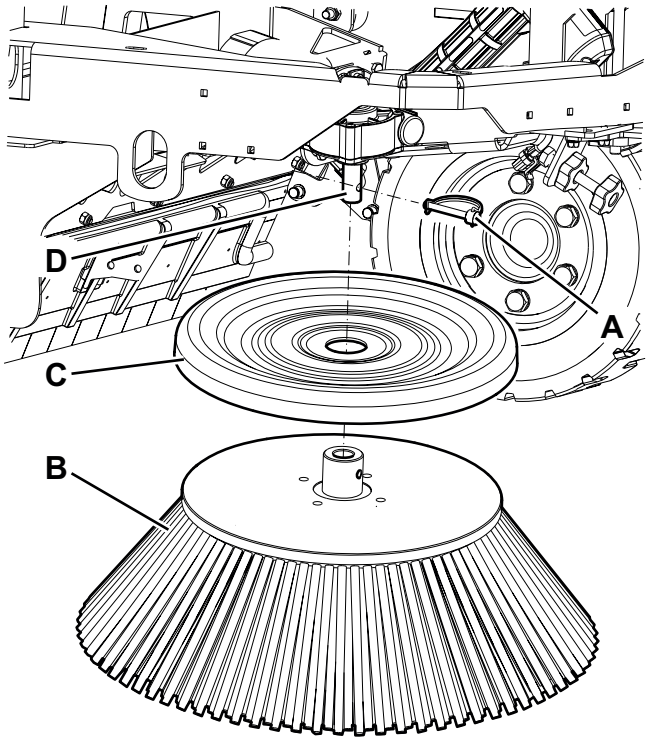

P100909

Slika 15

ČIŠĆENJE PLOČASTOG FILTRA PRAŠINE I PROVJERA NJEGOVE CJELOVITOSTI

Filtar prašine redovito trebate čistiti kako bi se održala učinkovitost usisnog sustava. Pridržavajte se preporučenih vremenskih intervala za servisiranje filtera kako bi oni što duže trajali.

UPOZORENJE!
- ***Koristite zaštitne naočale prilikom čišćenja filtra.***
- ***Nemojte bušiti filtar.***
- ***Očistite filtar u dobro provjetrenom prostoru.***
- ***Nosite odgovarajuću masku za prašinu da ne biste udisali prašinu.***

1. Odvezite stroj na ravnu površinu, aktivirajte parkirnu kočnicu i okrenite ključ za paljenje (51) na “0”.
2. Otvorite poklopac kućišta baterija (19) i provjerite je li on učvršćen pomoću potporne šipke (47).
3. Otpustite spojnice (A. Sl. 16) i otvorite poklopac usisnog sustava (B).
4. Podignite filtar prašine (C, Sl. 17) i skinite ga sa stroja.
5. Očistite filtar jednom od navedenih metoda:

Metoda “A”

Pokupite prašinu s filtra. Lagano udarite filtar o ravnu površinu (prljava strana treba biti dolje) da uklonite prašinu i nečistoću.

NAPOMENA
Pazite da ne oštetite metalnu usnu koja prelazi brtvu.

Metoda “B”

Pokupite prašinu s filtra. Pušite komprimiranim zrakom (maksimalni tlak 6 Bar) na čistu stranu filtra (u smjeru suprotnom od protoka zraka).

Metoda “C” (samo za opcijske poliesterske filtre)

PAŽNJA!
Za papirni filtar: nemojte koristiti vodu ili deterdžent za čišćenje ovog filtra, jer bi se on mogao tako oštetiti.

Pokupite prašinu s filtra. Potom potopite filtar u toplu vodu na 15 minuta, pa ga isperite pod blagim mlazom vode (maksimalni tlak 2,5 Bar). Prije nego što filtar ponovo namontirate na stroj, on se mora dobro osušiti.
Za bolje čišćenje, dopušteno je prati filtar vodom i sredstvima za pranje bez pjene.
Na ovaj način filtar će se bolje oprati, ali to smanjuje vijek trajanja filtra, te se stoga on mora češće mijenjati. Uporaba neprikladnog sredstva za pranje može oštetiti filtar.

6. Namontirajte filtar u obrnutom redoslijedu od redoslijeda skidanja i obratite pažnju na sljedeće:
   - Očistite kućište filtra.
   - Postavite filtar na način da mrežica bude okrenuta na gore (D, Sl. 17).
   - Ako je brtva filtra oštećena ili nedostaje, morate je zamijeniti.
7. Pritisnite polugu (E) da otkačite i zatvorite poklopac (B, Sl. 16).
8. Zakačite spojnice (A).

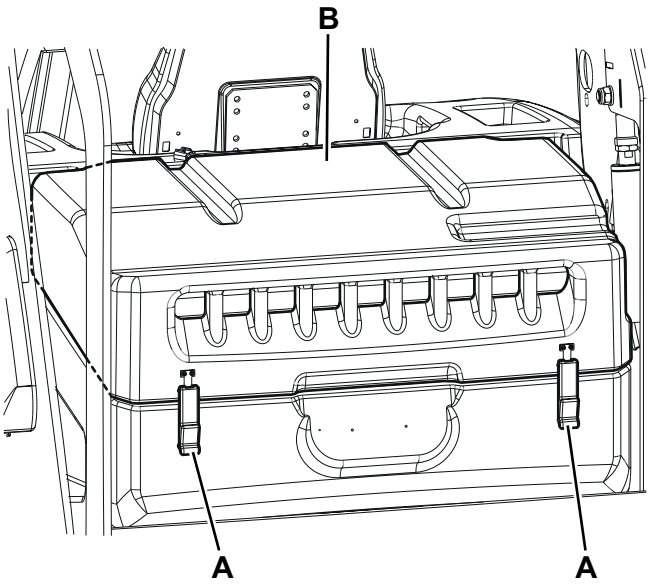

P100910

Slika 16

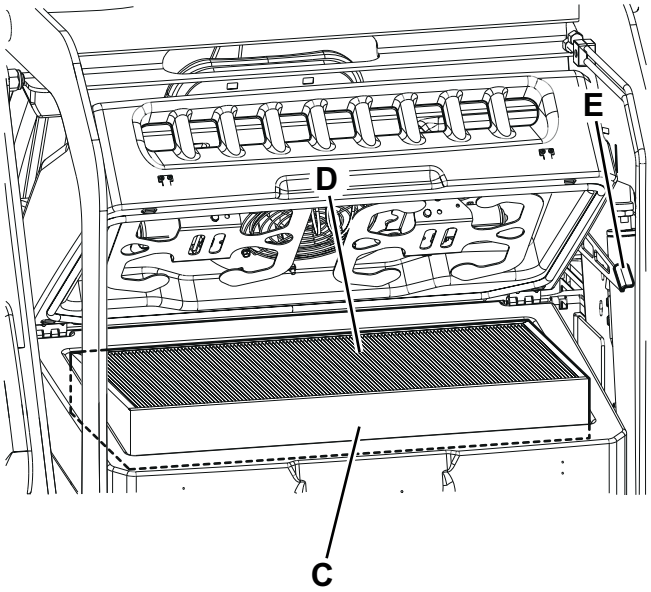

P100911

Slika 17

PROVJERA VISINE I RADA FLAPA

Pripremne radnje

1. Ispraznite spremnik otpada (kako je navedeno u poglavlju Uporaba), budući da težina otpada u spremniku može ugroziti provjeru visine flap-ova.
2. Odvezite stroj na ravnu površinu koja je pogodna za kontrolu visine flap-ova.
3. Okrenite ključ za paljenje (51) na “0” i aktivirajte parkirnu kočnicu.

Provjera bočnih flap-ova

4. Skinite lijeva i desna vrata (14 i 13) okretanjem steznika.

NAPOMENA
Spojnice (13) desnih vrata moraju biti zategnute alatom.

5. Provjerite u kakvom se stanju nalaze bočni flap-ovi (A, Sl. 18) i (B).
   Zamijenite flap-ove ukoliko na njima ima posjekotina (C, Sl. 19) većih od 20 mm ili pukotina/razderotina (D) većih od 10 mm (za zamjenu flap-ova, pogledajte priručnik s uputama za servisiranje).
6. Provjerite je li udaljenost bočnih flap-ova (A, Sl. 18) i (B) od poda između 0 - 3 mm (E, Sl. 20).
   Ako je potrebno, olabavite matice (F, Sl. 18) i podesite položaj flap-ova. Na kraju pritegnite matice (F).

Provjera prednjeg i stražnjeg flap-a

7. Skinite centralnu četku kako je navedeno u odgovarajućem paragrafu.
8. Provjerite u kakvom se stanju nalazi prednji (G, Sl. 21) i stražnji flap (H) i (I).
   Zamijenite flap-ove ukoliko na njima ima posjekotina (C, Sl. 19) većih od 20 mm ili pukotina/razderotina (D) većih od 10 mm.
9. Provjerite da li prednji (G, Sl. 21) i stražnji flap (I) lagano dodiruju tlo, a da se od njega ne odvajaju (J, Sl. 20).
10. Za zamjenu flap-ova pogledajte priručnik s uputama za servisiranje.

Montaža

11. Namontirajte dijelove u obrnutom redoslijedu od redoslijeda u kojem ste ih rastavili.

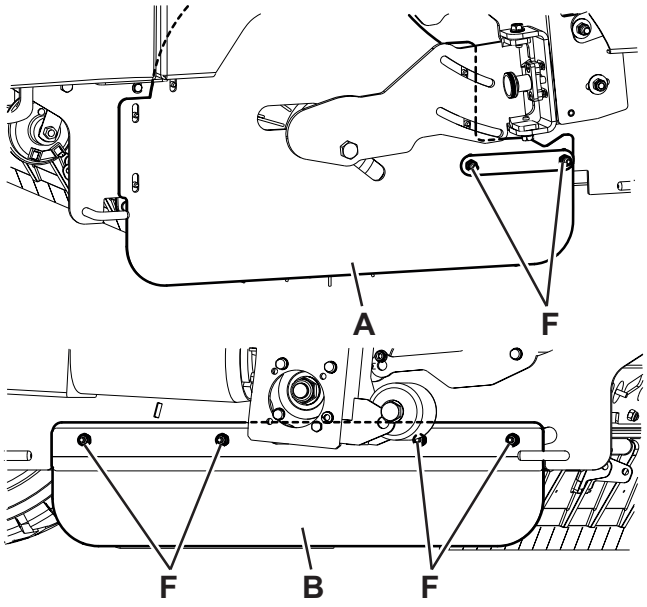

P100912

Slika 18

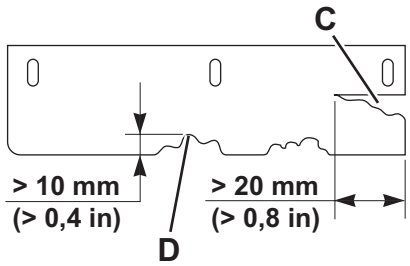

P100913

Slika 19

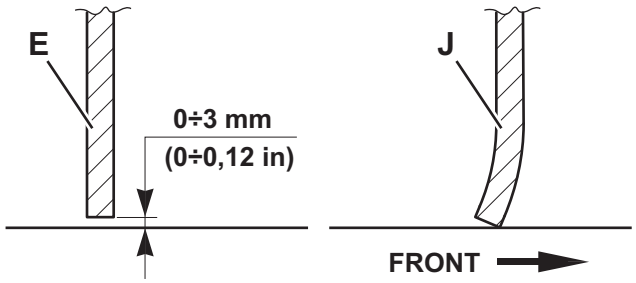

P100914

Slika 20

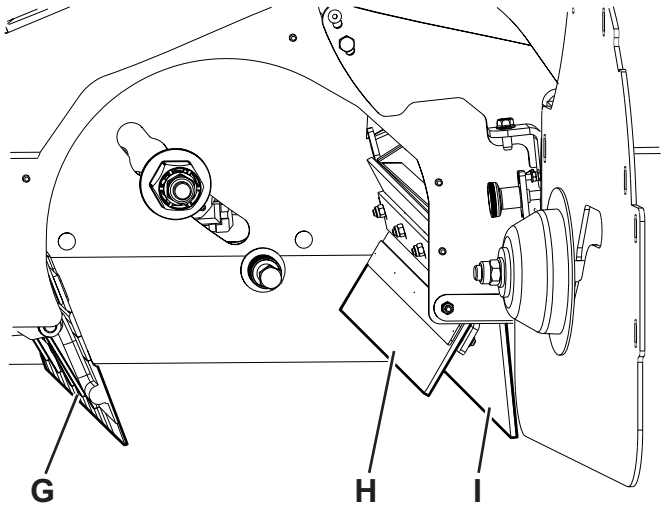

P100915

Slika 21

ČIŠĆENJE FILTRA ZA VODU NA DUSTGUARD™ SUSTAVU (OPCIJA)

NAPOMENA
Da voda ne bi izašla vani za vrijeme čišćenja filtra, uključite sustav za zaštitu od prašine i ispraznite spremnik sustava (23).

1. Odvezite stroj na ravnu površinu.
2. Okrenite ključ za paljenje (51) na “0” i aktivirajte parkirnu kočnicu.
3. Podignite i skinite lijevu bočnu ploču (32) da dođete do filtra za vodu (A, Sl. 22) na sustavu za kontrolu prašine.
4. Odvijte i skinite prozirni poklopac (B) i brtvu (C), zatim skinite filtarsku mrežicu (D).
5. Očistite ih i postavite na nosač (E).

NAPOMENA
Postavite brtvu (C) i mrežasti filtar (D) u kućišta na poklopcu i držaču sklopa filtra.

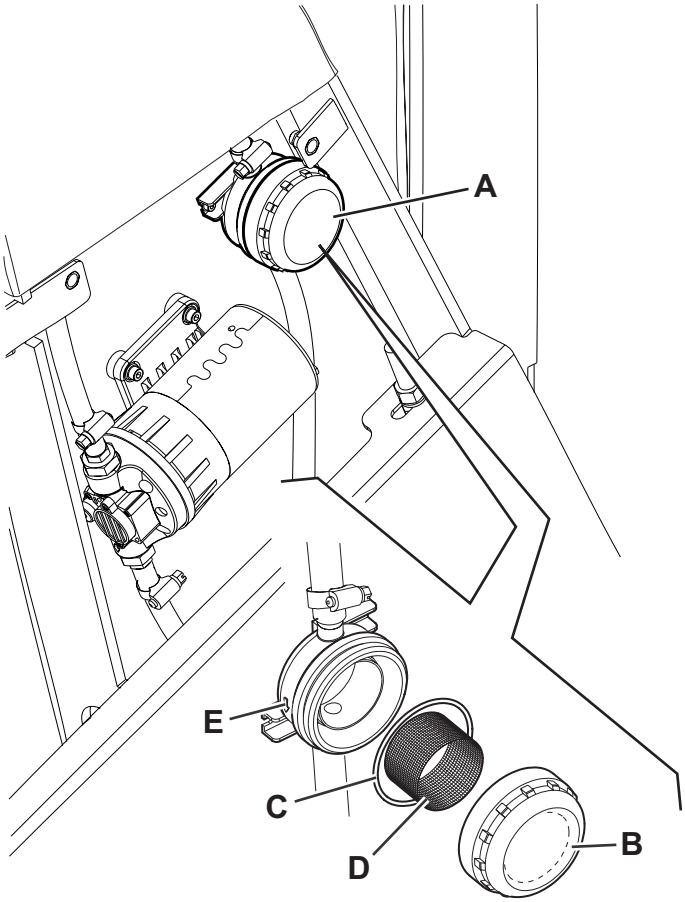

P100916

Slika 22

PROVJERA RAZINE ULJA HIDRAULIČNOG SUSTAVA

UPOZORENJE!
Ovaj postupak treba izvršiti kad je spremnik otpada (11) potpuno uvučen.

1. Okrenite ključ za paljenje (51) na “0” i aktivirajte parkirnu kočnicu.
2. Otvorite poklopac kućišta baterija (19) i učvrstite ga pomoću potporne šipke (47).
3. Provjerite je li razina ulja u spremniku hidrauličnog sustava (46) između oznake za minimum (MIN) i oznake za maksimum (MAX) kako je prikazano na slici 23.
4. Ako je potrebno, dodajte ulje kroz poklopac (A), koristite ulje koje je navedeno u paragrafu Tehnički podaci.
5. Uklonite potpornu šipku (47) i zatvorite poklopac (19).

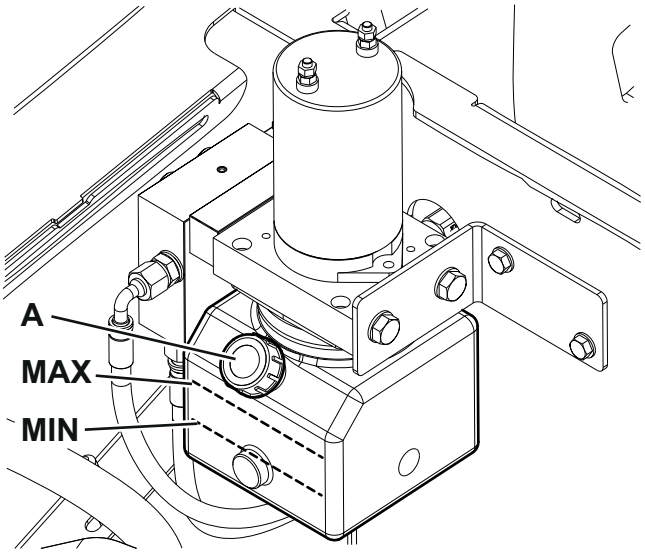

P100917

Slika 23

PROVJERA I ZAMJENA OSIGURAČA

NAPOMENA
Svi elektronički krugovi stroja su zaštićeni elektroničkim uređajima koji se automatski resetiraju. Sigurnosni osigurači iskaču samo u slučaju ozbiljnih kvarova.
Iz ovog razloga, osigurače mora zamijeniti isključivo kvalificirano osoblje.
Pogledajte priručnik s uputama za servisiranje koji je dostupan kod ovlaštenog distributera tvrtke Nilfisk.

SIGURNOSNE FUNKCIJE

Stroj ima sljedeće sigurnosne funkcije.

GUMB ZA SLUČAJ NUŽDE

Nalazi se na radnikovoj lijevoj strani (69). Treba ga pritisnuti u slučaju nužde da se zaustave sve funkcije stroja.

MIKROPREKIDAČ ZA SJEDALO VOZAČA

Nalazi se unutar sjedala vozača (3) i ne dopušta da stroj radi ukoliko radnik nije sjeo na sjedalo vozača.

SIGURNOSNI SUSTAV ZA SPREČAVANJE KLIZANJA (KRIVUDANJA)

Smanjuje brzinu do sigurnosne vrijednosti, gdje je potrebno, kad se strojem upravlja i kad se stroj vozi na nizbrdicama, kako ne bi došlo do klizanja i povećava stabilnost stroja u svim radnim uvjetima.

KUTNI SENZOR STROJA

Ukoliko spremnik otpada treba podići kad stroj nije na ravnom tlu, ovaj sustav smanjuje brzinu kretanja spremnika otpada i upozorava radnika da stabilnost stroja može biti kritična ovisno o težini otpada koji se u spremniku nalazi; dakle oglašava se sirena koja ima drugačiji zvuk, a na zaslonu se prikazuje simbol (71) kako je prikazano na slici 24.

SENZOR POLOŽAJA SPREMNIKA OTPADA

Kad je spremnik otpada podignut, senzor smanjuje brzinu stroja, isključuje ventilator usisnog sustava i zaustavlja okretanje četki.

SIGURNOSNI VENTIL SPREMNIKA OTPADA

Kad je spremnik otpada podignut, sigurnosni ventil na hidrauličnom cilindru za dizanje sprječava slučajno spuštanje spremnika otpada.

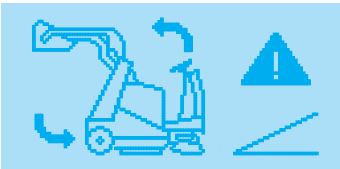

6.

P100918

Slika 24

PRETRAGA KVAROVA

Problem	Mogući uzrok	Rješenje
Stroj radi samo dok stoji, u suprotnom se isključuje kad je pod opterećenjem, a simbol trepti.	Baterije su prazne.	Napunite baterije. Ako problem potraje, zamijenite baterije.
Autonomija baterija je niska.	Baterije nisu više u dobrom stanju.	Zamijenite baterije. Ako je potrebno, instalirajte baterije većeg kapaciteta (pogledajte paragraf Tehniki podaci).
Kad okrenete ključ za paljenje na “I”, zaslon se ne pali, a stroj ne radi.	Priključak za baterije je iskopčan.	Spojite priključak za baterije.
	Tipkalo za slučaj nužde je aktivirano.	Provjerite i otpustite tipkalo za slučaj nužde.
Stroj se ne kreće iako je pritisnuta papučica gasa, a alarmna poruka se prikazuje na zaslonu.	Papučica gasa je pritisnuta, dok je ključ za paljenje okrenut na “I”.	Okrenite ključ za paljenje na “0”, potom pustite stroj u pogon, ali nemojte pritiskati papučicu gasa.
	Radnik nije ispravno sjeo na sjedalo vozača.	Sjedite na sjedalo vozača.
	Pogonski sustav u kvaru.	Isključite stroj, pa ga ponovo uključite. Ako problem potraje, pozovite servisnu službu.
Stroj se kreće sporije nego inače.	Spremnik otpada nije dobro zatvoren.	Vratite spremnik otpada u vodoravni položaj i do kraja ga spustite.
	Stroj je pušten u pogon na strmoj površini, a sustav za sprječavanje klizanja ne radi ispravno.	Isključite stroj i ponovo ga uključite na ravnoj površini.
Centralna četka ne radi i njen simbol se na zaslonu ne prikazuje.	Sigurnosni sustav je iskočio.	Isključite stroj, pa ga ponovo uključite. Provjerite stanje centralne četke (krš usporava četku ili je pritisak na tlo preveliki).
Bočne četke ne rade.	Sigurnosni sustav je iskočio.	Pričekajte da se motor bočne četke ohladi, zatim resetirajte osigurač pritiskom na odgovarajuće tipkalo.
Stroj skuplja sitan krš/prašinu.	Filtar prašine je zapušen.	Očistite filtar prašine pomoću otresača filtra ili rastavljanjem istog.
	Spremnik otpada je pun.	Ispraznite spremnik otpada.
	Flap-ovi nisu prikladno podešeni ili su pukli.	Podesite/zamijenite flap-ove.
	Četke nisu prikladno podešene.	Podesite visinu četki.
Spremnik otpada se ne diže.	Razina ulja u hidrauličnom sustavu nedovoljna.	Provjerite razinu ulja u spremniku hidrauličnog sustava.
	Stroj nije na ravnom.	Vratite stroj na ravnu površinu.
Spremnik otpada se ne prazni.	Spremnik otpada je suviše nisko.	Podignite spremnik otpada na najmanju visinu od 350 mm.
Spremnik otpada se ne spušta.	Ulju u hidrauličnom sustavu treba suviše vremena da počne teći kroz sigurnosni ventil uslijed niske temperature.	Pričekajte nekoliko minuta da ulje u hidrauličnom sustavu počne protjecati.
Otresač filtra ne radi.	Otresač filtra nije spojen.	Spojite priključak otresača filtra.
Sustav za zaštitu od prašine (opcija) ne radi.	Spremnik vode je prazan.	Napunite spremnik.
	Mlaznice ili filtar za vodu su zapušeni.	Očistite ga.
	Crpka je u kvaru.	Zamijenite je. (*)

(*) Postupak mora izvršiti servisna služba tvrtke Nilfisk.

Za više informacija kontaktirajte servisnu službu tvrtke Nilfisk, a gdje je moguće pročitajte Priručnik za servisiranje.

DEMOLIRANJE

Stroj mora demolirati osoba koja je za to kvalificirana.
Prije demoliranja stroja, skinite i odvojite sljedeći materijal, koji morate zbrinuti sukladno zakonima na snazi:

– Baterije
– Poliesterski filtar prašine
– Centralna i bočne četke
– Ulje hidrauličnog sustava
– Filtar za ulje hidrauličnog sustava
– Plastične cijevi i dijelove
– Električne i elektroničke dijelove (*)

(*) Obratite se najbližem centru tvrtke Nilfisk kada trebate zbrinuti električne i elektroničke dijelove.

CUPRINS

INTRODUCERE **2**
SCOPUL ŞI CONŢINUTUL MANUALULUI 2
DESTINAŢIA 2
MODUL DE PĂSTRARE A ACESTUI MANUAL 2
DECLARAŢIE DE CONFORMITATE 2
DATELE DE IDENTIFICARE 2
ALTE MANUALE DE CONSULTAT 2
PIESELE DE SCHIMB ŞI ÎNTREŢINEREA 2
MODIFICĂRILE ŞI ÎMBUNĂTĂŢIRILE 2
ABILITĂŢI FUNCŢIONALE 3
CONVENŢII 3
DEZAMBALAREA/RECEPŢIA **3**
SIGURANŢA **3**
SIMBOLURILE VIZIBILE DE PE UTILAJ 3
SIMBOLURILE CARE APAR ÎN ACEST MANUAL 4
INSTRUCŢIUNI GENERALE 4
DESCRIEREA UTILAJULUI **6**
STRUCTURA UTILAJULUI 6
PANOUL DE CONTROL 9
ACCESORII/DOTĂRI OPŢIONALE 10
DATE TEHNICE 10
SCHEMA DE CONEXIUNI 12
UTILIZAREA **14**
VERIFICAREA BATERIEI/CONFIGURAREA ÎN CAZUL UNUI UTILAJ NOU 14
ÎNAINTE DE PORNIREA UTILAJULUI 14
PORNIREA ŞI OPRIREA UTILAJULUI 15
FRÂNA DE PARCARE 16
OPERAREA UTILAJULUI 16
BASCULAREA COLECTORULUI 17
DUPĂ UTILIZAREA UTILAJULUI 18
PERIOADELE ÎNDELUNGATE DE INACTIVITATE A UTILAJULUI 18
ÎNTREŢINEREA **18**
TABELUL CU PROCEDURILE DE ÎNTREŢINERE PROGRAMATE 19
MONTAREA/DEMONTAREA BATERIILOR ŞI SETAREA TIPULUI DE BATERII (UMEDE SAU GEL-AGM) 20
ÎNCĂRCAREA BATERIILOR 21
ECRANE DE SERVICE PENTRU AFIŞAJ MULTIFUNCŢIONAL 22
VERIFICAREA ŞI REGLAREA ÎNĂLŢIMII PERIEI PRINCIPALE 24
ÎNLOCUIREA PERIEI PRINCIPALE 25
VERIFICAREA ŞI REGLAREA ÎNĂLŢIMII PERIILOR LATERALE 26
ÎNLOCUIREA PERIILOR LATERALE 27
CURĂŢAREA ŞI VERIFICAREA INTEGRITĂŢII FILTRULUI DE PRAF 28
VERIFICAREA ÎNĂLŢIMII ŞI FUNCŢIONĂRII MANTALELOR 29
CURĂŢAREA FILTRULUI DE APĂ AL SISTEMULUI DUSTGUARD™ (OPŢIONAL) 30
VERIFICAREA NIVELULUI ULEIULUI ÎN SISTEMUL HIDRAULIC 30
VERIFICAREA/ÎNLOCUIREA SIGURANŢELOR 31
FUNCŢII DE SIGURANŢĂ **31**
BUTON PENTRU OPRIRE DE URGENŢĂ 31
MICROÎNTRERUPĂTOR AL SCAUNULUI CONDUCTORULUI 31
SISTEM DE SIGURANŢĂ ANTI-DERAPARE 31
SENZOR DE UNGHI AL MAŞINII 31
SENZOR DE POZIŢIE AL COLECTORULUI 31
SUPAPĂ DE SIGURANŢĂ A COLECTORULUI 31
REZOLVAREA PROBLEMELOR **32**
CASAREA **33**

INTRODUCERE

NOTĂ
Numerele din paranteză se referă la componentele prezentate în capitolul Descriere utilaj.

SCOPUL ŞI CONŢINUTUL MANUALULUI

Obiectivul acestui manual este de a asigura operatorului toate informaţiile necesare pentru a utiliza în mod corespunzător utilajul, într-un mod sigur şi autonom. Manualul conţine informaţii despre datele tehnice, siguranţă, utilizare, depozitare, întreţinere, piesele de schimb şi eliminarea la deşeuri.
Înainte de efectuarea oricărei proceduri asupra utilajului, operatorii şi tehnicienii calificaţi trebuie să citească acest Manual cu atenţie. Contactaţi Nilfisk în cazul existenţei dubiilor privind interpretarea instrucţiunilor sau pentru orice informaţii suplimentare.

DESTINAŢIA

Acest Manual este destinat operatorilor şi tehnicienilor calificaţi pentru a efectua întreţinerea utilajului.
Operatorii nu trebuie să efectueze proceduri rezervate tehnicienilor calificaţi. Nilfisk nu va răspunde pentru daunele ce decurg din nerespectarea acestor instrucţiuni.

MODUL DE PĂSTRARE A ACESTUI MANUAL

Manualul cu instrucţiunile de utilizare trebuie păstrat în apropierea utilajului, în interiorul unei carcase corespunzătoare, ferit de lichide sau alte substanţe care pot cauza deteriorarea acestuia.

DECLARAŢIE DE CONFORMITATE

Declaraţia de conformitate furnizată împreună cu utilajul, atestă conformitatea utilajului cu legile în vigoare.

NOTĂ
Sunt furnizate două exemplare ale declaraţiei de conformitate originale împreună cu documentaţia aferentă utilajului.

DATELE DE IDENTIFICARE

Denumirea modelului şi numărul de serie ale utilajului sunt marcate pe plăcuţa (30).
Anul de fabricaţie (Cod dată: A18 înseamnă ianuarie 2018) şi codul produsului sunt marcate pe aceeaşi plăcuţă.
Aceste informaţii sunt utile la comandarea pieselor de schimb pentru utilaj. Utilizaţi tabelul următor pentru notarea datelor de identificare a utilajului.

Modelul UTILAJULUI .....
Codul PRODUSULUI .....
Numărul de serie al UTILAJULUI .....

ALTE MANUALE DE CONSULTAT

– Manualul încărcătorului electronic de baterii (trebuie considerat parte integrantă a acestui Manual)

În plus, sunt disponibile următoarele manuale:
– Lista de piese de schimb (furnizată împreună cu utilajul)
– Manualul de service (ce poate fi consultat la Centrele de service Nilfisk)

PIESELE DE SCHIMB ŞI ÎNTREŢINEREA

Toate procedurile de utilizare, întreţinere şi reparaţii necesare trebuie efectuate de personal calificat la Centrele de service Nilfisk.
Trebuie utilizate numai piese de schimb şi accesorii originale.
Contactaţi Nilfisk pentru service sau pentru comandarea pieselor de schimb şi a accesoriilor, specificând modelul, codul de produs şi numărul de serie ale utilajului.

MODIFICĂRILE ŞI ÎMBUNĂTĂŢIRILE

Nilfisk îmbunătăţeşte constant produsele sale şi îşi rezervă dreptul de a efectua modificări şi îmbunătăţiri la latitudinea sa fără a fi obligată să pună la dispoziţie aceste avantaje pentru utilajele comercializate anterior.
Orice modificare şi/sau adăugare de accesorii trebuie aprobată şi efectuată de Nilfisk.

ABILITĂŢI FUNCŢIONALE

Acest dispozitiv de măturat a fost proiectat pentru curățare (prin măturare și aspirare) podelelor netede și masive și pentru colectarea prafului și a reziduurilor ușoare în medii comerciale și industriale în condiții sigure de utilizare de către un operator calificat.

CONVENŢII

Termenii înainte, înapoi, faţă, spate, stânga sau dreapta sunt utilizaţi având drept referinţă poziţia operatorului, adică de pe scaunul şoferului (3).

DEZAMBALAREA/RECEPŢIA

ATENŢIE!
Pentru dezambalarea utilajului, urmaţi cu atenţie instrucţiunile de pe ambalaj.

La livrare, verificaţi cu atenţie ca utilajul şi ambalajul său să nu fi suferit deteriorări în cursul transportului. În cazul unor modificări vizibile, păstraţi ambalajul şi aduceţi acest lucru în atenţia persoanei care l-a transportat. Contactaţi imediat transportatorul pentru înaintarea unei reclamaţii privind deteriorările.
Verificaţi dacă utilajul este echipat cu următoarele elemente:

– Documentele tehnice:
  - Manualul cu instrucţiunile de utilizare a dispozitivului de măturat (documentul de faţă)
  - Manualul încărcătorului electronic de baterii (dacă figurează în dotare)
  - Lista de piese de schimb pentru dispozitivul de măturat
– Siguranţa nr.1 de 10 A
– Conector încărcător baterie nr. 1

SIGURANŢA

Următoarele simboluri indică situaţii potenţial periculoase. Citiţi întotdeauna cu atenţie aceste informaţii şi luaţi toate măsurile de siguranţă necesare pentru protejarea persoanelor şi a bunurilor.
Cooperarea din partea operatorului este esenţială pentru prevenirea accidentărilor. Nici un program de prevenire a accidentelor nu este eficient fără cooperarea totală din partea persoanei responsabile de operarea utilajului. Majoritatea accidentelor ce pot avea loc într-o fabrică, în timpul lucrului sau al deplasării, sunt cauzate de nerespectarea regulilor elementare de protecţia muncii. Un operator atent şi prudent reprezintă cea mai bună garanţie împotriva accidentelor şi este esenţial pentru îndeplinirea cu succes a oricărui program de prevenţie.

SIMBOLURILE VIZIBILE DE PE UTILAJ

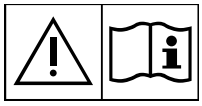

AVERTISMENT!
Citiţi cu atenţie toate instrucţiunile înainte de efectuarea oricărei proceduri asupra utilajului.

AVERTISMENT!
Nu spălaţi utilajul cu jeturi de apă directe sau presurizate.

AVERTISMENT!
Nu utilizaţi utilajul cu pante cu înclinaţie ce depăşeşte valorile specificate.

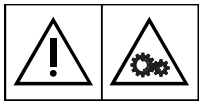

AVERTISMENT!
Componente mobile.

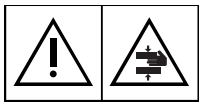

AVERTISMENT!
Componente mobile. Pericol de strivire.

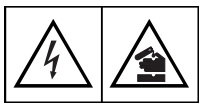

AVERTISMENT!
Componente sub tensiune. Prezenţa lichidelor corozive.

SIMBOLURILE CARE APAR ÎN ACEST MANUAL

PERICOL!
Acest simbol indică o situaţie periculoasă ce presupune riscul de deces al operatorului.

AVERTISMENT!
Acest simbol indică un risc potenţial de accidentare a persoanelor şi deteriorare a bunurilor.

ATENŢIE!
Acest simbol indică o măsură de siguranţă sau o observaţie privind funcţiile importante sau utile. Acordaţi o atenţie deosebită paragrafelor marcate cu acest simbol.

NOTĂ
Acest simbol indică o observaţie privind funcţiile importante sau utile.

CONSULTARE
Acest simbol indică necesitatea consultării manualului cu instrucţiunile de utilizare înainte de efectuarea oricărei proceduri.

INSTRUCŢIUNI GENERALE

În continuare, sunt prezentate avertismente şi atenţionări specifice destinate să vă informeze asupra pericolelor potenţiale de accidentare a persoanelor şi deteriorare a utilajului.

PERICOL!
- ***Înainte de efectuarea procedurilor de întreţinere, reparaţie, curăţare sau înlocuire, deconectaţi conectorul bateriei, îndepărtaţi cheia de contact şi cuplaţi frâna de parcare.***
- ***Acest utilaj trebuie utilizat în mod adecvat numai de operatori instruiţi.***
- ***Virajele strânse trebuie făcute în condiţii de siguranţă. Evitaţi virajele bruşte, în special în pante şi evitaţi virajele cu colectorul ridicat.***
- ***Nu ridicaţi colectorul când utilajul este în pantă.***
- ***Păstraţi bateriile într-un loc ferit de scântei, flăcări şi materiale incandescente. Gazele explozive sunt eliminate la încărcarea bateriilor.***
- ***Nu purtaţi bijuterii în timpul efectuării lucrărilor în apropierea componentelor electrice.***
- ***Nu lucraţi sub utilajul ridicat fără ca acesta să fie susţinut cu standuri de siguranţă.***
- ***La efectuarea lucrărilor sub capota deschisă, asiguraţi-vă că aceasta nu poate fi închisă accidental.***
- ***Nu operaţi utilajul în apropierea pulberilor, lichidelor sau vaporilor toxici, periculoşi, inflamabili şi/sau explozivi: Acest utilaj nu este corespunzător pentru colectarea parafurilor periculoase.***
- ***Dacă utilajul este dotat cu baterii cu plumb (UMEDE), încărcarea bateriilor generează hidrogen, un gaz foarte exploziv. Menţineţi capota deschisă la încărcarea bateriilor şi efectuaţi această procedură în spaţii bine ventilate şi departe de flăcări deschise.***
- ***Dacă sunt montate baterii cu plumb (UMEDE), nu înclinaţi utilajul la mai mult de 30° faţă de planul orizontal pentru a preveni curgerea acidului foarte coroziv din baterii. Când utilajul urmează să fie înclinat pentru efectuarea procedurilor de întreţinere, demontaţi bateriile.***

AVERTISMENT!
- ***Citiţi cu atenţie toate instrucţiunile înainte de efectuarea oricărei proceduri de întreţinere/reparare.***
- ***Atunci când lucraţi în apropierea sistemului hidraulic, purtaţi întotdeauna echipament de protecţie şi ochelari de siguranţă.***
- ***Nu prindeţi cablul încărcătorului de baterii în uşi şi nu tensionaţi cablul încărcătorului de baterii în jurul muchiilor sau colţurilor ascuţite. Nu treceţi cu utilajul peste cablul încărcătorului de baterii.***
- ***Înainte de utilizarea încărcătorului de baterii montat la bord (opţional), asiguraţi-vă că valorile frecvenţei şi ale tensiunii indicate pe placa de încărcare a bateriei coincid cu valorile curentului de la reţea.***
- ***Menţineţi cablul încărcătorului de baterii departe de suprafeţele încălzite.***
- ***Nu utilizaţi utilajul în cazul în care cablul încărcătorului de baterii sau fişa acestuia sunt deteriorate.***
- ***Înainte de efectuarea oricărei proceduri de întreţinere, deconectaţi cablul încărcătorului bateriei de la reţea electrică pentru a evita orice risc de incendiu, electrocutare sau accidentări.***
- ***Nu fumaţi în timpul încărcării bateriilor.***

AVERTISMENT!

- ***Acest utilaj nu este destinat utilizării de către persoane (inclusiv copii) cu capacităţi fizice, senzoriale sau mentale reduse sau de persoane fără experienţă şi cunoştinţe decât dacă acestea sunt supravegheate şi instruite cu privire la utilizarea utilajului de către persoane responsabile de siguranţa lor.***
  Copiii trebuie supravegheaţi pentru a se evita riscul ca aceştia să se joace cu utilajul.
- ***Este necesar un grad de atenţie suplimentară atunci când este utilizat în apropierea copiilor.***
- ***Utilizaţi doar conform instrucţiunilor din prezentul manual. Folosiţi numai accesoriile recomandate de Nilfisk.***
- ***Verificaţi cu atenţie utilajul înainte de fiecare utilizare, asiguraţi-vă întotdeauna că toate componentele au fost asamblate înainte de utilizare. Dacă utilajul nu este asamblat perfect, acesta poate cauza pericole de accidentare a persoanelor şi de deteriorare a proprietăţii.***
- ***Luaţi toate măsurile de siguranţă necesare pentru a preveni prinderea părului, bijuteriilor şi a îmbrăcămintei largi de componentele în mişcare ale utilajului.***
- ***Pentru a evita utilizarea neautorizată a utilajului, scoateţi cheia de contact.***
- ***Nu lăsaţi utilajul nesupravegheat fără a vă asigura de faptul că acesta nu se poate deplasa independent.***
- ***Nu utilizaţi utilajul cu pante cu înclinaţie ce depăşeşte valorile specificate.***
- ***Nu înclinaţi utilajul la un unghi mai mare decât cel indicat pe utilaj, pentru a preveni instabilitatea.***
- ***Utilizaţi doar periile furnizate împreună cu utilajul sau cele menţionate în manualul cu instrucţiunile de utilizare. Utilizarea altor perii poate reduce gradul de siguranţă.***
- ***Acesta este un produs din clasa A. În timpul utilizării pentru activităţi casnice, produsul poate provoca interferenţe radio, caz în care utilizatorul ar putea fi nevoit să ia măsurile adecvate.***
- ***Înainte de a utiliza utilajul, închideţi toate uşile şi/sau capacele conform manualului cu instrucţiunile de utilizare.***
- ***Nu spălaţi utilajul cu jeturi de apă directe sau presurizate sau cu substanţe corozive.***
- ***Utilizaţi utilajul în locurile în care este asigurat un iluminat corespunzător.***
- ***Lumina de lucru (opţională) trebuie utilizată doar pentru a mări vizibilitatea asupra podelei care trebuie curăţate, dar nimeni nu are autorizaţia de a utiliza dispozitivul de măturat în medii întunecate.***
- ***În timpul utilizării acestui utilaj, procedaţi cu atenţie pentru a evita accidentarea persoanelor şi deteriorarea bunurilor.***
- ***Evitaţi contactul utilajului cu rafturile sau eşafodajele, mai ales în cazul în care există riscul căderii obiectelor.***
- ***Nu sprijiniţi containere cu lichide pe utilaj, utilizaţi un suport adecvat în acest scop.***
- ***Temperatura de depozitare trebuie să se situeze între 0 °C şi +40 °C.***
- ***Temperatura de lucru a utilajului trebuie să se situeze între 0 °C şi +40 °C.***
- ***Umiditatea trebuie să se situeze între 30 % şi 95 %.***
- ***Protejaţi întotdeauna utilajul împotriva radiaţiei solare, a ploii şi a vremii nefavorabile, atât în timpul operării, cât şi în perioadele de inactivitate. Depozitaţi utilajul în spaţii închise, într-un loc uscat. (dacă se aplică)***
  Acest utilaj trebuie să fie utilizat în condiţii uscate, nu trebuie să fie utilizat sau depozitat în spaţii deschise în condiţii de umiditate.
- ***Nu utilizaţi utilajul ca mijloc de transport sau pentru împingere/tractare.***
- ***Capacitatea maximă a utilajului, fără a include greutatea operatorului, este de 240 kg (greutatea deşeurilor).***
- ***În caz de incendiu, utilizaţi un extinctor cu pulbere, nu unul cu apă.***
- ***Reglaţi viteza de funcţionare pentru a fi adecvată stării podelei.***
- ***Evitaţi opririle bruşte atunci când utilajul coboară o pantă. Evitaţi virajele strânse. Conduceţi cu viteză mică atunci când coborâţi o pantă.***
- ***Acest utilaj nu poate fi utilizat pe drumuri sau străzi publice.***
- ***Nu efectuaţi intervenţii asupra dispozitivelor de protecţie ale utilajului.***
- ***Respectaţi cu scrupulozitate procedurile de întreţinere curentă.***
- ***Nu permiteţi pătrunderea niciunui obiect în deschideri. Nu folosiţi utilajul dacă deschiderile sunt obturate. Curăţaţi întotdeauna deschiderile de praf, păr sau orice alt material străin ce ar putea reduce fluxul de aer.***
- ***(Numai pentru versiunile prevăzute cu sistemul DustGuard™). Acordaţi atenţie în timpul transportării utilajului când temperatura se situează sub punctul de îngheţ. Apa din rezervor sau din furtunuri poate îngheţa şi deteriora grav utilajul.***
- ***Nu demontaţi şi nu modificaţi plăcuţele ataşate utilajului.***
- ***Când utilajul trebuie împins din motive de service (baterii lipsă sau descărcate etc.), viteza nu trebuie să depăşească 4 km/h.***
- ***În cazul apariţiei defecţiunilor la utilaj, asiguraţi-vă că acestea nu sunt cauzate de absenţa întreţinerii. Dacă este necesar, solicitaţi asistenţă din partea personalului autorizat sau din partea unui Centru de service autorizat.***
- ***Dacă este necesară înlocuirea de componente, solicitaţi piese de schimb ORIGINALE de la un Reprezentant sau Distribuitor autorizat.***
- ***Pentru a asigura funcţionarea în condiţii optime a utilajului, procedurile de întreţinere programate, prezentate în capitolul relevant din prezentul Manual, trebuie efectuate de către personalul autorizat sau de către Centrul de Service autorizat.***
- ***Utilajul trebuie eliminat la deşeuri în mod adecvat din cauza prezenţei materialelor toxice sau nocive (baterii, uleiuri etc.) ce intră sub incidenţa standardelor ce solicită îndepărtarea la deşeuri în centre speciale (a se vedea capitolul Casarea).***

Directive pentru controlul bacteriilor şi alte pericole cauzate de prezenţa microbilor în sistemul DustGuard™ (opţional).

AVERTISMENT!
Pentru a preveni dezvoltarea de către operatori şi alte persoane a infecţiilor cauzate de microbii şi bacteriile Legionella care pot apărea în sistemul de control al prafului, luaţi următoarele măsuri de precauţie:

- ***Dacă este posibil, umpleţi rezervorul cu apă rece (< 20°C).***
- ***NU utilizaţi apă stagnată pentru a umple rezervorul.***
- ***NU utilizaţi apă reciclată, apă nepotabilă sau apă care a intrat în contact cu pământul.***
- ***Reglaţi şi rotiţi duzele numai către podea pentru a preveni o potenţială inhalare.***
- ***Nu depozitaţi utilajul în exterior sau lângă surse de încălzire.***
- ***Nu umpleţi în exces rezervorul. Umpleţi rezervorul suficient astfel încât să poată fi golit prin utilizarea sistemului.***
- ***Goliţi rezervorul la fiecare 10 ore sau o dată pe săptămână, în funcţie de utilizare.***
- ***Dacă utilajul nu este utilizat mai mult de o săptămână, goliţi complet rezervorul şi lăsaţi-l să se usuce înainte de depozitare.***
- ***Dacă rezervorul nu poate fi curăţat în mod regulat, luaţi în calcul utilizarea unui biocid care poate ucide sau controla bacteriile Legionella. Biocidul trebuie selectat în conformitate cu reglementările locale şi trebuie utilizat în conformitate cu instrucţiunile şi avertismentele relevante pentru a evita afectarea personalului de către substanţele chimice periculoase.***
- ***Dacă trebuie să se utilizeze produse chimice în rezervorul de apă, este obligatorie aplicarea informaţiilor relevante şi etichetelor de avertisment ale produsului.***

DESCRIEREA UTILAJULUI

STRUCTURA UTILAJULUI

1. Volan
2. Panou de comandă (consultaţi următorul paragraf)
3. Scaunul şoferului cu comutator de siguranţă
4. Manetă pentru reglarea poziţiei scaunului
5. Pedală de acceleraţie
6. Pedală pentru frâna de serviciu
7. Maneta frânei de parcare: apăsaţi frâna de serviciu (6) şi maneta (7) pentru comutarea de la frâna de serviciu la frâna de parcare
8. Pedală pentru ridicarea mantalei din stânga
9. Buton pentru reglarea înălţimii periei principale:
   - Rotiţi-l în sensul invers acelor de ceasornic pentru a creşte presiunea periei pe podea
   - Rotiţi-l în sensul acelor de ceasornic pentru a creşte presiunea periei pe podea
10. Capota din spate a sistemului de aspirare
11. Maneta de eliberare a capotei sistemului de aspirare
12. Colector (se goleşte când se umple)
13. Uşă dreapta (se deschide numai pentru efectuarea procedurilor de întreţinere)
14. Uşă stânga (pentru demontarea periei principale)
15. Perie pe partea dreaptă
16. Perie pe partea stângă (opţională)
17. Apărători perie laterală (opţional)
18. Perie principală
19. Capotă compartiment baterie
20. Suport pentru recipiente
21. Roţi spate
22. Roată de acţionare şi direcţionare faţă
23. Recipientul filtrului de praf / Rezervorul de apă al sistemului de control al prafului (opţional)
24. Filtru de panou
25. Buşon ştuţ de alimentare cu apă al sistemului de control al prafului (opţional)
26. Ajutaje ale sistemului de control al prafului (opţional)
27. Coloană faţă
28. Lumină de lucru (opţională)
29. Girofar (pornit întotdeauna când cheia de contact este rotită în poziţia „I”)
30. Plăcuţă cu numărul de serie/date tehnice/certificat de conformitate
31. Panoul detaşabil din partea dreaptă
32. Panoul detaşabil din partea stângă
33. Orificii de ancorare pentru transport (nu pentru ridicare)

STRUCTURA UTILAJULUI (Continuare)

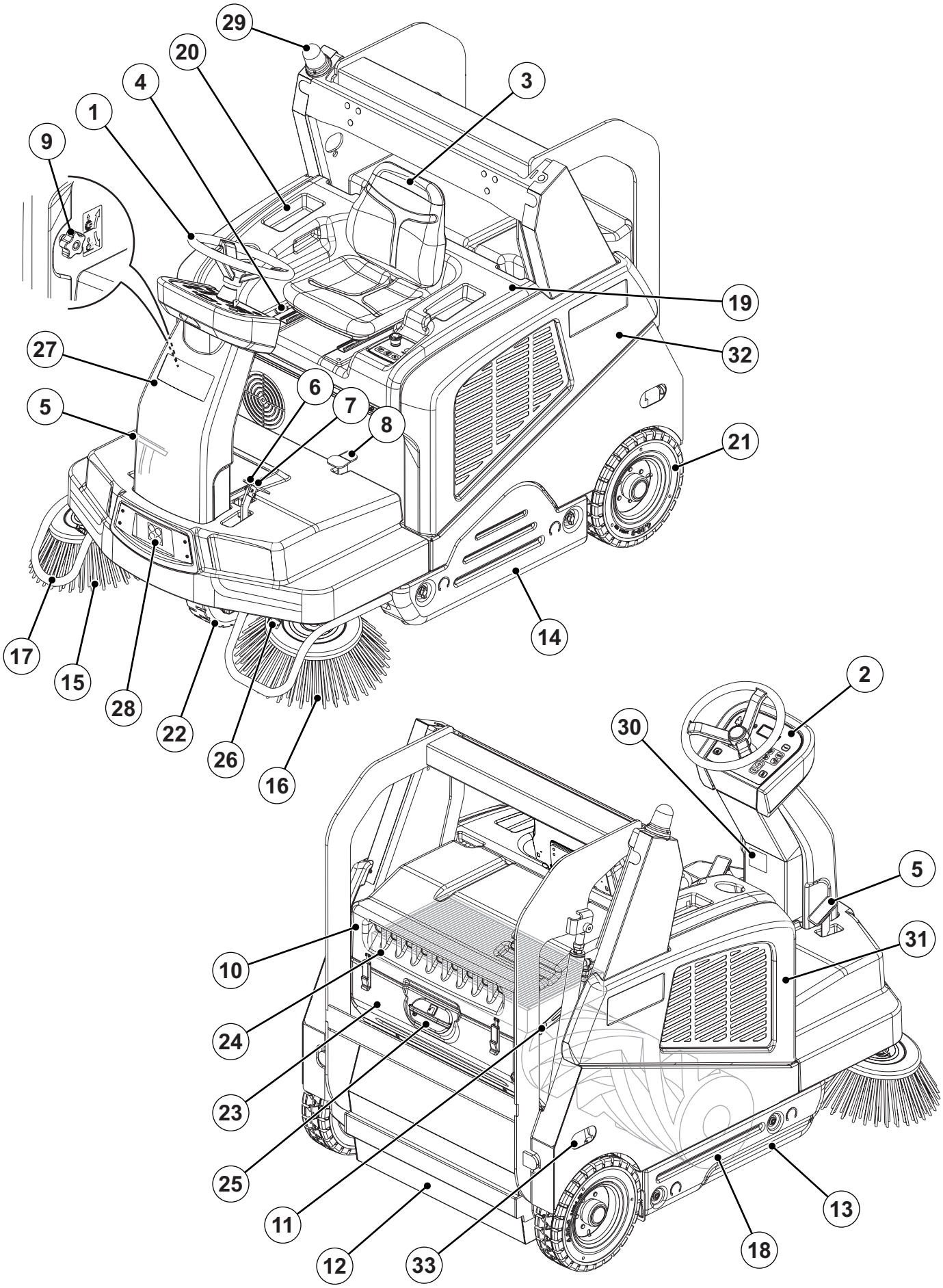

STRUCTURA UTILAJULUI (Continuare)

41. Capotă compartiment baterie (deschisă)
42. Baterii cu plumb (UMEDE) sau baterii cu gel (GEL-AGM)
43. Capace de baterie (numai pentru bateriile UMEDE)
44. Schema de conectare a bateriilor
45. Conector pentru baterie
46. Unitate hidraulică dotată cu rezervor pentru ridicarea colectorului
47. Tijă de siguranţă pentru capotă deschisă
48. Încărcător electronic de baterii (opţional)

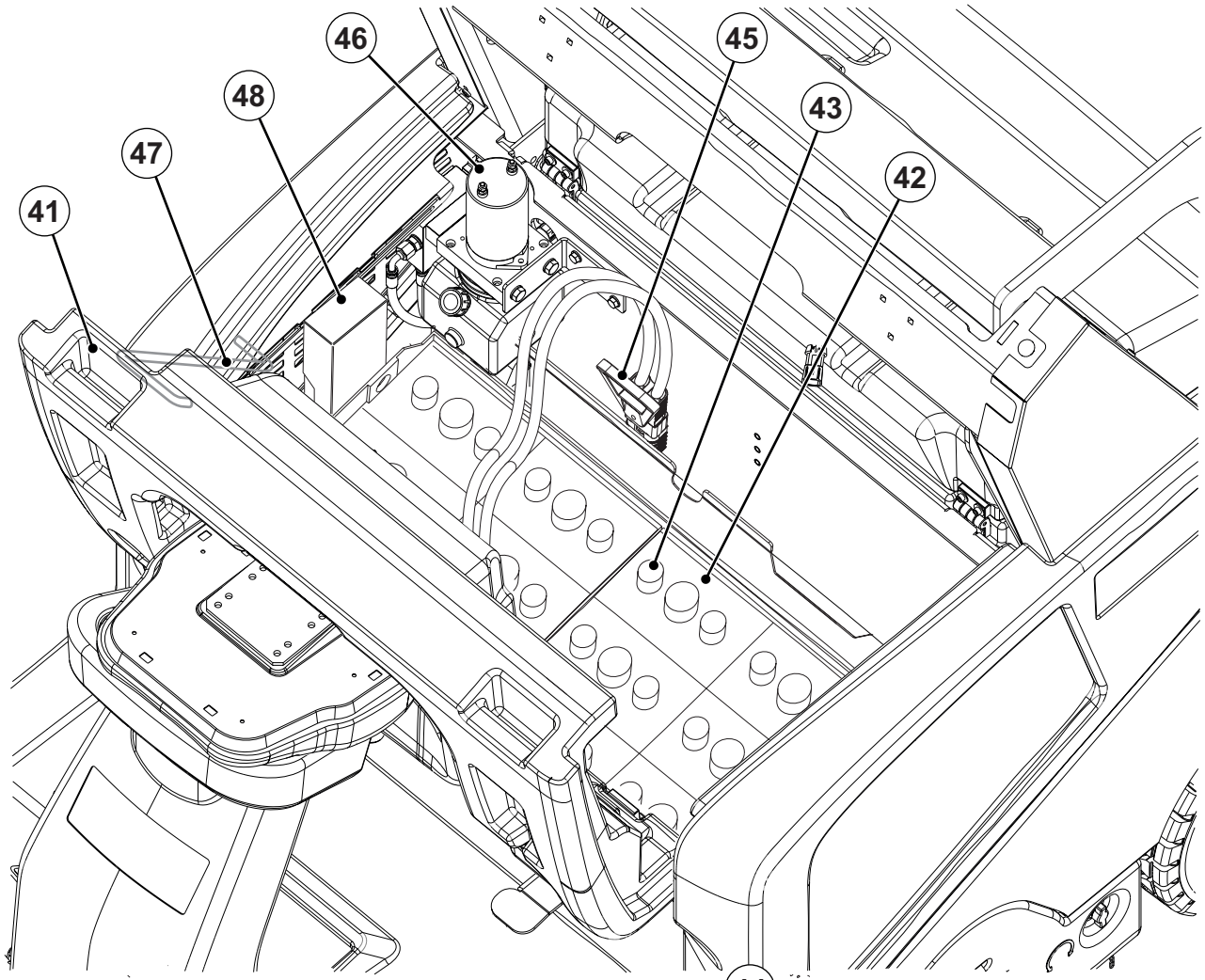

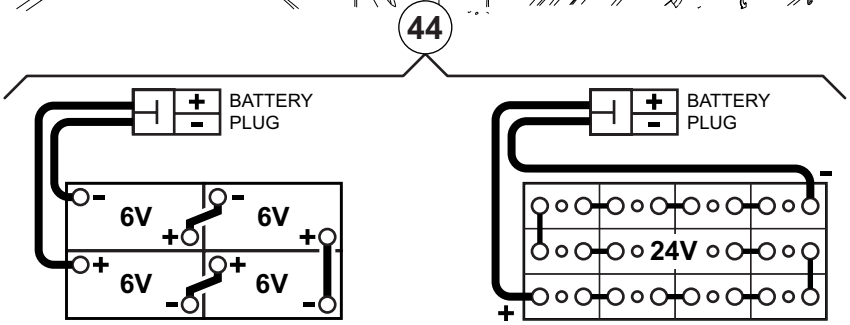

P100892

PANOUL DE CONTROL

51. Cheie de contact:
    - Când este rotită în poziţia „0”, opreşte sistemul electric şi dezactivează toate funcţiile utilajului
    - Atunci când este rotit în poziţia „I”, are drept rezultat pornirea utilajului.
52. Buton de măturare/aspirare cu o singură atingere
53. Buton pentru peria de pe partea dreaptă
54. Buton pentru peria de pe partea stângă
55. Butoane pentru ajustarea vitezei de rotire a periei pe partea laterală
56. Buton de aspirare
57. Buton pentru agitatorul filtrului
58. Buton pentru creşterea vitezei maxime de funcţionare
59. Buton pentru reducerea vitezei maxime de funcţionare
60. Buton pentru ridicarea colectorului
61. Buton pentru coborârea colectorului
62. Buton pentru golirea colectorului
63. Buton pentru resetarea colectorului
64. Buton pentru resetarea vitezei înainte/marşarier
65. Buton claxon
66. Buton pentru activarea mişcării colectorului
67. Buton pentru lumina de lucru (opţional)
68. Buton pentru sistemul DustGuard™ (opţional)
69. Buton pentru oprire de urgenţă. Apăsaţi acest buton în caz de urgenţă pentru oprirea tuturor funcţiilor utilajului. Pentru dezactivarea butonului de oprire de urgenţă, rotiţi-l în direcţia indicată de săgeată.
70. Priză USB (opţional)
71. Afişaj multifuncţional
    Elemente afişate:
    A) Orele de lucru
    B) Tipul bateriei
    C) Setarea vitezei maxime de funcţionare
    D) Nivel de încărcare a bateriei
    E) Activarea periei principale
    F) Activarea periilor laterale
    G) Activarea aspirării
    H) Activarea marşarierului
    I) Setarea vitezei periilor laterale
    J) Temporizator de oprire automată
    K) Avertizare la deschiderea colectorului
    L) Sistem DustGuard™
    M) Lumina de lucru este aprinsă
    N) Peria principală este uzată
    O) Apel către service

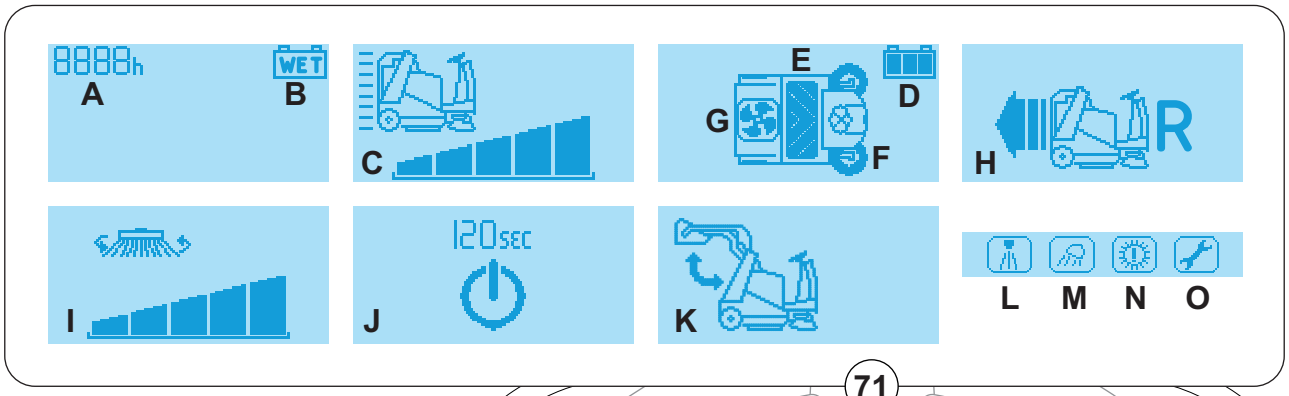

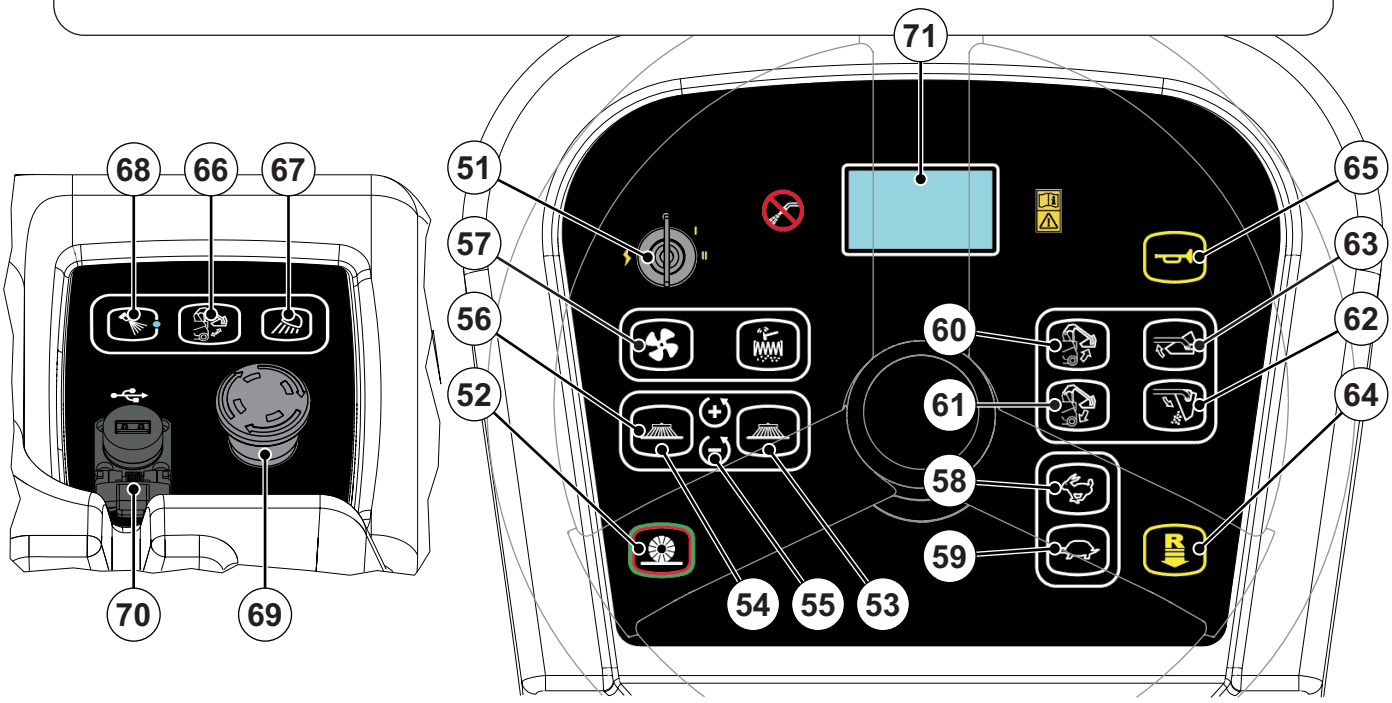

P100893

ACCESORII/DOTĂRI OPŢIONALE

Pe lângă componentele standard, utilajul poate fi echipat cu următoarele accesorii/dotări opţionale, în funcţie de utilizarea sa specifică:

- Perie laterală stânga
- Perie principală şi perii laterale cu peri mai duri sau mai moi
- Încărcător electronic de baterii
- Filtru de praf din hârtie
- Mantale ce nu lasă marcaje
- Lumină de lucru
- Centuri de siguranţă
- Scaun cu suspensie
- Rezemătoare de braţ dreapta şi stânga
- Roţi ce nu lasă marcaje
- Plafon de protecţie FOPS
- Capac plafon
- Apărătoare perie laterală
- Sistem DustGuard™
- Priză USB™

Pentru informaţii suplimentare privind accesoriile opţionale, contactaţi un Distribuitor autorizat.

DATE TEHNICE

Modelul		**SW5500 B - FLOORTEC R 985 B**
Lăţime de curăţare	cu o perie laterală	1.175 mm
	cu două perii laterale	1.500 mm
Dimensiunile periei principale (lungime x diametru)		850 x 360 mm
Diametrul periei laterale		500 mm
Colector	capacitate	150 litri
	greutate maximă de ridicare	240 kg
	înălţime maximă de ridicare	1.650 mm
Sistem de curăţare	filtru	Agitator filtru electric
	zonă	7 m^2
	eficienţa filtrului	77 % @ 0,8 µm
Putere		Baterii UMEDE sau GEL-AGM
Voltajul sistemului		24 V
Ulei sistem hidraulic		Arnica 46
Perie principală	putere motor	1.000 W
	viteză	3.800 rpm
Perie laterală	putere motor	120 W
	viteză (variabilă)	40/155 rot/min
Aspirare	putere motor	260 W
Tracţiune	tip	Roata din faţă electrică
	putere motoreductor	1.200 W
	viteză de deplasare înainte	9 km/h
	viteză de deplasare înapoi	4 km/h
Înclinaţie maximă în lucru		18 %
Unitate de comandă hidraulică a colectorului		800 W
Motor agitator filtru		2 x 12 W
Putere totală absorbită		2,6 kW
Dimensiuni (lungime x lăţime x înălţime)	corp utilaj	1.875 x 1.200 x 1.564 mm
	utilaj cu perii laterale	1.875 x 1.300 x 1.564 mm
	utilaj cu plafon de protecţie FOPS (opţional)	1.875 x 1.200 x 1.995/2.075 mm
	compartiment baterii	470 x 820 x 425 mm

DATE TEHNICE (Continuare)

Modelul		SW5500 B - FLOORTEC R 985 B
Greutate	greutate proprie fără baterii	636 Kg
	greutate proprie totală (*)	1.101 Kg
	greutate proprie pe puntea faţă (*)	502 Kg
	greutate proprie pe puntea spate (*)	599 Kg
	greutate brută vehicul (GVW)	1.366 Kg
Presiunea specifică pe podea a roţii (roţi faţă - spate, în stare de funcţionare)		1,6 - 0,8 N/mm^2
Nivelul presiunii sonore la postul de lucru (ISO 11201, ISO 4871, EN 60335-2-72) (LpA)		68 dB(A) ± 3 dB(A)
Nivelul presiunii sonore la utilaj (ISO 3744, ISO 4871, EN 60335-2-72) (LwA)		88 dB(A)
Clasă de protecţie IP		X3
Capacitatea rezervorului de apă a sistemului de control al prafului (opţional)		32 litri
Spaţiu întoarcere în U (dreapta - stânga)		2.310 - 2.375 mm
Nivelul vibraţiilor la braţele operatorului (ISO 5349-1) (**)		<2,5 m/s^2
Nivelul vibraţiilor la corpul operatorului (ISO 2631-1) (**)		0,8 m/s^2

(*) Cu operatorul la bord, fără baterii şi cu colectorul gol.
(**) În condiţii de lucru normale, pe o suprafaţă din asfalt netedă.

Compoziţia şi capacitatea de reciclare a materialelor utilajului

Tip	Procent reciclabil	Procent greutate al SW5500 B - FLOORTEC R 985 B
Aluminiu	100 %	0,2 %
Motoare electrice - diverse	29 %	15,3 %
Materiale feroase	100 %	64,9 %
Cablaje	80 %	0,0 %
Lichide	100 %	0,5 %
Plastic - material nereciclabil	0 %	0,0 %
Plastic - material reciclabil	100 %	0,9 %
Polietilenă	92 %	8,7 %
Cauciuc	20 %	9,3 %
Carton - hârtie - lemn	100 %	0,2 %

Date tehnice privind uleiul hidraulic

Vâscozitate la 40 °C	mm^2/s	**45**	**32**
Vâscozitate la 100 °C	mm^2/s	7,97	6,40
Indice de vâscozitate	/	150	157
Punct de aprindere COC	°C	215	202
Punct de curgere	°C	-36	-36
Densitate la 15 °C	kg/l	0,87	0,865

ATENŢIE!
Dacă utilajul urmează să fie utilizat la temperaturi ambiante sub +10 °C, uleiul trebuie înlocuit cu ulei echivalent cu vâscozitatea de 32 cSt. Pentru temperaturi sub 0 °C, utilizaţi un ulei cu vâscozitate şi mai redusă.

SCHEMA DE CONEXIUNI

Cheie

A1	Dispozitiv de acţionare perie principală
A2	Dispozitiv de acţionare perie pe partea dreaptă
A3	Dispozitiv de acţionare perie pe partea stângă (opţional)
BAT	baterii 24 V
BZ	Avertizor sonor deplasare înapoi
BE	Girofar
C1	Conector pentru baterie
C2	Conector pentru încărcător de baterii (opţional)
CH	Încărcător de baterii (opţional)
EB1	Panou electronic funcţii
EB2	Panou electronic pentru sistemul de tracţiune
EB3	Panou de afişare
EB4	Panou electronic tablou de bord
EB5	Panou electronic tablou de bord scaun
ECN	Codificator
ES1	Comutator electromagnetic al panoului electronic cu funcţii
ES2	Comutator electromagnetic pentru panoul electronic al sistemului de tracţiune
ES9	Releu claxon
EV1	Ventil electromagnetic pentru ridicarea colectorului
EV2	Ventil electromagnetic pentru coborârea colectorului
EV3	Ventil electromagnetic colector
F1	Siguranţă de funcţionare a panou electronic
F2	Siguranţă cheie de contact
F3	Siguranţă sistem de tracţiune
F8	Siguranţă claxon
HN	Claxon
KEY	Cheie de contact
L1	Lumină de lucru (opţională)
M0	Roată de tracţiune
M1	Motor sistem de aspirare
M2	Motor agitator filtru
M3	Motor pompă colector
M4	Motor perie principală
M5	Motor de perie pe partea dreaptă
M6	Motor perie laterală stânga (opţională)
P1	Motor pompă sistem de control al prafului (opţional)
R1	Pedală de acceleraţie
S1	Senzor colector deschis
S2	Senzor colector ridicat
S3	Senzor colector rotit
S4	Senzor uzură perie principală
S5	Senzor temperatură roată de acţionare
SK	Cheie inteligentă (opţional)
SW0	Buton pentru oprire de urgenţă
SW1	Comutator de siguranţă pentru scaunul şoferului
TU	Unitate direcţie (opţional)
USB	Port USB (opţional)

Codurile culorilor

BK	Negru
BU	Albastru
BN	Maro
GN	Verde
GY	Gri
OG	Portocaliu
PK	Roz
RD	Roşu
VT	Violet
WH	Alb
YE	Galben

SCHEMA DE CONEXIUNI (Continuare)

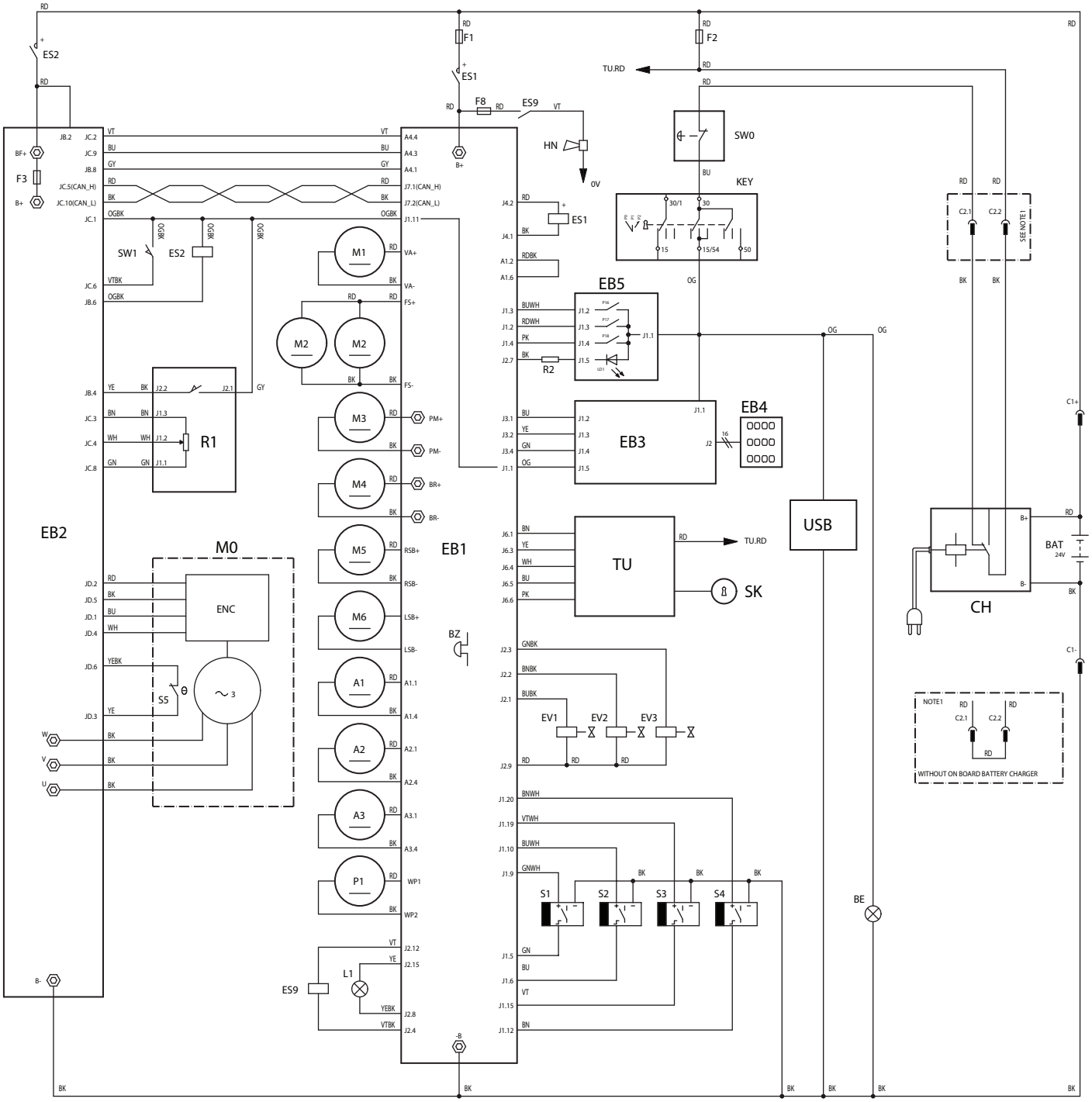

UTILIZAREA

AVERTISMENT!
În unele puncte pe utilaj există plăcuţe autocolante ce indică:
- ***PERICOL***
- ***AVERTISMENT***
- ***ATENŢIE***
- ***CONSULTARE***

În timpul citirii acestui manual, operatorul trebuie să acorde o atenţie deosebită simbolurilor afişate pe plăci (consultaţi paragraful Simbolurile vizibile de pe utilaj).
Nu acoperiţi sub nici un motiv aceste plăcuţe şi înlocuiţi-le imediat dacă sunt deteriorate.
Dacă utilajul nu a fost utilizat după transportare, verificaţi dacă toate blocurile au fost îndepărtate.

VERIFICAREA BATERIEI/CONFIGURAREA ÎN CAZUL UNUI UTILAJ NOU

AVERTISMENT!
Componentele electrice ale utilajului pot fi deteriorate grav dacă bateriile sunt montate sau conectate incorect.
Bateriile trebuie montate numai de personal calificat.
Setaţi panoul electronic al utilajului în funcţie de tipul bateriilor (UMEDE sau GEL-AGM).
Verificaţi starea bateriilor înainte de montare.
Deconectaţi conectorul pentru baterii şi fişa încărcătorului de baterii.
Manipulaţi bateriile cu atenţie deosebită.
Montaţi capacele de protecţie ale bornelor bateriilor furnizate împreună cu utilajul.

Utilajul necesită o baterie de 24 V sau patru baterii de 6 V conectate conform diagramei (44).
Utilajul poate fi alimentat în una din următoarele configuraţii:
p) Bateriile deja instalate şi gata de utilizare
q) Fără baterii
În funcţie de configuraţia utilajului, procedaţi după cum urmează.

a) Baterii UMEDE sau GEL-AGM montate deja pe utilaj
1. Deschideţi capota (19) şi fixaţi-o utilizând tija de susţinere a capotei (47).
2. Verificaţi dacă bateriile sunt conectate la utilaj prin intermediul conectorului (45).
3. Demontaţi tija de susţinere (47) şi închideţi capota (19).
4. La prima utilizare a utilajului cu bateriile noi, efectuaţi un ciclu de încărcare complet al bateriilor (vezi procedura în capitolul Întreţinerea).

b) Fără baterii
1. Achiziţionaţi baterii adecvate (consultaţi paragraful Date tehnice). Pentru selectarea şi montarea bateriilor, apelaţi la Distribuitorii de baterii autorizaţi.
2. În funcţie de tipul de baterie selectat, reglaţi maşina după cum este specificat în paragraful Parametri de Operare din capitolul Întreţinerea.
3. Efectuaţi un ciclu complet de încărcare a bateriilor (vezi procedura în capitolul Întreţinerea).

ÎNAINTE DE PORNIREA UTILAJULUI

Listă de verificare

1. Trebuie să cunoaşteţi foarte bine comenzile de operare ale utilajului şi funcţiile acestora.
2. Introduceţi cheia (51) şi porniţi utilajul (consultaţi procedura din următorul paragraf).
3. În primele 2 secunde după pornire, afişajul multifuncţional (71) indică orele de funcţionare ale utilajului (71-A), tipul de baterii (71-B) şi viteza maximă setată în acest moment a utilajului (71-C).

NOTĂ
Verificaţi nivelul de încărcare a bateriei. Atunci când cel puţin un segment de pe simbolul de baterie care nu luminează intermitent este aprins pe afişajul multifuncţional (71-D), maşina este pregătită pentru utilizare. Atunci când a rămas un singur segment pe simbolul de baterie şi acesta începe să lumineze intermitent , este recomandată reîncărcarea bateriilor (vezi procedura în capitolul Întreţinerea).

4. Verificaţi modul de operare corect al claxonului cu ajutorul butonului (65), alarma sonoră de avertizare pentru marşarier cu ajutorul butonului (64) şi butonul pentru lumina de lucru (67, opţional).
5. Verificaţi frâna de parcare (7 şi 6). Frâna trebuie să-şi păstreze setarea (poziţiei de blocare pentru parcare) în mod ferm, fără a fi eliberată cu uşurinţă (raportaţi imediat toate defectele către Centrul de service Nilfisk).
6. Verificaţi pedala frânei de serviciu (6) pentru a vă asigura că funcţionează corespunzător.

AVERTISMENT!
Dacă pedala este „elastică" sau dacă nu opune rezistenţă la presiune fără o forţă de frânare eficientă, nu conduceţi utilajul (raportaţi imediat toate defectele Centrului de service Nilfisk).

7. Asiguraţi-vă că nu există uşi/capote deschise şi că utilajul este în stare normală de funcţionare.

Planificarea procedurii de curăţare

1. Planificaţi curse lungi, cu un număr minim de opriri sau porniri.
2. Permiteţi o mică suprapunere a căii periei pentru a asigura acoperirea completă.
3. Evitaţi virajele strânse, lovirea sau zgârierea părţilor laterale ale utilajului.

Umplerea rezervorului de apă al sistemului DustGuard™ (opţional)

1. Demontaţi buşonul (25) pentru a ajunge la ştuţul de alimentare.
2. Umpleţi rezervorul (23) cu apă curată. Nu umpleţi rezervorul complet, lăsaţi câţiva centimetri la margine.

PORNIREA ŞI OPRIREA UTILAJULUI

Pornirea utilajului

1. Aşezaţi-vă pe scaunul şoferului (3) şi reglaţi-l cu maneta (4) pentru a permite accesul simplu la toate comenzile.

NOTĂ
Scaunul şoferului (3) este echipat cu un senzor de siguranţă ce permite conducerea utilajului numai când operatorul ocupă scaunul şoferului.

2. Introduceţi cheia de contact (51) şi rotiţi-o în sensul acelor de ceasornic în poziţia „I".
3. Aștepta ți (câteva secunde) ca afişajul (71) să se aprindă; acesta indică orele de lucru ale utilajului (71-A), tipul de baterii (71-B) şi viteza maximă setată în acest moment a utilajului (71-C).

ATENŢIE!
La pornire, nu apăsaţi pedala de acceleraţie (5).

4. Decuplaţi frâna de parcare.
5. Conduceţi utilajul în zona de lucru întorcând volanul cu mâinile (1) şi apăsând pedala de acceleraţie (5) pentru a îl manevra.
   Viteza poate fi ajustată prin aplicarea unei presiuni mai mari sau mai mici asupra pedalei de acceleraţie (5).
   Viteza maximă de funcţionare poate fi reglată cu ajutorul butoanelor (58) şi (59).
6. Direcţia înainte/înapoi este selectată utilizând butonul relevant (64) de pe tabloul de bord. Activarea marşarierului este indicată de alarma sonoră şi pe afişaj (71-H).

AVERTISMENT!
Când viraţi, evitaţi schimbările bruşte de direcţie, fiţi atent şi conduceţi utilajul la viteză scăzută, mai ales când colectorul este plin sau când operează în pantă.
Conduceţi utilajul cu viteză redusă în pante. Utilizaţi pedala de frână (6) pentru a controla viteza utilajului atunci când coborâţi pantele.
Nu întoarceţi utilajul pe o pantă; conduceţi în linie dreaptă în momentul urcării sau coborârii.

NOTĂ
Utilajul are un sistem de siguranţă împotriva derapării, care, atunci când este necesar, reduce viteza la virare şi când maşina rulează pe suprafeţe curbate, indiferent de presiunea aplicată asupra pedalei.
Prin urmare, reducerea vitezei nu reprezintă o defecţiune, ci o caracteristică de îmbunătăţire a stabilităţii şi siguranţei utilajului indiferent de condiţii.

Oprirea utilajului

1. Pentru oprirea utilajului, eliberaţi pedala de accelerare (5).
2. Pentru oprirea rapidă a utilajului, apăsaţi de asemenea pedala pentru frâna de serviciu (6).
3. În caz de urgenţă, apăsaţi butonul de oprire de urgenţă (69) pentru oprirea imediată a utilajului.
   Pentru a dezactiva butonul de oprire de urgenţă (69), rotiţi-l în sensul acelor de ceasornic.

AVERTISMENT!
Butonul de urgenţă (69) dezactivează şi sistemul automat de reducere a vitezei; dacă este operat în timpul mişcării, utilizaţi frâna de picior (6) pentru a opri utilajul.

4. Rotiţi cheia de contact (51) în poziţia „0" şi îndepărtaţi-o.

FRÂNA DE PARCARE

1. Cuplaţi frâna de parcare prin apăsarea pedalei (6) şi cuplarea manetei (7).
2. Decuplaţi frâna de parcare prin apăsarea şi eliberarea pedalei (6).

AVERTISMENT!
Înainte de a efectua proceduri de întreţinere, reparaţie, curăţare sau înlocuire, cuplaţi frâna de parcare. Cuplaţi frâna de parcare atunci când parcaţi utilajul în pantă.

AVERTISMENT!
Înainte de a lăsa utilajul nesupravegheat, asiguraţi-vă că frâna de parcare poate opri utilajul cu o bordură de siguranţă mare.

AVERTISMENT!
În timpul utilizării utilajului pe pante, respectaţi valorile maxime de înclinare marcate pe utilaj (vezi tabelul cu caracteristici tehnice).

OPERAREA UTILAJULUI

1. Deplasaţi utilajul către zona de lucru conform indicaţiilor din paragraful precedent.
2. Pentru a începe curăţarea, coborâţi peria principală şi activaţi sistemul de aspirare cu ajutorul butonului pentru comandă cu o singură atingere (52).
3. (Opţional) activaţi sistemul DustGuard™ cu ajutorul butonului corespunzător (68).
4. Coborâţi periile laterale utilizând butoanele (53) şi (54, opţional). Dacă este necesar, ajustaţi viteza periilor laterale cu butoanele + şi - (55, pictograma de pe afișajul 71-I).

NOTĂ
Periile (18, 15 şi 16) pot fi coborâte şi ridicate şi în timpul deplasării utilajului.
Când periile sunt coborâte, periile, sistemul de aspirare şi sistemul de control al prafului (opţional) se activează automat numai la deplasarea utilajului.

NOTĂ
Pictogramele pentru peria laterală (71-F) țin operatorul la curent cu privire la configurația de lucru a periilor laterale. Atunci când pictograma este afișată, peria laterală corespunzătoare este activată şi dezactivată împreună cu peria principală cu ajutorul butonului de comandă cu o singură atingere (52).

5. Începeţi să măturaţi conducând utilajul cu mâinile pe volan (1) şi apăsând pedala de accelerare (5). Dacă este necesar, reglaţi viteza maximă cu butoanele (58) şi (59).
6. Deplasaţi utilajul drept înainte cu o viteză rapidă a mersului. Deplasaţi utilajul cu o viteză mai redusă atunci când măturaţi cantităţi mari de praf sau reziduuri sau atunci când operarea sigură impune viteze mai mici. Suprapunerea depăşeşte 10 cm.
7. Pentru colectarea deşeurilor uşoare cu volum mare, ridicaţi mantaua frontală prin apăsarea pedalei (8); luaţi în considerare reducerea capacităţii de aspirare a utilajului când mantaua frontală este ridicată.

AVERTISMENT!
La operarea utilajului pe podele umede, este esenţială oprirea sistemului de aspirare apăsând butonul (56) pentru a preveni deteriorarea filtrului de praf.

8. Pentru funcţionarea adecvată a utilajului, filtrul de praf trebuie să fie cât mai curat posibil. Pentru a îl curăţa în timpul măturării, acţionaţi agitatorul filtrului prin apăsarea butonului (57).
   În timpul lucrului, repetaţi procedura în medie la fiecare 10 minute (în funcţie de gradul de contaminare cu praf al suprafeţei de curăţat).

NOTĂ
Această operaţiune poate fi efectuată în timpul deplasării utilajului.

ATENŢIE!
Când filtrul de praf este înfundat şi/sau colectorul este plin, utilajul nu mai poate colecta praful şi deşeurile.

9. Colectorul (12) trebuie golit după fiecare perioadă de lucru şi oricând este plin (a se vedea procedura descrisă în paragraful următor).

ATENŢIE!
În cazul supraîncărcării unuia dintre motoarele periei, datorate corpurilor străine care îl blochează sau presiunii excesive a periei asupra podelei (vezi procedura în paragraful de Verificare şi reglare a înălţimii periei principale/ laterale din Capitolul Întreţinerea), un sistem de siguranţă opreşte motorul.
Maşina trebuie oprită şi pornită din nou pentru a reîncepe lucrul după ce a fost oprită din cauza supraîncărcării.

BASCULAREA COLECTORULUI

AVERTISMENT!
Colectorul (12) trebuie golit doar pe podele orizontale.
Nu ridicaţi colectorul când utilajul este în pantă.

AVERTISMENT!
La ridicarea şi golirea colectorului (12), asiguraţi-vă că nu se află persoane în jurul utilajului, în special în apropierea colectorului.

NOTĂ
Când colectorul (12) este ridicat, sistemul de aspirare se dezactivează automat şi viteza maximă a utilajului este redusă din motive de siguranţă.

Pentru golirea colectorului, deplasaţi utilajul în apropierea recipientului pentru deşeuri şi procedaţi după cum urmează.

1. Ridicaţi periile laterale şi peria principală.
2. Apăsaţi butonul de activare (66) simultan cu apăsarea butonului de ridicare a colectorului (60) pentru ridicarea colectorului (A, Fig. 1) în poziţia dorită.
3. Conduceţi utilajul la zona de evacuare şi cuplaţi frâna de parcare.
4. Rotiţi colectorul (B) cu butonul de activare (66) şi butonul (62) pentru a goli deşeurile acumulate (C).

ATENŢIE!
Colectorul (A) poate fi golit numai când este ridicat la o înălţime minimă de aproximativ 35 cm.
Înălţimea maximă de basculare este de 150 cm.

5. Aduceţi din nou colectorul în poziţie orizontală cu butonul de activare (66) şi butonul (63).
6. Coborâţi colectorul apăsând simultan butonul de activare (66) şi butonul (61).

ATENŢIE!
Verificaţi dacă pe afişaj apare pictograma pentru deschiderea colectorului (71-K) şi alarma sonoră se opreşte pentru a se asigura de revenirea completă a colectorului (12) în poziţia de lucru.

7. Utilajul este din nou pregătit pentru măturare.

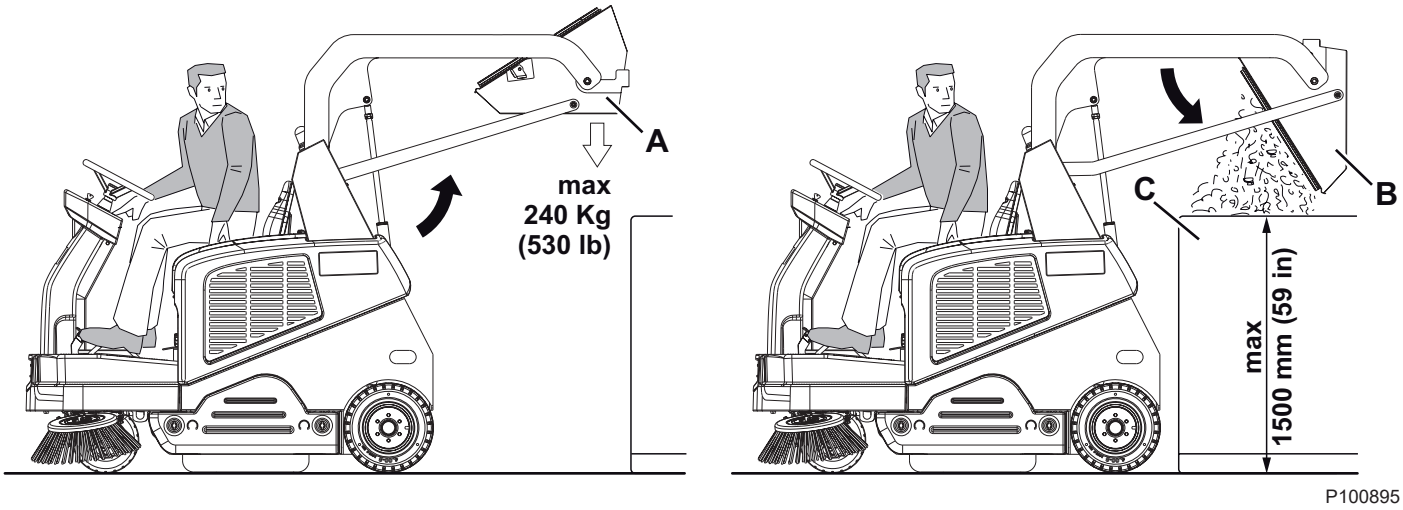

Figura 1

DUPĂ UTILIZAREA UTILAJULUI

După lucru, înainte de părăsirea utilajului, efectuaţi procedurile următoare.
– Activaţi pentru scurt timp agitatorul de filtru prin apăsarea butonului (57).
– Goliţi colectorul (12) (a se vedea procedura descrisă în paragraful anterior).
– Ridicaţi periile cu ajutorul butonului de comandă cu o singură atingere (52).
– Opriţi utilajul prin rotirea cheii de contact (51) în poziţia „0” şi scoaterea acesteia din comutatorul de contact.
– Cuplaţi frâna de parcare.
– Dacă este necesar, încărcaţi bateriile (a se vedea procedura în capitolul Întreţinere).

NOTĂ
În cazul în care, pentru mai mult de 5 minute, maşina este parcată şi nu funcţionează, iar cheia de contact (51) se află în poziţia „I”, sistemul electric comută la un mod de operare cu consum redus de putere (stand-by). Pentru a reîncepe lucrul, trebuie să opriţi şi să reporniţi maşina cu ajutorul cheii de contact (51).

PERIOADELE ÎNDELUNGATE DE INACTIVITATE A UTILAJULUI

Dacă utilajul urmează a nu fi utilizat timp de mai mult de 30 de zile, procedaţi după cum urmează:
– Efectuaţi procedurile afişate în paragraful După utilizarea utilajului.
– Verificaţi dacă zona de depozitare a utilajului este uscată şi curată.
– Debranşaţi conectorul bateriei (45).
– (Pentru utilajele prevăzute cu sistem de control al prafului). Goliţi rezervorul (23) şi curăţaţi filtrul de apă (consultaţi procedura din capitolul Întreţinerea).

ÎNTREŢINEREA

Durata de viaţă a utilajului şi siguranţa funcţională maximă sunt asigurate prin întreţinerea corectă şi periodică.
Tabelul de mai jos conţine operaţiunile de întreţinere programate. Intervalele indicate pot varia în funcţie de condiţiile de lucru particulare, ce trebuie definite de persoana responsabilă de întreţinere.
Toate procedurile de întreţinere programate sau extraordinare trebuie efectuate de personal calificat sau de un Centru de service autorizat.

ATENŢIE!

De fiecare dată când pictograma de service apare pe afişaj (71), contactaţi un centru de service autorizat Nilfisk pentru întreţinerea planificată.

Acest Manual descrie doar procedurile de întreţinere cele mai uşoare şi mai comune.
Pentru alte proceduri de întreţinere indicate în Tabelul cu proceduri de întreţinere programate, consultaţi Manualul de service disponibil la orice Centru de service.

AVERTISMENT!
Pentru efectuarea procedurilor de întreţinere, utilajul trebuie să fie oprit, cheia de contact trebuie să fie îndepărtată şi, dacă este necesar, bateriile trebuie să fie deconectate.
Citiţi cu atenţie instrucţiunile din capitolul Siguranţa înainte de efectuarea oricărei proceduri de întreţinere.

TABELUL CU PROCEDURILE DE ÎNTREŢINERE PROGRAMATE

Procedură	La recepţie	La fiecare 10 ore	La fiecare 50 ore	La fiecare 100 ore	La fiecare 200 ore	Anual
Încărcător pentru baterii	(1)					
Verificarea nivelului electrolitului în baterii (UMEDE)		(2)				
Curăţare perie principală						
Verificarea înălţimii periilor laterale şi celei principale						
Verificarea şi curăţarea filtrului de praf al colectorului (metoda „A”)			(3)			
Verificarea nivelului uleiului sistemului hidraulic de ridicare a colectorului			(2)			
Verificarea înălţimii şi funcţionării mantalelor						
Verificare şi curăţarea filtrului de apă al sistemului de control al prafului (opţional)						
Verificarea/reglarea cabluri de frână			(*) (4)			
Verificarea şi curăţarea filtrului de praf al colectorului (metoda „B”)				(3)		
Verificarea funcţionării agitatorului de filtru				(*)		
Verificarea curelei de antrenare a periei principale				(*)		
Curăţarea lanţului de direcţie				(*)		
Verificarea/ajustarea lanţului de direcţie				(*)		
Verificarea funcţionării dispozitivului de siguranţă				(2)		
Verificarea/reglarea/înlocuirea cilindrilor de frână				(*) (4)		
Verificarea şi curăţarea filtrului de praf al colectorului (metoda „C”)					(3)	
Verificarea şi/sau înlocuirea curelei de transmisie a periei principale					(*)	
Verificarea integrităţii garniturii colectorului					(*)	
Verificarea/reglarea operării senzorului colectorului ridicat					(*)	
Verificarea şi/sau înlocuirea periilor de carbon ale motorului						(*)
Înlocuirea uleiului sistemului hidraulic						(*)(5)

(*) Pentru procedura relevantă, consultaţi Manualul de service.

(1) Zilnic sau după folosirea utilajului.
(2) Sau înainte de punerea în funcţiune.
(3) Sau mai des în zonele contaminate de praf.
(4) Sau mai frecvent dacă utilajul este utilizat pe pante.
(5) Înlocuiţi uleiul din sistemul hidraulic după fiecare 500 de ore de funcţionare sau anual.

MONTAREA/DEMONTAREA BATERIILOR ŞI SETAREA TIPULUI DE BATERII (UMEDE SAU GEL-AGM)

AVERTISMENT!
Nu înclinaţi bateriile cu plumb (UMEDE) pentru a evita curgerea în exterior a acidului foarte coroziv. Nu conectaţi, nici măcar accidental, bornele pozitivă şi negativă ale bateriilor utilizând scule, chei etc. Acest lucru poate cauza scurt circuitări periculoase.

Montarea bateriilor

Pentru tipurile de baterii aprobate, consultaţi paragraful Date tehnice.
În funcţie de dimensiunile bateriilor, verificaţi dacă este posibilă amplasarea acestora în recipientul din plastic corespunzător furnizat împreună cu utilajul.
Dacă bateriile depăşesc dimensiunile recipientului, utilizaţi ghidaje dreptunghiulare, furnizate împreună cu utilajul, pentru asigurarea stabilităţii acestora în compartimentul pentru baterii.

AVERTISMENT!
Bateriile UMEDE neetanşe necesită întotdeauna amplasarea într-un recipient adecvat pentru evitarea curgerii acidului.
Nu montaţi bateriile UMEDE fără un recipient adecvat.

1. Cuplaţi frâna de parcare.
2. Verificaţi dacă cheia de contact (51) a fost scoasă din comutatorul de contact.
3. Deschideţi capota compartimentului bateriei (19) şi fixaţi-o cu tija de susţinere (47).
4. Debranşaţi conectorul bateriei (45).
5. Utilizând un sistem de ridicare adecvat, montaţi bateriile (42).
6. Conectaţi bateriile în conformitate cu una dintre diagramele afişate în figura 2, în funcţie de tipul lor.
7. Branşaţi conectorul bateriei (45).
8. Setaţi tipul de baterii (UMEDE sau GEL-AGM) conform procedurii următoare.

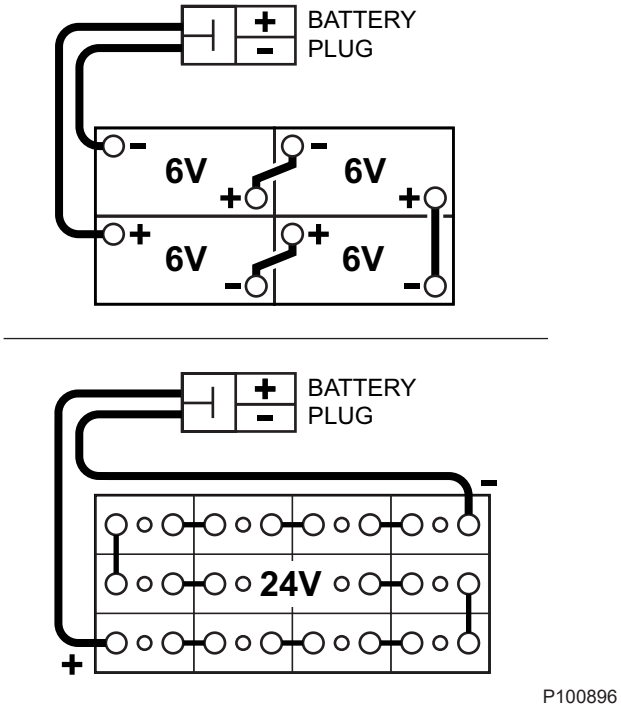

Figura 2

Setarea bateriilor (UMEDE sau GEL-AGM)

1. Porniţi utilajul rotind cheia de contact (51) în poziţia „I” în timp ce ţineţi apăsat butoanele (52) şi (53).
2. Apăsaţi butonul (60) pentru a ajunge în meniul „Parametri”.
3. Apăsaţi în mod repetat butonul (60) pentru a derula lista parametrilor până când ajungeţi la parametrul „TIP DE BATERIE”
4. Dacă este necesar, schimbaţi setarea cu ajutorul butoanelor (58) şi (59).

Demontarea bateriilor

1. Cuplaţi frâna de parcare.
2. Scoateţi cheia de contact (51).
3. Deschideţi capota compartimentului bateriei (19) şi fixaţi-o cu tija de susţinere (47).
4. Debranşaţi conectorul bateriei (45).
5. Debranşaţi cablajul bateriilor (42).
6. Demontaţi ghidajele dreptunghiulare sau suporturile de fixare ale bateriilor.
7. Verificaţi închiderea capacelor bateriilor UMEDE (43) pentru a evita curgerea în exterior a acidului foarte coroziv.
8. Utilizând un sistem de ridicare adecvat, înlăturaţi bateriile (42).

ÎNCĂRCAREA BATERIILOR

ATENŢIE!
Încărcaţi bateriile atunci când ultimul segment de pe pictograma bateriei începe să lumineze intermitent , sau la finalul fiecărei lucrări. Menţinerea bateriilor în stare încărcată le prelungeşte durata de viaţă.

AVERTISMENT!
Când bateriile sunt descărcate, încărcaţi-le cât mai curând posibil, deoarece această stare scurtează durata de viaţă a bateriilor.

AVERTISMENT!
Dacă utilajul este dotat cu baterii cu plumb (UMEDE), încărcarea bateriilor generează hidrogen, un gaz foarte exploziv. Încărcaţi bateriile în spaţii bine ventilate şi departe de flăcări deschise. Nu fumaţi în timpul încărcării bateriilor.
În timpul încărcării bateriilo, menţineţi întotdeauna capota deschisă.

AVERTISMENT!
Procedaţi cu atenţie deosebită la încărcarea bateriilor cu plumb (UMEDE) deoarece pot exista pierderi de electrolit. Electrolitul este coroziv. Dacă acidul intră în contact cu pielea sau ochii, clătiţi cu multă apă şi consultaţi un medic.

1. Conduceţi utilajul pe o suprafaţă plană şi cuplaţi frâna de parcare.
2. Rotiţi cheia de contact (51) în poziţia „0”.
3. Deschideţi capota compartimentului bateriei (19) şi fixaţi-o cu tija de susţinere (47).
4. (Numai pentru bateriile UMEDE). Verificaţi nivelul electrolitului din interiorul bateriilor (42). Dacă este necesar, adăugaţi electrolit prin capacele (43). Lăsaţi capacele scoase de pe baterii pentru următoarea încărcare a bateriilor. Dacă este necesar, curăţaţi suprafaţa superioară a bateriilor.
5. Încărcaţi bateriile conform uneia din metodele următoare, în funcţie de prezenţa încărcătorului electronic de baterii (48) (opţional).

Încărcarea bateriilor prin intermediul unui încărcător de baterii extern

1. Verificaţi dacă încărcătorul de baterii este adecvat prin consultarea Manualului pentru încărcătorul de baterii. Tensiunea nominală furnizată de încărcătorul de baterii trebuie să fie de 24 V.

ATENŢIE!
Utilizaţi un încărcător de baterii adecvat pentru tipul bateriilor montate.

2. Deconectaţi conectorul bateriei (45), care este prevăzut cu un mâner şi conectaţi-l la încărcătorul de baterie extern.
3. Conectaţi încărcătorul de baterii la reţeaua electrică.
4. După încărcare, deconectaţi conectorul bateriei (45) de pe încărcătorul de baterii.
5. (Numai pentru bateriile UMEDE). Verificaţi nivelul electrolitului din interiorul bateriilor şi închideţi toate capacele (43).
6. Rebranşaţi conectorul bateriei (45) la conectorul utilajului.
7. Demontaţi tija de susţinere (47) şi închideţi capota (19). Acum utilajul este gata de utilizare.

AVERTISMENT!
Nu conectaţi niciodată încărcătorul bateriei în partea opusă a conectorului fixat la maşină. În caz contrar, sistemul electronic se poate defecta iremediabil.

Încărcarea bateriilor cu încărcătorul electronic de baterii de la bord (opţional)

NOTĂ
Rotiţi comutatorul încărcătorului de baterii la UMED sau GEL-AGM în funcţie de tipul bateriei.

1. (Numai pentru bateriile UMEDE). Verificaţi nivelul electrolitului din interiorul bateriilor. Dacă este necesar, adăugaţi electrolit prin capacele (43).
   Apoi lăsaţi toate capacele (43) deschise pentru încărcarea bateriilor.
   Când este atins nivelul corect, curăţaţi, dacă este necesar, suprafaţa superioară a bateriilor.
2. Conectaţi fişa încărcătorului de baterii (48) la reţeaua electrică.

AVERTISMENT!
Verificaţi dacă tensiunea şi frecvenţa indicate pe placa de încărcare a bateriei coincid cu valorile curentului de la reţea.

NOTĂ
Când încărcătorul de baterii este conectat la reţeaua electrică, toate funcţiile utilajului sunt dezactivate automat.

3. Când se aprinde lumina de avertizare verde a încărcătorului de baterii (48), bateriile sunt încărcate.
4. Pentru informaţii suplimentare despre utilizarea încărcătorului de baterii (48), consultaţi Manualul încărcătorului de baterii.
5. Deconectaţi cablul încărcătorului de baterii (48) de la reţeaua electrică.
6. (Numai pentru bateriile UMEDE). Închideţi toate capacele (43).
7. Demontaţi tija de susţinere (47) şi închideţi capota (19). Acum utilajul este gata de utilizare.

ECRANE DE SERVICE PENTRU AFIŞAJ MULTIFUNCŢIONAL

Ecran principal (E, Fig. 3)

1. Pentru a accesa ecranul principal, rotiţi cheia de contact (51) în poziţia de pornire „I” în timp ce ţineţi apăsat butoanele (52) şi (53) (E, Fig. 3).
2. Apăsaţi butonul (A) pentru a schimba setările utilajului (consultaţi paragraful Ecranul de setări al utilajului).
3. Apăsaţi butonul (B) pentru a verifica dacă există alarme salvate de utilaj (consultaţi paragraful Ecranul de Memorie a Alarmelor).
4. Apăsaţi butonul (C) pentru a verifica numărul de ore de lucru al utilajului (consultaţi paragraful Ecran contor de ore utilaj).
5. Apăsaţi butonul (D) pentru a ieşi din modul de Super-utilizator şi a reveni la modul operator.

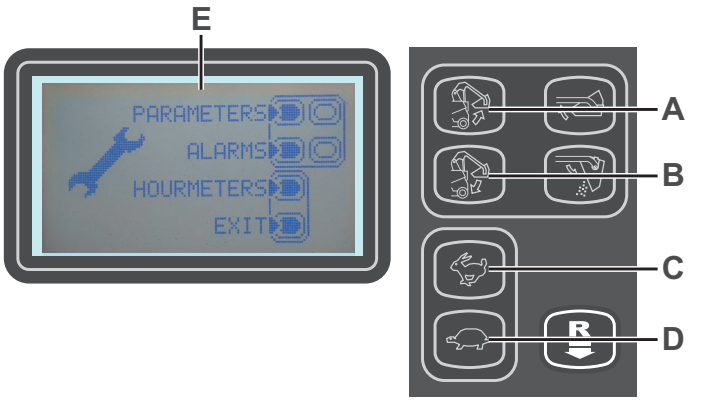

P100897

Figura 3

Ecran Setări utilaj (F, Fig. 4)

Această funcţie vă permite să personalizaţi valoarea parametrilor descrişi în următorul tabel de parametri modificabili.

1. Pentru a creşte valoarea parametrului curent, apăsaţi butonul (C).
   Pentru a reduce valoarea parametrului curent, apăsaţi butonul (D).
2. Pentru a trece la următorul parametru, apăsaţi butonul (A).
3. Pentru a reveni la ecranul principal, apăsaţi butonul (B).

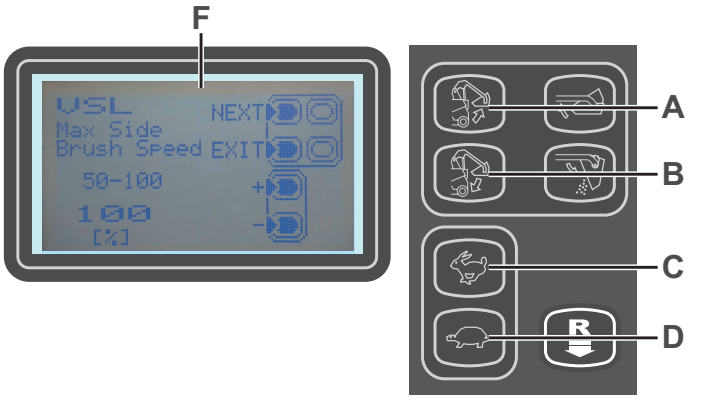

P100898

Figura 4

TABEL CU PARAMETRI MODIFICABILI		Valori		
Cod	**Descriere**	**Minimum**	**Setare din fabrică**	**Maximum**
VSL	Viteză perie laterală	50%	100%	100%
SCF	Timpul de activare a agitatorului filtrului	5 sec	20 sec	60 sec.
FVMIN	Viteză minimă de deplasare înainte	0%	25%	100%
FVMAX	Viteza maximă de deplasare înainte	10%	85%	100%
RVMAX	Viteza maximă de deplasare înapoi	10%	30%	50%
BAT	Tip de baterie instalat (consultaţi tabelul)	0	0	1
TOFF	Timp de oprire automată	0 sec	300 sec	600 sec
BRGH	Contrast afişaj	5	25	50
RESET (Resetare)	Resetaţi toţi parametri la valorile iniţiale din fabrică	0	0	1

Tip de baterie instalat		Valoare
WET	Baterie cu electrolit lichid acid	0
GEL / AGM	Baterii generice GEL sau AGM	1

Ecranul de memorie a alarmelor (G, Fig. 5)

Această funcţie vă permite să consultaţi orice alarme stocate de utilaj.
Utilizaţi această funcţie numai cu asistenţă din partea centrului Nilfisk pentru rezolvarea problemelor de funcţionare a utilajelor.
Pentru a reveni la ecranul principal (E, Fig. 3), apăsaţi în mod repetat butonul (A).

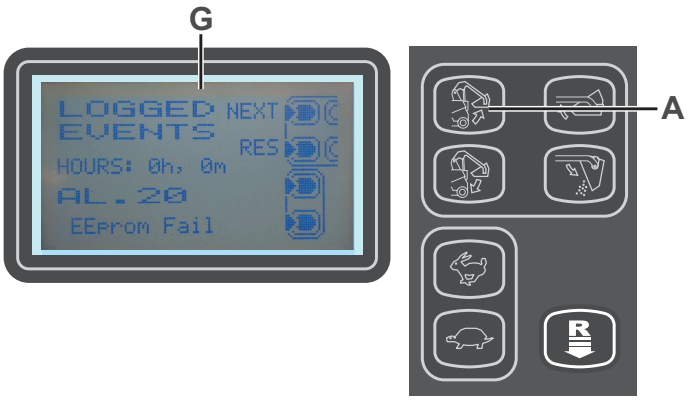

P100899

Figura 5

Ecran Contor ore (H, Fig. 6)

Această funcţie vă permite să verificaţi orele cumulate de lucru pentru fiecare subsistem de utilaj:

- Contor TOTAL al orelor (timpul în care utilajul a fost pornit)
- Contorul PERIILOR LATERALE (timpul de utilizare al periilor laterale)
- Contorul PEREI PRINCIPALE (timpul de utilizare al periei principale)
- Contor ore de ACŢIONARE (timp de utilizare a sistemului de acţionare)
- Contor ore de ASPIRARE (timp de utilizare a sistemului de aspirare)

Pentru a reveni la ecranul principal (E, Fig. 3), apăsaţi butonul (A).

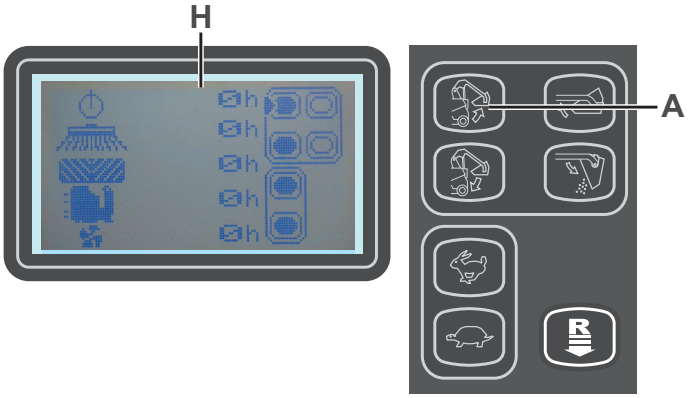

P100900

Figura 6

VERIFICAREA ŞI REGLAREA ÎNĂLŢIMII PERIEI PRINCIPALE

NOTĂ
Sunt disponibile perii cu peri mai duri sau mai moi. Această procedură este aplicabilă tuturor tipurilor de perii.

1. Verificaţi înălţimea periei principale conform indicaţiilor de mai jos:
   - Conduceţi utilajul pe o podea orizontală.
   - Cuplaţi frâna de parcare.
   - Coborâţi peria principală cu ajutorul butonului de comandă cu o singură atingere (52).
   - Începeţi să rotiţi peria apăsând din nou butonul de comandă cu o singură atingere (52) şi ţinându-l apăsat timp de 3 secunde.
   - După ce peria a fost acţionată timp de 30 de secunde (vizibile pe afişaj, ca în imaginea 7), apăsaţi butonul de comandă cu o singură atingere (52) pentru a o ridica.
   - Verificaţi dacă lăţimea amprentei periei principale (A, Fig. 8), pe întreaga lungime a acesteia, este între 2 şi 4 cm.

   Dacă amprenta (A) nu se încadrează în specificaţii, reglaţi înălţimea periei principale conform procedurii următoare.
2. Rotiţi butonul (B, Fig. 9) în modul prezentat mai jos:
   - Pentru creşterea lăţimii amprentei, rotiţi butonul în sensul invers acelor de ceasornic.
   - Pentru descreşterea lăţimii amprentei, ridicaţi peria principală cu ajutorul butonului de comandă cu o singură atingere (52) şi rotiţi butonul în sensul acelor de ceasornic.

NOTĂ
Butonul poate fi utilizat atât pentru a regla amprenta, precum şi pentru a regla peria conform uzurii perilor.

3. Efectuaţi din nou etapa 1 pentru a verifica dacă peria principală se află la distanţa corectă faţă de sol.
4. Atunci când pe afişaj apare pictograma (71-N), schimbaţi peria după cum este descris în paragraful următor.

NOTĂ
Dacă nu este posibilă reglarea corespunzătoare a amprentei (A, Fig. 8), deoarece presiunea exercitată de perie asupra podelei la capetele acesteia diferă, consultaţi Manualul de service.

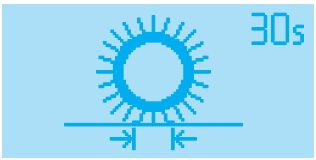

P100901

Figura 7

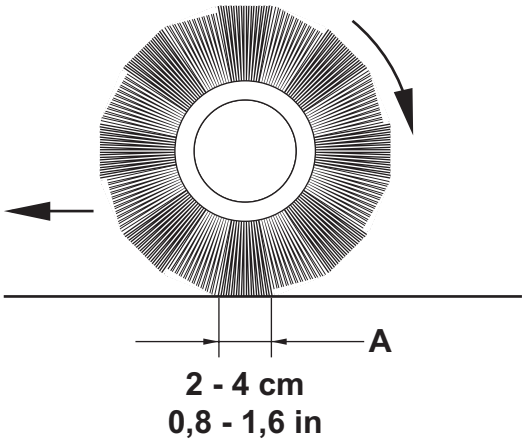

P100902

Figura 8

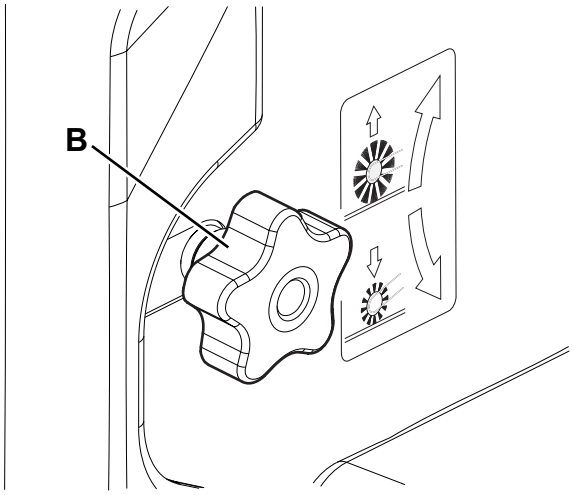

P100903

Figura 9

ÎNLOCUIREA PERIEI PRINCIPALE

AVERTISMENT!
Este recomandată purtarea mănuşilor de protecţie la înlocuirea periei principale deoarece pot exista deşeuri ascuţite între peri.

1. Conduceţi utilajul pe o suprafaţă plană şi cuplaţi frâna de parcare.
2. Asiguraţi-vă că peria principală este în poziţia ridicată.
3. Rotiţi cheia de contact (51) în poziţia „0” şi îndepărtaţi-o.
4. Scoateţi uşa din partea stângă (A, Fig 10) rotind dispozitivele de fixare (B).
5. Trageţi butonul (C, Fig. 11) aşa cum indică săgeata, pentru a decupla suportul de închidere (D).
6. Rotiţi şi deschideţi suportul de închidere (D) împreună cu mantaua laterală stângă (E).
7. Înlăturați peria principală (F, Fig. 12).
8. Verificaţi dacă arborele de antrenare (G) este curat şi nu prezintă materii străine (cabluri, resturi textile etc.) înfăşurate accidental.
9. Noua perie principală trebuie montată cu rândurile de peri îndoite conform indicaţiei din figura (H).
10. Montaţi peria nouă şi asiguraţi-vă că meşa hexagonală (I) intră în arborele de antrenare corespunzător (G).
11. Rotiți și închideți suportul de închidere (D, Fig. 11); când se închide, trageți ușor butonul (C) până se aude un clic.

NOTĂ
La închidere, trageți manual peria principală pentru a o cupla în arborele conic al suportului de închidere (D).

12. Remontați ușa din partea stângă (A, Fig 10) și încuiați-o cu dispozitivele de fixare (B).

ATENŢIE!
Verificaţi şi reglaţi înălţimea periei prinicipale conform indicaţiei din paragraful precedent.

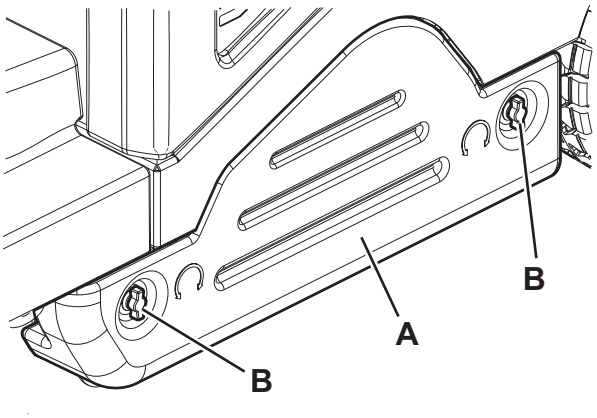

P100904

Figura 10

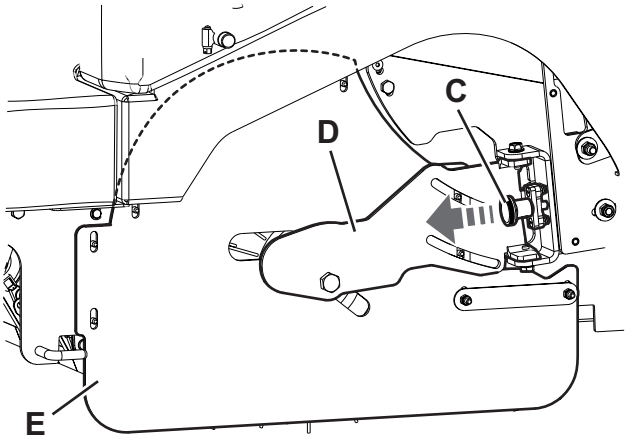

P100905

Figura 11

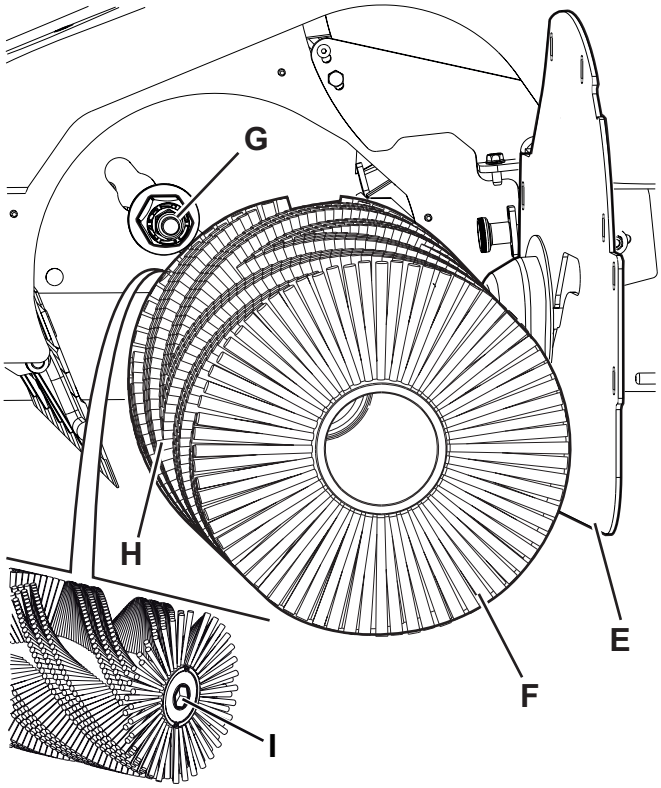

P100906

Figura 12

VERIFICAREA ŞI REGLAREA ÎNĂLŢIMII PERIILOR LATERALE

NOTĂ
Sunt disponibile perii cu peri mai duri sau mai moi. Această procedură este aplicabilă tuturor tipurilor de perii.

1. Verificaţi distanţa faţă de sol a periei laterale conform procedurii următoare:
   - Conduceţi utilajul pe o podea orizontală.
   - Menţineţi utilajul staţionar, coborâţi periile laterale şi porniţi-le timp de câteva secunde.
   - Opriţi şi ridicaţi periile laterale, apoi puneţi utilajul în mişcare.
   - Verificaţi dacă amprentele periilor laterale sunt conform indicaţiei din figură (A şi B, Fig. 13).

   Dacă amprenta nu se încadrează în specificaţii, reglaţi înălţimea periei laterale conform procedurii următoare.
2. Cuplaţi frâna de parcare.
3. Rotiţi cheia de contact (51) în poziţia „0”.
4. Pentru peria din partea dreaptă, acţionaţi pinionul intermediar prin desfacerea butonului (C, Fig. 14), apoi rotiţi butonul de reglare (D) şi ţineţi cont de următoarele:
   - Pentru creşterea amprentei, rotiţi butonul în sensul invers acelor de ceasornic.
   - Pentru reducerea amprentei, rotiţi butonul în sensul acelor de ceasornic.
5. După reglare, blocaţi pinionul intermediar cu ajutorul butonului (C).
6. Pentru peria din partea stângă, acţionaţi pinionul intermediar prin desfacerea butonului (E) şi ajustarea butonului (F).
7. După reglare, blocaţi pinionul intermediar cu ajutorul butonului (E).
8. Repetaţi etapa 1 pentru a verifica amprenta periei laterale pe podea.
9. Când peria este prea uzată pentru a mai fi reglată, înlocuiţi-o conform indicaţiei din paragraful următor.

NOTĂ
Dacă este necesar, poate fi reglată de asemenea înclinaţia periei laterale (consultaţi procedura din Manualul de service).

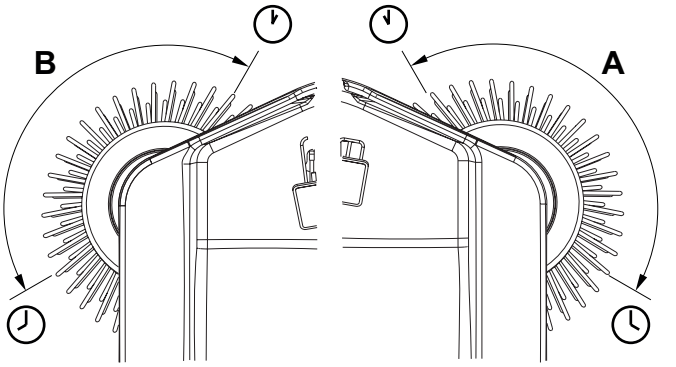

Figura 13

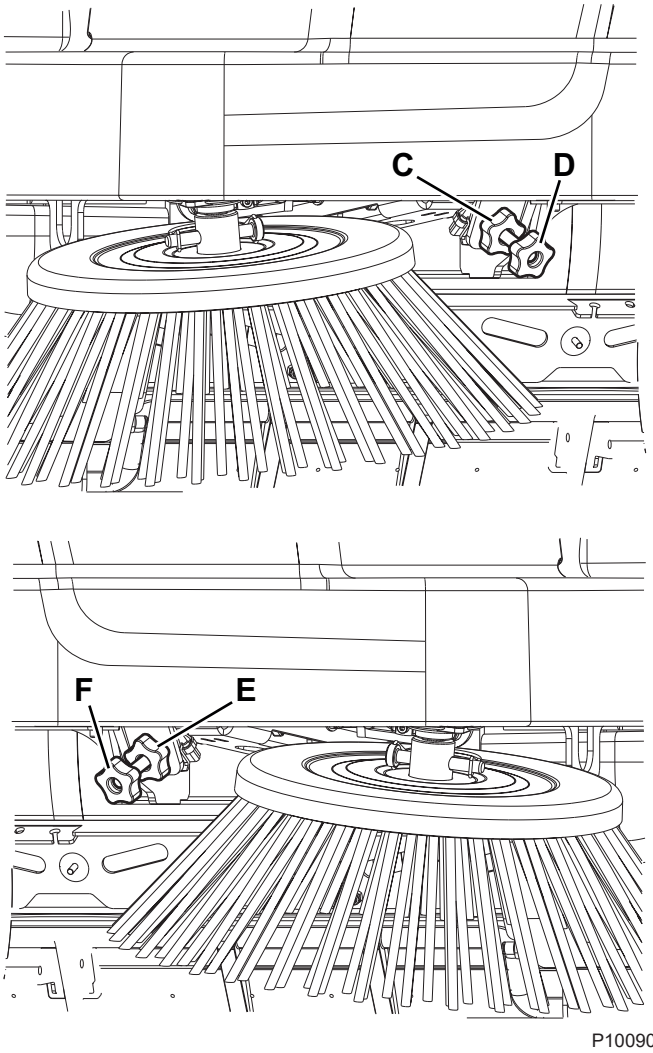

Figura 14

ÎNLOCUIREA PERIILOR LATERALE

AVERTISMENT!
Este recomandată purtarea mănuşilor de protecţie la înlocuirea periei laterale deoarece pot exista deşeuri ascuţite între peri.

1. Conduceţi utilajul pe o suprafaţă plană şi cuplaţi frâna de parcare.
2. Rotiţi cheia de contact (51) în poziţia „0”.
3. Îndepărtaţi clema ştiftului (A, Fig. 15), apoi îndepărtaţi ştiftul.
4. Îndepărtaţi peria (B) şi recuperaţi flanşa de protecţie (C).
5. Montaţi pe arborele (D) noua perie laterală cu flanşa de protecţie.
6. Introduceţi ştiftul de fixare şi activaţi clema de siguranţă.
7. Verificaţi şi reglaţi înălţimea periei laterale conform indicaţiei din paragraful precedent.

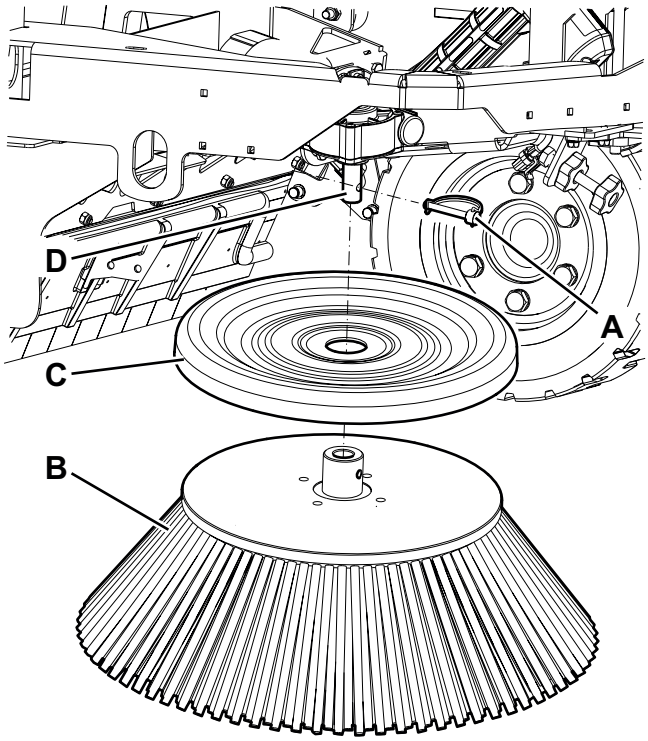

P100909

Figura 15

CURĂŢAREA ŞI VERIFICAREA INTEGRITĂŢII FILTRULUI DE PRAF

Filtrul de praf trebuie să fie curăţat în mod regulat pentru a menţine eficienţa sistemului de aspirare. Respectaţi intervalele recomandate de service ale filtrului pentru o durată de exploatare mai lungă a filtrului.

AVERTISMENT!
- ***Purtaţi ochelari de siguranţă în momentul curăţării filtrului.***
- ***Nu perforaţi filtrul.***
- ***Curăţaţi filtrul într-o zonă bine ventilată.***
- ***Purtaţi o mască adecvată împotriva prafului pentru a evita respirarea acestuia.***

1. Deplasaţi utilajul pe un plan neted, cuplaţi frâna de parcare şi cuplaţi cheia de contact (51) în poziţia „0”.
2. Deschideţi capota compartimentului bateriei (19) şi verificaţi că este fixată cu tija de susţinere (47).
3. Decuplaţi dispozitivele de fixare (A, Fig. 16) şi deschideţi capacul sistemului de aspirare (B).
4. Ridicaţi filtrul de praf (C, Fig. 17) şi scoateţi-l din utilaj.
5. Curăţaţi filtrul cu ajutorul uneia dintre metodele de mai jos:

Metoda „A”

Colectaţi praful de pe filtru. Loviţi uşor filtrul de o suprafaţă plană (cu partea murdară în jos) pentru a elimina praful şi reziduurile.

NOTĂ
Aveţi grijă să nu deterioraţi marginea metalică ce se prelungeşte peste garnitură.

Metoda „B”

Colectaţi praful de pe filtru. Aplicaţi aer comprimat (presiune maximă 6 Bari) în suprafaţa curată a filtrului (în direcţia opusă a curentului de aer).

Metoda „C” (numai pentru filtrele opţionale din poliester)

ATENŢIE!
Pentru filtrul din hârtie: nu utilizaţi apă sau detergenţi pentru curăţarea acestuia, în caz contrar este posibilă deteriorarea filtrului.

Colectaţi praful de pe filtru. După care înmuiaţi filtrul în apă caldă timp de 15 minute şi clătiţi-l sub un jet de apă moderat (presiune maximă 2,5 Bari). Permiteţi uscarea completă a filtrului înainte de a-l remonta pe utilaj.
Pentru o curăţare mai bună, este permisă spălarea filtrului cu apă şi detergenţi nespumanţi.
Această metodă asigură o curăţare mai bună, dar reduce durata de viaţă a filtrului, ce va trebui înlocuit mai frecvent. Utilizarea detergenţilor neadecvaţi poate cauza deteriorarea filtrului.

6. Montaţi filtrul urmând în ordine inversă procedura de demontare şi ţinând cont de următoarele:
   - Curăţaţi carcasa filtrului.
   - Montaţi filtrul cu plasa din sârmă (D, Fig. 17) orientată în sus.
   - Dacă garnitura filtrului este deteriorată sau lipseşte, aceasta trebuie să fie înlocuită.
7. Apăsaţi maneta (E) pentru a decupla şi închide capacul (B, Fig. 16).
8. Cuplaţi dispozitivele de fixare (A).

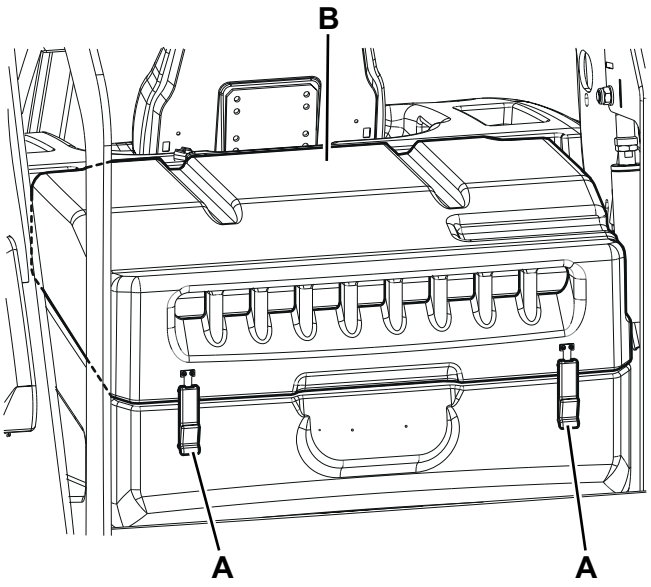

P100910

Figura 16

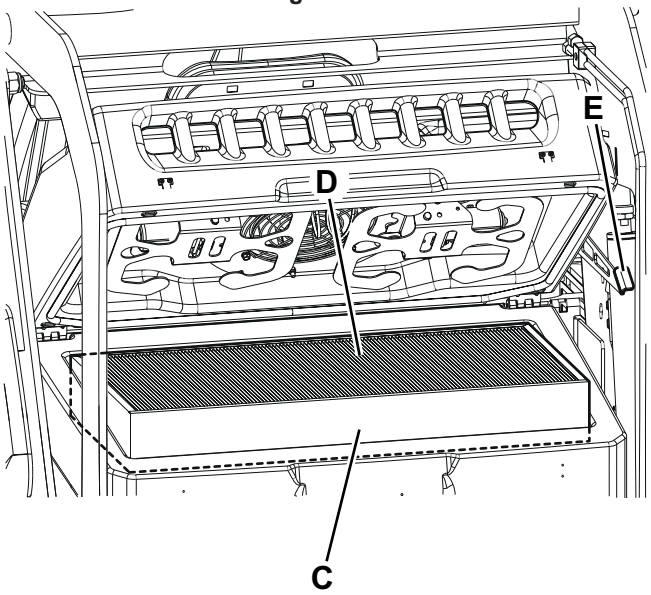

P100911

Figura 17

VERIFICAREA ÎNĂLŢIMII ŞI FUNCŢIONĂRII MANTALELOR

Operaţiuni preliminare

1. Goliţi colectorul (conform indicaţiei din capitolul Utilizarea), deoarece greutatea deşeurilor din interiorul acestuia poate afecta verificarea înălţimii mantalei.
2. Conduceţi utilajul pe o podea orizontală adecvată pentru verificarea înălţimii mantalelor.
3. Rotiţi cheia de contact (51) în poziţia „0” şi cuplaţi frâna de parcare.

Verificarea mantalelor laterale

4. Scoateţi uşa din partea stângă sau dreaptă (14 şi 13) rotind elementele de fixare.

NOTĂ
Elementele de fixare a uşii din partea dreaptă (13) trebuie rotite cu ajutorul unui instrument.

5. Verificaţi starea mantalelor laterale (A, Fig. 18) şi (B). Înlocuiţi mantalele ce prezintă tăieturi (C, Fig. 19) mai mari de 20 mm sau fisuri/rupturi (D) mai mari de 10 mm (pentru înlocuirea mantalelor, consultaţi Manualul de service).
6. Verificaţi dacă distanţa faţă de sol a mantalelor laterale (A, Fig. 18) şi (B) se încadrează între 0 – 3 mm (E, Fig. 20). Dacă este necesar, slăbiţi piuliţele (F, Fig. 18) şi reglaţi poziţia mantalei. La final, strângeţi piuliţele (F).

Verificarea mantalei anterioare şi posterioare

7. Demontaţi peria principală conform indicaţiei din paragraful relevant.
8. Verificaţi starea mantalei anterioare (G, Fig. 21) şi a mantalelor posterioare (H) şi (I). Înlocuiţi mantalele ce prezintă tăieturi (C, Fig. 19) mai mari de 20 mm sau fisuri/rupturi (D) mai mari de 10 mm.
9. Verificaţi dacă mantaua anterioară (G, Fig. 21) şi cea posterioară (I) se freacă uşor de podea, fără a se desprinde de aceasta (J, Fig. 20).
10. Pentru înlocuirea mantalelor, consultaţi Manualul de service.

Reasamblarea

11. Asamblaţi componentele în ordinea inversă a procedurii de dezasamblare.

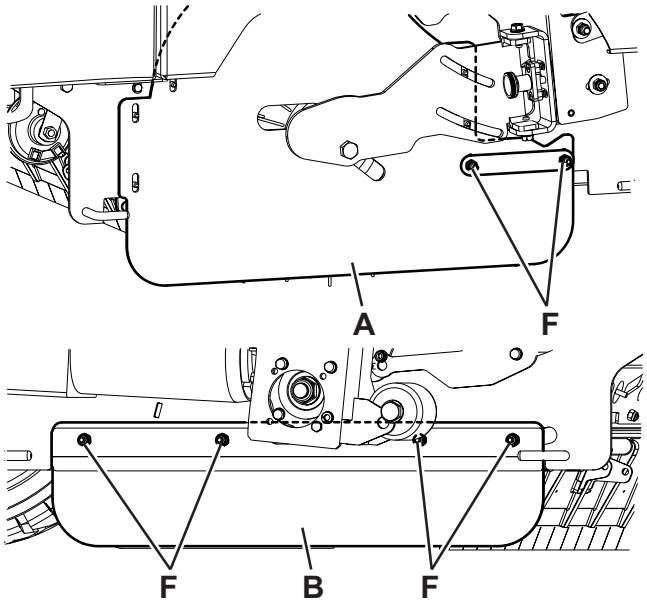

P100912

Figura 18

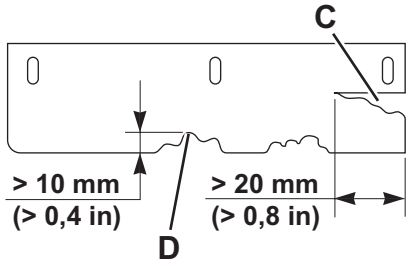

P100913

Figura 19

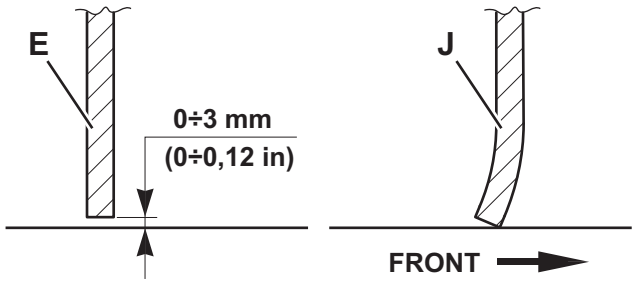

P100914

Figura 20

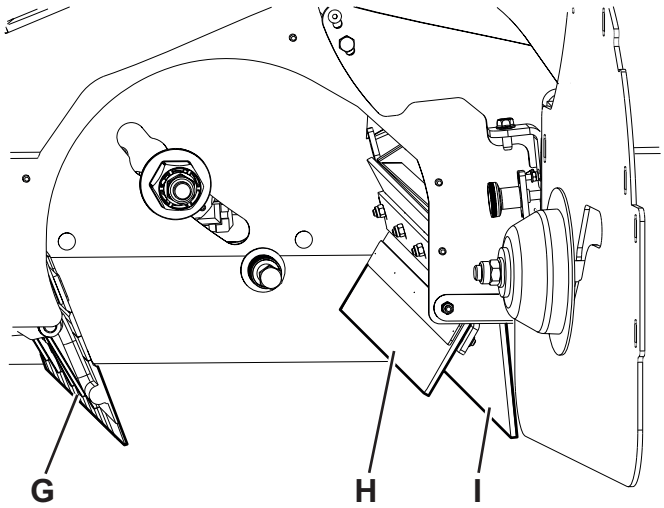

P100915

Figura 21

CURĂŢAREA FILTRULUI DE APĂ AL SISTEMULUI DUSTGUARD™ (OPŢIONAL)

NOTĂ
Pentru a evita scurgerea apei la curăţarea filtrului, activaţi sistemul de control al prafului şi goliţi rezervorul sistemului (23).

1. Conduceţi utilajul pe o podea orizontală.
2. Rotiţi cheia de contact (51) în poziţia „0” şi cuplaţi frâna de parcare.
3. Ridicaţi şi înlăturaţi panoul din partea stângă (32) pentru a ajunge la ansamblul de filtrare a apei (A, Fig. 22) a sistemului de control al prafului.
4. Desfaceţi şi demontaţi capacul transparent (B), împreună cu garnitura (C), după care scoateţi sita filtrului (D).
5. Curăţaţi-le şi instalaţi-le pe suport (E).

NOTĂ
Montaţi garnitura (C) şi sita filtrului (D) în carcasele capacului şi ale suportului ansamblului de filtrare.

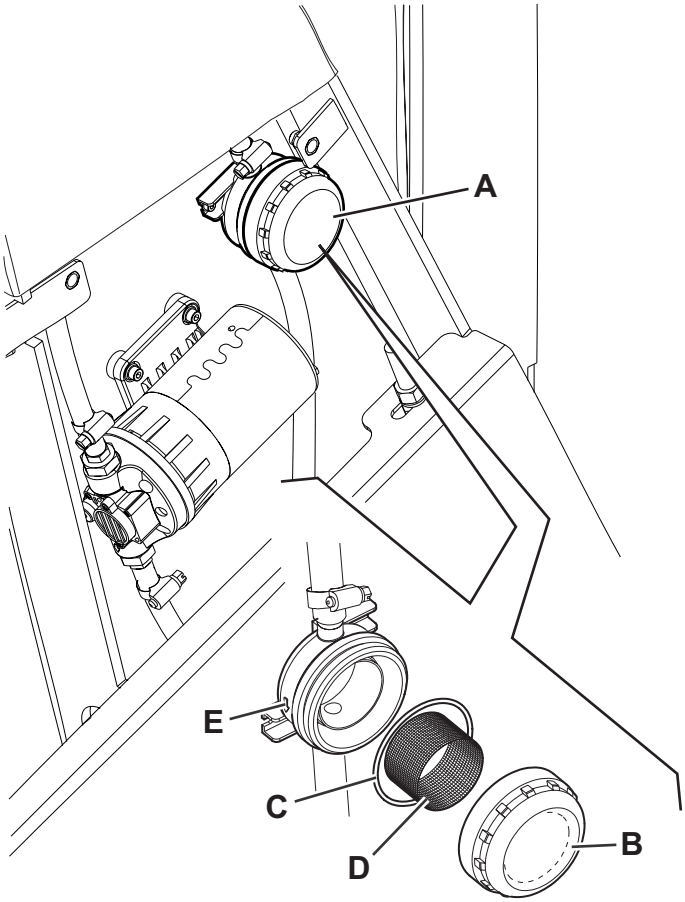

P100916

Figura 22

VERIFICAREA NIVELULUI ULEIULUI ÎN SISTEMUL HIDRAULIC

AVERTISMENT!
Procedura care trebuie efectuată la retragerea completă a colectorului (11).

1. Rotiţi cheia de contact (51) în poziţia „0” şi cuplaţi frâna de parcare.
2. Deschideţi capota compartimentului bateriei (19) şi fixaţi-o cu tija de susţinere (47).
3. Verificaţi dacă nivelul uleiului din rezervorul sistemului hidraulic (46) se situează între marcajul de minim (MIN) şi cel de maxim (MAX) indicate în figura 23.
4. Dacă este necesar, adăugaţi ulei prin buşonul (A), utilizând tipul de ulei specificat în paragraful Date tehnice.
5. Demontaţi tija de susţinere (47) şi închideţi capota (19).

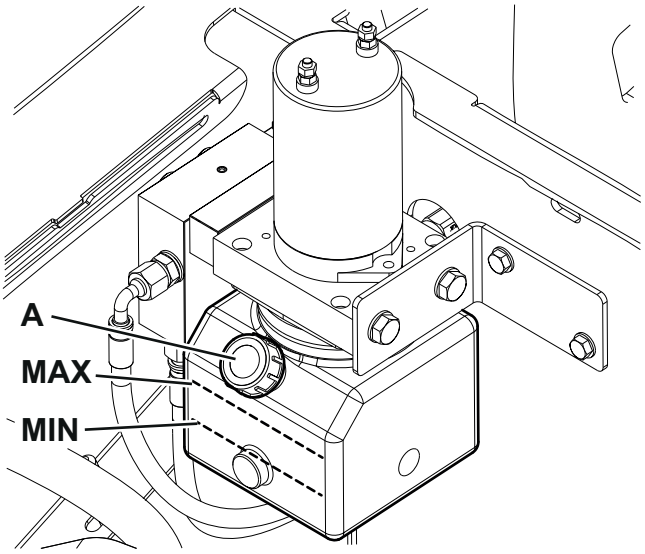

P100917

Figura 23

VERIFICAREA/ÎNLOCUIREA SIGURANŢELOR

NOTĂ
Toate circuitele electronice ale maşinii sunt protejate de dispozitive electronice cu resetare automată. Siguranţele se ard doar în caz de defecţiuni grave.
Din acest motiv, siguranţele trebuie înlocuite numai de către personal calificat.
Consultaţi manualul de service disponibil la orice distribuitori Nilfisk.

FUNCŢII DE SIGURANŢĂ

Utilajul este dotat cu următoarele funcţii de siguranţă.

BUTON PENTRU OPRIRE DE URGENŢĂ

Se află în partea dreaptă a operatorului (69). Acesta trebuie să fie apăsat în caz de urgenţă, pentru a opri toate funcţiile utilajului.

MICROÎNTRERUPĂTOR AL SCAUNULUI CONDUCTORULUI

Acesta se află în interiorul scaunului şoferului (3) şi nu permite utilajului să funcţioneze dacă operatorul nu este aşezat pe scaunul şoferului.

SISTEM DE SIGURANŢĂ ANTI-DERAPARE

Când este necesar, reduce viteza la o valoare sigură în timpul virării şi la rularea pe suprafeţe curbate, pentru a evita deraparea şi a creşte stabilitatea maşinii la toate condiţiile de funcţionare.

SENZOR DE UNGHI AL MAŞINII

În cazul în care colectorul este ridicat atunci când maşina nu se află pe un teren solid, sistemul reduce viteza de mişcare a colectorului şi avertizează operatorul cu privire la condiţiile de stabilitate ale maşinii care pot fi critice, în funcţie de greutatea de deşeuri conţinute, prin intermediul unui sunet diferit al alarmei sonore şi al pictogramei de pe afişajul (71) conform imaginii 24.

SENZOR DE POZIŢIE AL COLECTORULUI

Când colectorul este ridicat, senzorul reduce viteza utilajului, dezactivează ventilatorul de aspiraţie şi opreşte rotaţia periei.

SUPAPĂ DE SIGURANŢĂ A COLECTORULUI

Când colectorul este ridicat, supapa de siguranţă de pe cilindrul de ridicare hidraulic previne coborârea accidentală a colectorului.

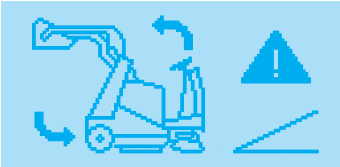

6.

P100918

Figura 24

REZOLVAREA PROBLEMELOR

Problemă	Cauză posibilă	Rezolvare
Utilajul funcţionează numai în timpul staţionării, în caz contrar se opreşte la sarcină şi pictograma luminează intermitent.	Bateriile sunt descărcate.	Încărcaţi bateriile. Dacă problema persistă, înlocuiţi bateriile.
Autonomia bateriilor este redusă.	Bateriile nu mai sunt într-o stare corespunzătoare.	Înlocuiţi bateriile. Dacă este necesar, montaţi baterii cu capacitate superioară (consultaţi paragraful Date tehnice).
La rotirea cheii de contact în poziţia „I”, afişajul nu este activat şi utilajul nu funcţionează.	Conectorul bateriei este decuplat.	Branşaţi conectorul bateriei.
	Butonul de urgenţă este activat.	Verificaţi şi eliberaţi butonul de oprire de urgenţă.
Maşina nu se deplasează atunci când este apăsată pedala de accelerare, iar pe afişaj apare un mesaj de alarmă.	Pedala de accelerare este apăsată atunci când cheia de contact este rotită în poziţia „I”.	Rotiţi cheia de contact în poziţia „0”, după care reporniţi fără a apăsa pedala de accelerare.
	Operatorul nu este aşezat corect pe scaunul şoferului.	Luaţi loc pe scaunul şoferului.
	Defecţiune a sistemului de tracţiune.	Opriţi utilajul şi reporniţi-l. Dacă problema persistă, contactaţi Centrul de service.
Utilajul se deplasează mai încet decât de obicei.	Colectorul nu este închis complet.	Readuceţi colectorul în poziţie orizontală şi coborâţi-l complet.
	Utilajul a pornit pe o suprafaţă curbată iar sistemul împotriva derapării nu are o referinţă corectă.	Opriţi utilajul şi porniţi-l din nou pe o suprafaţă plană.
Peria principală nu funcţionează şi pictograma corespunzătoare nu apare pe afişaj.	Sistemul de siguranţă a fost declanşat.	Opriţi utilajul şi reporniţi-l. Verificaţi starea periei principale (reziduuri care încetinesc peria sau presiunea excesivă exercitată asupra solului).
Periile laterale nu funcţionează.	Sistemul de siguranţă a fost declanşat.	Aşteptaţi răcirea motorului periei laterale şi resetaţi siguranţa prin apăsarea butonului corespunzător.
Utilajul colectează deşeuri de mici dimensiuni/praf.	Filtrul de praf este înfundat.	Curăţaţi filtrul de praf utilizând agitatorul de filtru sau prin demontarea acestuia.
	Colectorul este plin.	Goliţi colectorul.
	Mantalele nu sunt reglate corespunzător sau sunt rupte.	Reglaţi/înlocuiţi mantalele.
	Periile nu sunt reglate corespunzător.	Reglaţi înălţimea periilor.
Colectorul nu se ridică.	Nivel incorect de ulei al sistemului hidraulic.	Verificaţi nivelul uleiului pentru sistemul hidraulic în rezervor.
	Utilajul nu se află pe o suprafaţă plană.	Aduceţi din nou utilajul pe o suprafaţă plană
Colectorul nu se goleşte.	Colectorul este situat prea jos.	Ridicaţi colectorul la înălţimea de minim 350 mm.
Colectorul nu se coboară.	Din cauza temperaturii joase, durează prea mult timp ca uleiul hidraulic să treacă prin supapa de siguranţă.	Aşteptaţi câteva minute pentru a permite curgerea uleiului în sistemul hidraulic.
Agitatorul de filtru nu funcţionează.	Agitatorul filtrului este deconectat.	Cuplaţi conectorul agitatorului filtrului.
Sistemul de control al prafului (opţional) nu funcţionează.	Rezervorul cu apă este gol.	Umpleţi rezervorul.
	Duzele filtrului de apă sunt înfundate.	Curăţaţi.
	Pompa este defectă.	Înlocuiţi. (*)

(*) Procedură care trebuie să fie efectuată de Centrul de service Nilfisk.

Pentru informaţii suplimentare, contactaţi un Centru de service Nilfisk, în care este posibilă consultarea Manualului de service.

CASAREA

Apelaţi la un centru de recuperare a deşeurilor autorizat pentru casarea utilajului.
Înainte de casarea utilajului, demontaţi şi separaţi următoarele materiale ce trebuie eliminate la deşeuri corespunzător conform legilor în vigoare:

– Bateriile
– Filtrul de praf din poliester
– Periile principală şi laterale
– Uleiul din sistemul hidraulic
– Filtrul de ulei al sistemului hidraulic
– Furtunurile şi componentele din plastic
– Componentele electrice şi electronice (*)

(*) Apelaţi la cel mai apropiat Centru Nilfisk, în special la casarea componentelor electrice şi electronice.

СОДЕРЖАНИЕ

ВВЕДЕНИЕ 2
НАЗНАЧЕНИЕ И СОДЕРЖАНИЕ РУКОВОДСТВА 2
НАЗНАЧЕНИЕ 2
ХРАНЕНИЕ ДАННОГО РУКОВОДСТВА 2
ЗАЯВЛЕНИЕ О СООТВЕТСТВИИ 2
ИДЕНТИФИЦИРУЮЩИЕ ДАННЫЕ 2
ДРУГИЕ СПРАВОЧНЫЕ РУКОВОДСТВА 2
ЗАПАСНЫЕ ЧАСТИ И ОБСЛУЖИВАНИЕ 2
ИЗМЕНЕНИЯ И УСОВЕРШЕНСТВОВАНИЯ 2
ЭКСПЛУАТАЦИОННЫЕ ВОЗМОЖНОСТИ 3
УСЛОВНЫЕ ОБОЗНАЧЕНИЯ 3
РАСПАКОВКА/ДОСТАВКА 3
БЕЗОПАСНОСТЬ 3
ВИЗУАЛЬНЫЕ ЗНАКИ НА МАШИНЕ 3
СИМВОЛЫ, ИСПОЛЬЗУЕМЫЕ В НАСТОЯЩЕМ РУКОВОДСТВЕ 4
ОБЩИЕ УКАЗАНИЯ 4
ОПИСАНИЕ МАШИНЫ 6
УСТРОЙСТВО МАШИНЫ 6
ПАНЕЛЬ УПРАВЛЕНИЯ 9
ПРИНАДЛЕЖНОСТИ/УЗЛЫ, ПОСТАВЛЯЕМЫЕ ПО ОТДЕЛЬНОМУ ЗАКАЗУ 10
ТЕХНИЧЕСКИЕ ДАННЫЕ 10
СХЕМА ЭЛЕКТРОПРОВОДКИ 12
ИСПОЛЬЗОВАНИЕ 14
ПРОВЕРКА АККУМУЛЯТОРА/УСТАНОВКА НА НОВУЮ МАШИНУ 14
ПЕРЕД ВВОДОМ МАШИНЫ В ДЕЙСТВИЕ 14
ПУСК И ОСТАНОВКА МАШИНЫ 15
СТОЯНОЧНЫЙ ТОРМОЗ 16
ЭКСПЛУАТАЦИЯ МАШИНЫ 16
РАЗГРУЗКА БУНКЕРА 17
ПОСЛЕ ИСПОЛЬЗОВАНИЯ МАШИНЫ 18
ДЛИТЕЛЬНЫЙ ПРОСТОЙ МАШИНЫ 18
ТЕХОБСЛУЖИВАНИЕ 18
ТАБЛИЦА ПЛАНОВОГО ТЕХНИЧЕСКОГО ОБСЛУЖИВАНИЯ 19
УСТАНОВКА/СНЯТИЕ АККУМУЛЯТОРА И НАСТРОЙКА ТИПА АККУМУЛЯТОРА (ВЛАЖНЫЙ ИЛИ ГЕЛЕВЫЙ AGM) 20
ЗАРЯДКА АККУМУЛЯТОРА 21
ФУНКЦИИ МНОГОФУНКЦИОНАЛЬНОГО ДИСПЛЕЯ 22
ПРОВЕРКА И РЕГУЛИРОВКА ВЫСОТЫ ОСНОВНОЙ ЩЕТКИ 24
ЗАМЕНА ОСНОВНОЙ ЩЕТКИ 25
ПРОВЕРКА И РЕГУЛИРОВКА ВЫСОТЫ БОКОВОЙ ЩЕТКИ 26
ЗАМЕНА БОКОВОЙ ЩЕТКИ 27
ОЧИСТКА И ПРОВЕРКА ЦЕЛОСТНОСТИ ПЫЛЕВОГО ФИЛЬТРА ПАНЕЛИ 28
ПРОВЕРКА ВЫСОТЫ И ДЕЙСТВИЯ ЮБКИ 29
ОЧИСТКА ВОДЯНОГО ФИЛЬТРА СИСТЕМЫ DUSTGUARD™ (ОПЦИОНАЛЬНО) 30
ПРОВЕРКА УРОВНЯ МАСЛА В БАКЕ ГИДРАВЛИЧЕСКОЙ СИСТЕМЫ 30
ПРОВЕРКА/ЗАМЕНА ПРЕДОХРАНИТЕЛЕЙ 31
ПРЕДОХРАНИТЕЛЬНЫЕ УСТРОЙСТВА 31
КНОПКА АВАРИЙНОЙ ОСТАНОВКИ 31
МИКРОПЕРЕКЛЮЧАТЕЛЬ В СИДЕНЬЕ ВОДИТЕЛЯ 31
ПРОТИВОЮЗОВАЯ СИСТЕМА БЕЗОПАСНОСТИ 31
ДАТЧИК УГЛА ПОЛОЖЕНИЯ МАШИНЫ 31
ДАТЧИК ПОДНЯТИЯ БУНКЕРА 31
ПРЕДОХРАНИТЕЛЬНЫЙ КЛАПАН БУНКЕРА 31
УСТРАНЕНИЕ НЕПОЛАДОК 32
УТИЛИЗАЦИЯ 33

ВВЕДЕНИЕ

ПРИМЕЧАНИЕ
Числа в скобках указывают компоненты, приведенные в главе «Описание машины».

НАЗНАЧЕНИЕ И СОДЕРЖАНИЕ РУКОВОДСТВА

В данном руководстве содержится вся информация, необходимая оператору для правильной, безопасной и самостоятельной работы с машиной. Оно включает сведения о технических характеристиках машины, технике безопасности, работе с ней, хранении, обслуживании, запасных частях и утилизации.
Перед выполнением любой процедуры на машине операторы и квалифицированные техники должны внимательно прочесть данное Руководство. В случае сомнений в отношении инструкций и за любой дополнительной информацией обращайтесь в компанию Nilfisk.

НАЗНАЧЕНИЕ

Данное руководство предназначено операторов и техников, имеющих право на обслуживание машины.
Операторы не должны выполнять работы, предназначенные для квалифицированных техников. Компания Nilfisk не несет ответственности за ущерб, причиненный в результате несоблюдения этого запрета.

ХРАНЕНИЕ ДАННОГО РУКОВОДСТВА

Руководство с инструкциями по использованию должно храниться рядом с машиной, внутри соответствующего корпуса, вдали от жидкостей и других веществ, которые могут повредить его.

ЗАЯВЛЕНИЕ О СООТВЕТСТВИИ

Заявление о соответствии, прилагаемое к машине, свидетельствует о соответствии машины действующему законодательству.

ПРИМЕЧАНИЕ
Две копии оригинала заявления о соответствии стандартам прилагаются к документации машины.

ИДЕНТИФИЦИРУЮЩИЕ ДАННЫЕ

Серийный номер и модель машины указаны на табличке (30).
Год изготовления (код даты: A18 означает январь 2018 г.) и код изделия отмечены на той же табличке.
Эти сведения понадобятся вам при заказе запасных частей для машины. Используйте следующую таблицу для записи идентификационных данных машины.

Модель МАШИНЫ .....
Код ПРОДУКТА .....
Серийный номер МАШИНЫ .....

ДРУГИЕ СПРАВОЧНЫЕ РУКОВОДСТВА

– Руководство по пользованию электронного зарядного устройства (являющееся неотъемлемой частью данного руководства)

Кроме того, имеются следующие Руководства:
– Список запасных частей (поставляемый вместе с машиной)
– Руководство по обслуживанию (с которым можно ознакомиться в Сервисных Центрах компании Nilfisk)

ЗАПАСНЫЕ ЧАСТИ И ОБСЛУЖИВАНИЕ

Все необходимые работы по эксплуатации, обслуживанию и ремонту должны выполняться квалифицированным персоналом или сервисными центрами компании Nilfisk. Следует использовать только оригинальные запасные части и принадлежности.
Для обслуживания или заказа запасных частей обращайтесь в компанию Nilfisk и указывайте модель и серийный номер машины.

ИЗМЕНЕНИЯ И УСОВЕРШЕНСТВОВАНИЯ

Nilfisk постоянно совершенствует свои изделия и оставляет за собой право вносить по своему усмотрению изменения и усовершенствования, не обязуясь применять их к машинам, которые были проданы ранее.
Любые модификации и/или дополнения принадлежностей должны быть одобрены и выполнены компанией Nilfisk.

ЭКСПЛУАТАЦИОННЫЕ ВОЗМОЖНОСТИ

Данная подметальная машина создана для очистки (подметания и уборки пылесосом) ровных, прочных полов, а также для сбора пыли и легкого мусора в коммерческих зданиях и на промышленных объектах в условиях безопасной эксплуатации. Машиной должен управлять квалифицированный оператор.

УСЛОВНЫЕ ОБОЗНАЧЕНИЯ

Направления назад, вперед, вправо или влево указаны по отношению к положению оператора в сиденье водителя (3).

РАСПАКОВКА/ДОСТАВКА

ВНИМАНИЕ!
При распаковке машины внимательно следуйте инструкциям на упаковке.

После доставки тщательно проверьте, не были ли машина и ее упаковка повреждены во время транспортировки. При наличии видимых повреждений не распаковывайте машину и покажите их курьеру, доставившему груз. Немедленно свяжитесь с перевозчиком для подачи рекламации о повреждении груза.
Проверьте наличие следующих элементов:

– Техническая документация:
  - Инструкции по эксплуатации уборочной машины (данный документ)
  - Руководство по пользованию электронного зарядного устройства (если оно установлено)
  - Перечень запасных частей для уборочной машины
– № 1 предохранитель 10 A
– № 1 разъем зарядного устройства

БЕЗОПАСНОСТЬ

Следующие символы обозначают потенциально опасные ситуации. Внимательно прочтите эти сведения и примите все необходимые меры защиты людей и имущества.
Для предотвращения травмирования необходимо внимание оператора машины. Никакие программы техники безопасности не могут быть эффективными без участия человека, ответственного за работу машины. Большинство несчастных случаев, которые происходят на предприятии при работе с машиной или ее перемещении, вызваны невыполнением простейших правил и несоблюдением элементарной осторожности. Осторожность и внимательность оператора - лучшая защита против несчастных случаев и важнейший фактор успешного выполнения любой программы безопасности.

ВИЗУАЛЬНЫЕ ЗНАКИ НА МАШИНЕ

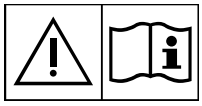

ОСТОРОЖНО!
Перед выполнением любых работ внимательно прочтите все инструкции.

ОСТОРОЖНО!
Не мойте машину под прямым напором воды.

ОСТОРОЖНО!
Не используйте машину на поверхностях при уклоне более значения, указанного в спецификациях.

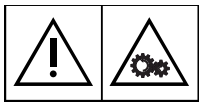

ОСТОРОЖНО!
Движущиеся части.

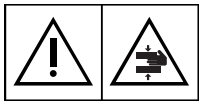

ОСТОРОЖНО!
Движущиеся части. Опасность поломки.

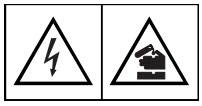

ОСТОРОЖНО!
Части под напряжением. Наличие коррозийной жидкости.

СИМВОЛЫ, ИСПОЛЬЗУЕМЫЕ В НАСТОЯЩЕМ РУКОВОДСТВЕ

ОПАСНО!
Обозначает опасную для Оператора ситуацию с возможностью смертельного исхода.

ОСТОРОЖНО!
Обозначает потенциальный риск травмирования людей или нанесения ущерба объектам.

ВНИМАНИЕ!
Обозначает предостережение или замечание, связанное с важными или полезными функциями. Обратите особое внимание на абзацы, помеченные этим символом.

ПРИМЕЧАНИЕ
Обозначает примечание, связанное с важными или полезными функциями.

КОНСУЛЬТАЦИЯ
Перед выполнением какой-либо процедуры прочтите инструкции по эксплуатации.

ОБЩИЕ УКАЗАНИЯ

Отдельные предупреждения о потенциальном ущербе для людей и машины показаны ниже.

ОПАСНО!
- ***Перед началом работ по техобслуживанию, ремонту, очистке или замене отсоедините коннектор аккумулятора, выньте ключ зажигания и включите стояночный тормоз.***
- ***Только специально обученные лица должны использовать машину.***
- ***Делая резкие повороты, убедитесь, что это полностью безопасно. Не делайте резкий поворотов, в особенности на наклонных поверхностях, а также при поднятом бункере.***
- ***Не поднимайте бункер когда машина на наклонной поверхности.***
- ***Не допускайте попадания искр, пламени и раскаленных материалов на аккумуляторы. При зарядке батарей выпускаются взрывоопасные газы.***
- ***При работе около электрических узлов запрещается носить какие-либо украшения.***
- ***Запрещается вести работу под поднятой машиной, если она не закреплена на подпорках.***
- ***При проведении работ с открытым капотом убедитесь, что он не может случайно захлопнуться.***
- ***Запрещается использовать машину около опасных, воспламеняющихся и/или взрывчатых порошков, жидкостей или паров. Эта машина не предназначена для сбора опасных порошков.***
- ***Если машина оснащена серными (ВЛАЖНЫМИ) аккумуляторами, во время их подзарядки образуется очень взрывоопасный водородный газ. Держите капот открытым во время зарядки аккумуляторов и выполняйте эту процедуру в хорошо проветриваемых помещениях и вдали от открытого огня.***
- ***Если установлены серные (ВЛАЖНЫЕ) аккумуляторы, не наклоняйте машину более чем на 30° от горизонтальной поверхности во избежание утечки высоко коррозийной кислоты из аккумуляторов. Если во время работ по обслуживанию машину необходимо наклонить, снимите аккумуляторы.***

ОСТОРОЖНО!
- ***Внимательно прочтите все инструкции перед выполнением любых работ по обслуживанию или ремонту.***
- ***При работе вблизи гидравлической системы всегда надевайте защитную одежду и очки.***
- ***Не закрывайте дверь поверх кабеля зарядного устройства, не протягивайте его вокруг острых краев или углов. Не проводите машиной по кабелю зарядного устройства.***
- ***Перед использованием встроенного зарядного устройства (опционально) убедитесь, что значения частоты и электрического напряжения, указанные на табличке со спецификациями зарядного устройства, совпадают с напряжением электросети.***
- ***Держите этот кабель вдали от нагретых поверхностей.***
- ***Не используйте машину, если кабель зарядного устройства или штепсель повреждены.***
- ***Перед проведением любых процедур по обслуживанию, отключите кабель зарядки от источников питания, чтобы предупредить риски возгорания, травм или повреждения электрическим током.***
- ***Не курите во время зарядки аккумуляторов.***

ОСТОРОЖНО!

- *Эта машина не предназначена для использования людьми (включая детей) с ограниченными физическими, чувствительными и умственными возможностями или недостатком опыта или знаний, если только они не находятся под контролем или не получили инструкций по эксплуатации от лица, ответственного за их безопасность.*
  Дети должны находиться под контролем для обеспечения того, что они не играют с машиной.
- *При работе рядом с детьми требуется особое внимание.*
- *Применяйте в строгом соответствии с данным руководством. Используйте только принадлежности, рекомендуемые компанией Nilfisk.*
- *Тщательно проверяйте машину перед каждым использованием. Всегда перед использованием проверяйте все ли компоненты установлены. Неправильно собранная машина может стать причиной травмирования людей и нанесения ущерба имуществу.*
- *Примите все необходимые меры по предотвращению захвата движущимися частями машины волос, украшений и свободной одежды.*
- *Во избежание несанкционированного использования машины убирайте ключ зажигания.*
- *Не оставляйте машину без присмотра, не убедившись, что она заблокирована от произвольного движения.*
- *Не используйте машину на поверхностях при уклоне более значения, указанного в спецификациях.*
- *Не наклоняйте машину больше того угла, который указан на самой машине, чтобы предотвратить ее нестабильность.*
- *Используйте только щетки, поставляемые с машиной или указанные в инструкциях по эксплуатации. Использование других щеток может снизить безопасность.*
- *Данное оборудование относится к классу A. Использование устройства в домашней среде может привести к радиопомехам, предотвращение которых может требовать дополнительных мер.*
- *До эксплуатации машины, закройте все двери и/или покрытия, как указано в инстукциях по эксплуатации.*
- *Не мойте машину под прямым напором воды или едкими веществами.*
- *Используйте машину только при хорошем освещении.*
- *Фары освещения (опционально), которые следует использовать для улучшения видимости на поверхности, должны быть чистыми, но это не значит, что кто-либо должен использовать метлу в темном помещении.*
- *При использовании данной машины следите, чтобы не нанести вреда людям или окружающим предметам.*
- *Не допускайте столкновения машины со стеллажами или лесами, в частности, если есть опасность падения с них предметов.*
- *Не прислоняйте контейнеры с жидкостями к машине, используйте соответствующие держатели для контейнеров.*
- *Допустимая температура хранения - от 0 °C до +40 °C.*
- *Допустимая рабочая температура машины - от 0 °C до +40 °C.*
- *Допустимая влажность - от 30 % до 95 %.*
- *Как при работе, так и в нерабочем состоянии обязательно защищайте машину от солнца, дождя и непогоды. Храните машину в сухом помещении. (при наличии необходимых условий). Машину следует эксплуатировать в сухих условиях, эксплуатация или хранение вне помещения в условиях высокой влажности запрещены.*
- *Не используйте машину в качестве транспортного средства или для толкания/буксировки.*
- *Максимальная емкость машины, без учета веса оператора, - 240 кг (масса отходов).*
- *В случае пожара используйте порошковый, а не водяной огнетушитель.*
- *Регулируйте скорость работы в соответствии с состоянием пола.*
- *Избегайте внезапных остановок во время движения машины под уклон. Избегайте резких поворотов. При спуске под уклон ведите машину медленно.*
- *Данную машину нельзя применять на дорогах и улицах.*
- *Не портите защитные ограждения машины.*
- *Скрупулезно соблюдайте порядок выполнения текущего технического обслуживания.*
- *Не позволяйте каким-либо объектам попадать в отверстия. Не используйте машину при забитых отверстиях. Всегда очищайте отверстия от пыли, волос и каких-либо инородных предметов, которые могут сократить поток воздуха.*
- *(Только для систем, оборудованных системой DustGuard™). Соблюдайте осторожность при транспортировке машины при температуре ниже точки замерзания. Вода в бачке или шлангах может замерзнуть и серьезно повредить машину.*
- *Не снимайте и не меняйте таблички и наклейки, расположенные на машине.*
- *В случаях, когда машину необходимо толкать (отсутствие или низкий заряд аккумуляторов), скорость перемещения не должна превышать 4 км/ч.*
- *В случае неисправности машины проверьте, не вызвана ли она отсутствием обслуживания. В случае необходимости обратитесь к уполномоченному специалисту или в авторизованный Сервисный Центр.*
- *Если следует заменить какие-либо детали, требуйте у авторизованного Дилера или Розничного Продавца ОРИГИНАЛЬНЫЕ запасные части.*
- *Для обеспечения надлежащей и безопасной работы машины проводите плановое обслуживание, описанное в соответствующей главе данного Руководства, которое должны выполнять уполномоченные сотрудники или авторизованный Сервисный Центр.*
- *Выводить машину из эксплуатации следует в соответствии с правилами утилизации, поскольку она содержит вредные или токсичные материалы (аккумуляторы, масла и т.д.), утилизация которых согласно стандартам должна производиться в специальных центрах (см. главу Утилизация).*

Руководство для контроля за бактериями и другими опасностями, которые могут быть вызваны наличием микробов в системе DustGuard™ (опционально).

ОСТОРОЖНО!
Необходимо предпринимать следующие меры безопасности, чтобы оградить оператора и других людей от инфекции, вызываемой микробами и легионеллой, которые могут быть в пылеограждающем устройстве.

- ***Если возможно, наполните резервуар холодной водой (< 20°C).***
- ***НЕ используйте застоявшуюся воду для наполнения резервуара.***
- ***НЕ используйте переработанную воду, непитьевую воду или воду, которая была в контакте с почвой.***
- ***Отрегулируйте и поверните форсунки только к полу, чтобы предотвратить возможность засасывания.***
- ***Не храните машину снаружи или возле источников тепла.***
- ***Не переполняйте резервуар. Заливайте в резервуар достаточный уровень жидкости, потому что он может опустошаться при использовании системы.***
- ***Опустошайте резервуар каждые 10 часов работы или раз в неделю, в соответствии с режимом эксплуатации.***
- ***Если машина не использовалась более недели, перед размещением на хранение опустошите резервуар полностью и дайте ему просохнуть.***
- ***Если резервуар не очищается регулярно, то необходимо предусмотреть использование биоцидов, которые могут уничтожить или бороться с проявлениями легионеллы.***
  Биоциды необходимо выбирать в соответствии с местными требованиями и они должны использоваться в соответствии с инструкциями и мерами предосторожности, чтобы избежать воздействия вредных химических веществ на людей.
- ***Если необходимо использовать химические продукты, то обязательно следует изучить соответствующую информацию и меры предосторожности при обращении с продуктом.***

ОПИСАНИЕ МАШИНЫ

УСТРОЙСТВО МАШИНЫ

1. Рулевое колесо
2. Панель управления (см. следующий раздел)
3. Сиденье водителя с аварийным микропереключателем
4. Рычаг регулировки положения сиденья
5. Педаль газа
6. Педаль ножного тормоза
7. Рычаг стояночного тормоза: одновременно нажмите педаль тормоза (6) и рычаг (7), чтобы переключиться с основного на стояночный тормоз
8. Педаль подъема передней юбки
9. Ручка регулировки высоты основной щетки:
   - Поверните ее против часовой стрелки, чтобы увеличить давление щетки на пол
   - Поверните ее по часовой стрелки, чтобы уменьшить давление щетки на пол
10. Задний капот вакуумной системы
11. Рычаг опускания капота вакуумной системы
12. Бункер (опорожните его, когда он заполнен)
13. Правая дверца (открывается только при выполнении технического обслуживания)
14. Левая дверца (для извлечения основной щетки)
15. Правая боковая щетка
16. Левая боковая щетка (поставляется по отдельному заказу)
17. Ограждение боковой щетки (опционально)
18. Основная щетка
19. Капот отсека аккумулятора
20. Держатель баллона
21. Задние колеса
22. Ведущее приводное и рулевое колесо
23. Отсек пылевого фильтра / резервуар для воды пылеограждающего устройства (опционально)
24. Фильтр панели
25. Крышка системы заправки воды система подавления пыли (опционально)
26. Сопла системы подавления пыли (поставляются по отдельному заказу)
27. Передняя стойка
28. Рабочий фонарь (опция)
29. Проблесковый маячок (всегда горит, когда переключатель зажигания повернут в положение «I»)
30. Табличка с серийным номером/техническими данными/сертификацией соответствия
31. Съемная правая боковая панель
32. Съемная левая боковая панель
33. Разъемы фиксации (не для подъема)

УСТРОЙСТВО МАШИНЫ (продолжение)

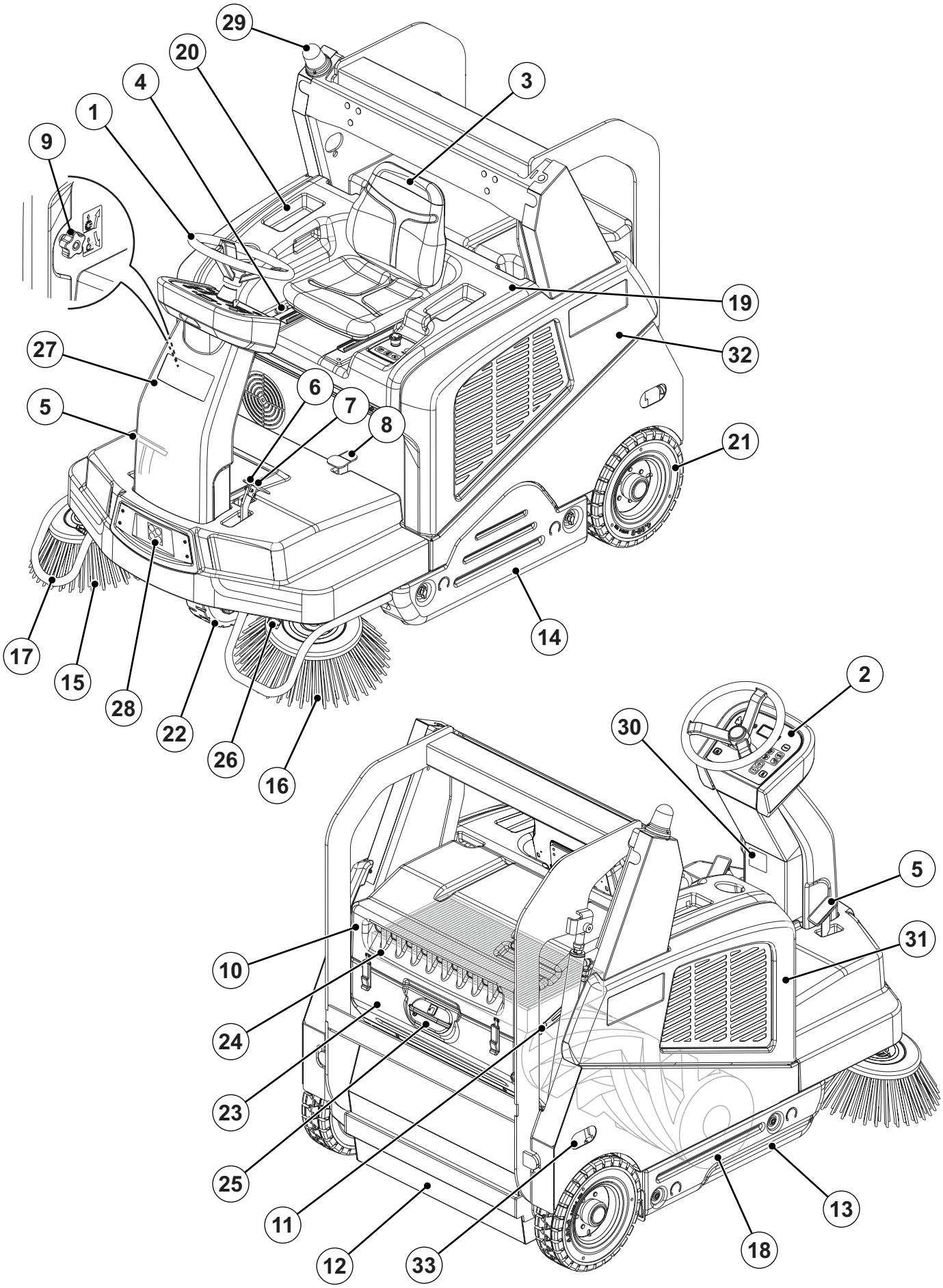

УСТРОЙСТВО МАШИНЫ (продолжение)

41. Капот отсека аккумулятора (открытый)
42. Серные аккумуляторы (ВЛАЖНЫЕ) или гелевые аккумуляторы (ГЕЛЕВЫЕ-AGM)
43. Колпачки аккумулятора (только для ВЛАЖНЫХ аккумуляторов)
44. Схемы подключения аккумулятора
45. Коннектор аккумулятора
46. Гидравлический блок для поднятия бункера
47. Стержень открытия капота
48. Электронное зарядное устройство (опция)

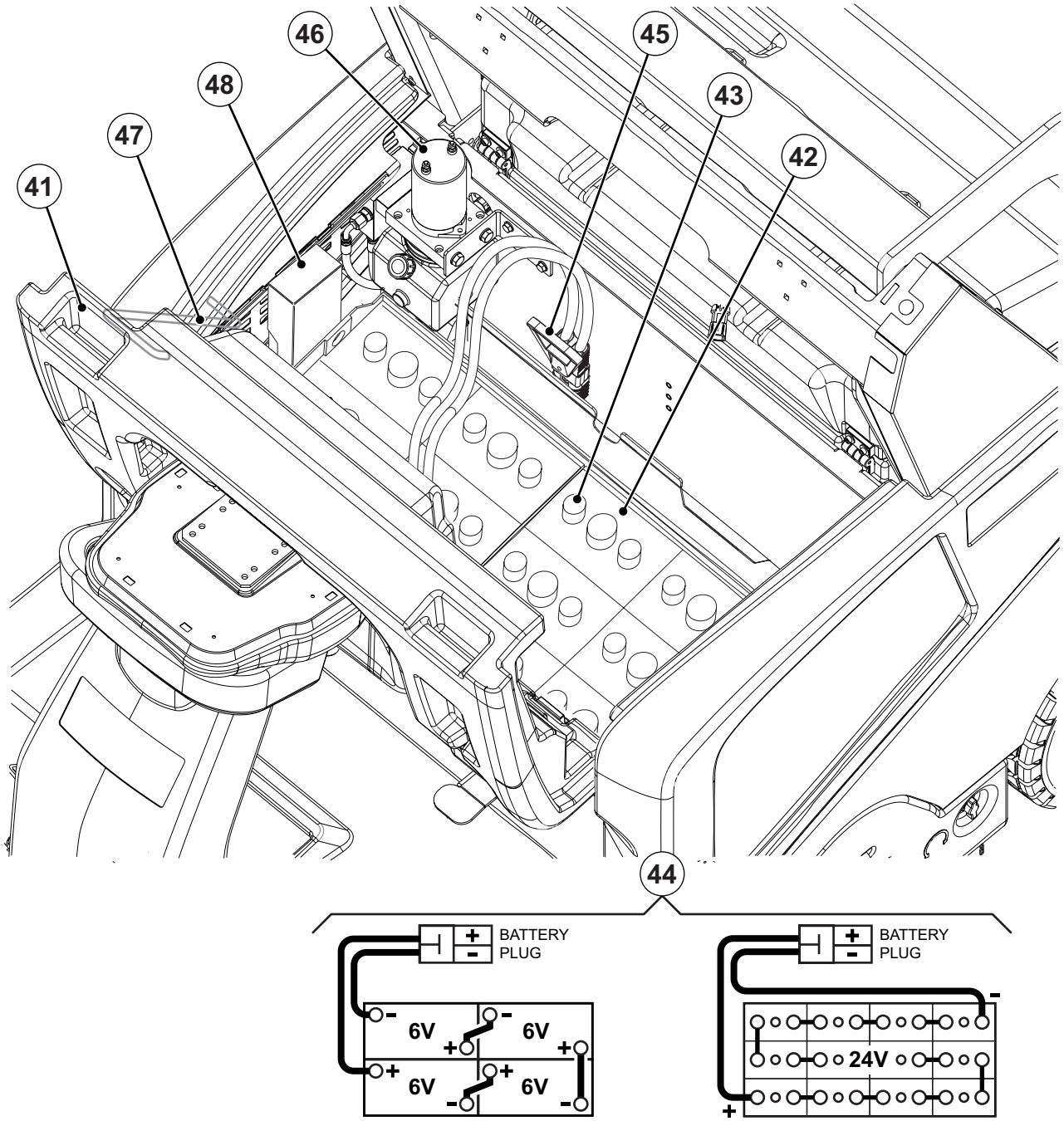

ПАНЕЛЬ УПРАВЛЕНИЯ

51. Ключ зажигания:
    - При повороте в положение «0», машина и все функции выключаются
    - При повороте в положение «I» запускает двигатель.
52. Нажимная кнопка One-Touch включения подметания / пылесоса
53. Кнопка правой боковой щетки
54. Кнопка левой боковой щетки
55. Кнопки управления скоростью вращения боковой щетки
56. Кнопка включения всасывания
57. Кнопка фильтра-вибратора
58. Кнопка увеличения скорости
59. Кнопка снижения скорости
60. Кнопка подъема бункера
61. Кнопка опускания бункера
62. Кнопка разгрузки бункера
63. Кнопка сброса бункера
64. Кнопка сброса заднего/переднего хода
65. Кнопка сигнала
66. Кнопка включения движения бункера
67. Кнопка включения рабочего фонаря (опция)
68. Кнопка включения системы DustGuard™ (опция)
69. Кнопка аварийного отключения. Нажмите ее в случае крайней необходимости, чтобы выключить все функции машины.
    Чтобы выключить аварийную кнопку, поверните ее в направлении, указанном стрелкой.
70. Разъем USB(опция)
71. Многофункциональный дисплей
    Отображаемая информация:
    A) Рабочие часы
    B) Тип аккумулятора
    C) Настройки максимальной скорости устройства
    D) Индикатор уровня заряда аккумулятора
    E) Включение основной щетки
    F) Включение боковых щеток
    G) Включение пылесоса
    H) Включение обратного хода
    I) Настройка скорости боковых щеток
    J) Таймер автоматического отключения
    K) Сигнал открытия бункера
    L) Система DustGuard™
    M) Включение рабочего освещения
    N) Износ основной щетки
    O) Вызов технической помощи

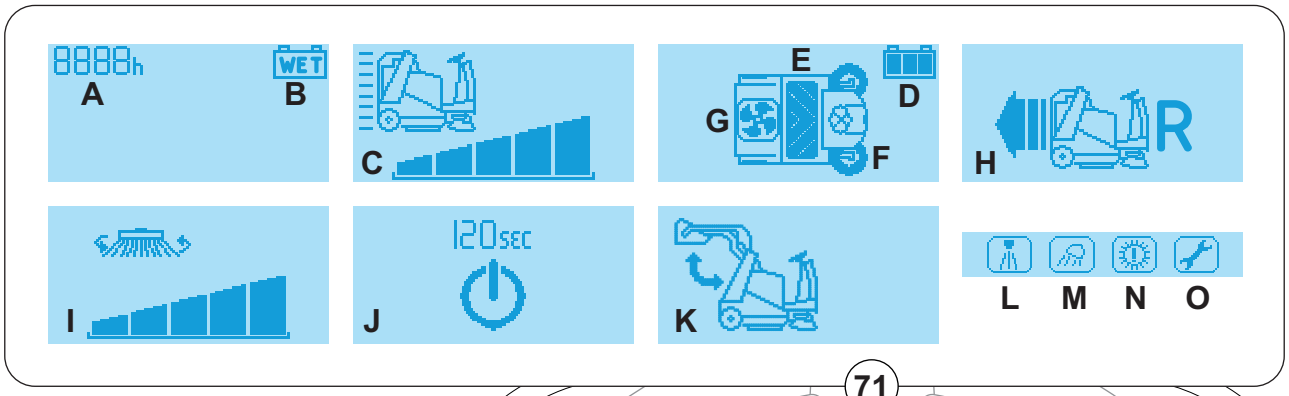

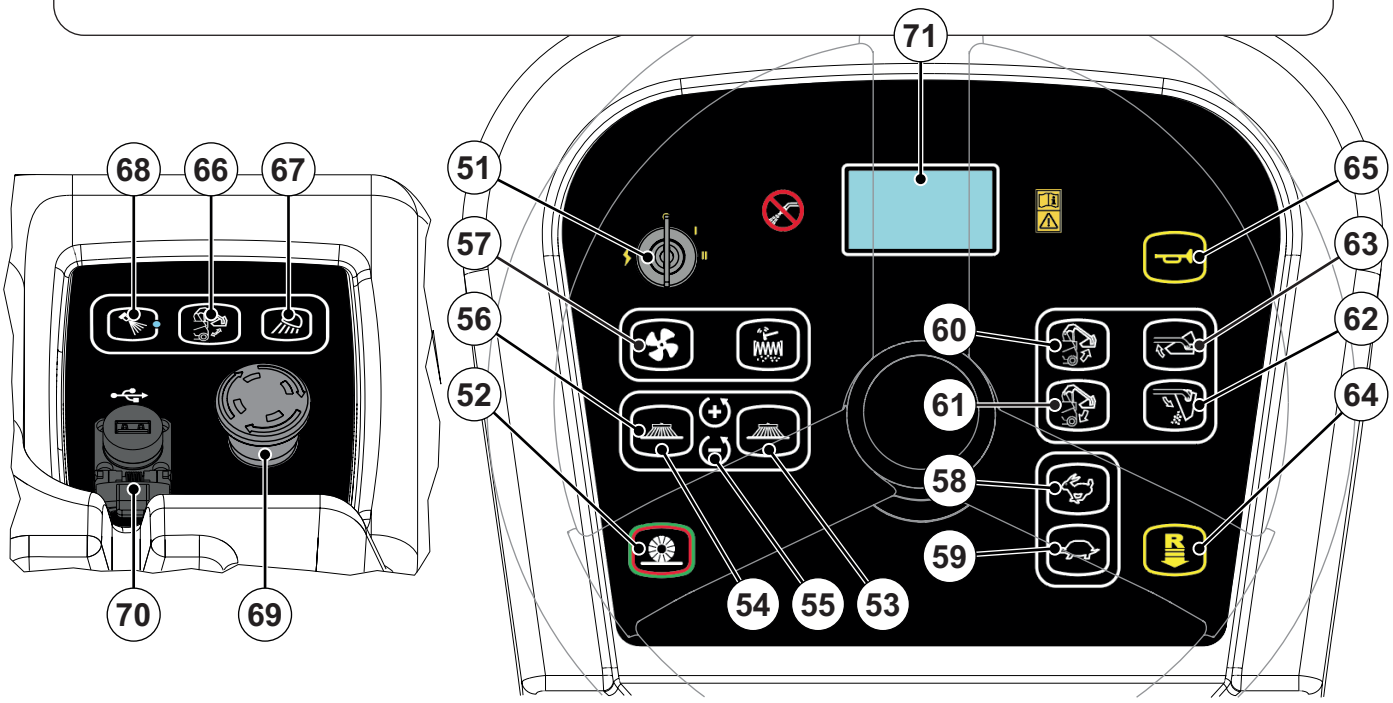

P100893

ПРИНАДЛЕЖНОСТИ/УЗЛЫ, ПОСТАВЛЯЕМЫЕ ПО ОТДЕЛЬНОМУ ЗАКАЗУ

В дополнение к стандартным компонентам машина для особых областей применения может быть оборудована следующими принадлежностями и узлами:

- Левая боковая щетка
- Основная и боковые щетки с более жесткой или более мягкой щетиной
- Электронное зарядное устройство
- Бумажный пылевой фильтр
- Не маркированные юбки
- Рабочий фонарь
- Ремни безопасности
- Подрессоренное сиденье
- Правый и левый подлокотники
- Не маркированные колеса
- Защитная крыша FOPS
- Покрытие для крыши
- Защита боковых щеток
- Система DustGuard™
- Разъем USB™

За дополнительными сведениями о принадлежностях и опциональных узлах обращайтесь к авторизованному Розничному продавцу.

ТЕХНИЧЕСКИЕ ДАННЫЕ

Модель		**SW5500 B - FLOORTEC R 985 B**
Ширина зоны очистки	с одной боковой щеткой	1 175 мм
	с двумя боковыми щетками	1 500 мм
Размер основной щетки (диаметр x диаметр)		850 x 360 мм
Диаметр боковой щетки		500 мм
Бункер	емкость	150 литров
	максимальная грузоподъемность	240 кг
	максимальная высота подъема	1 650 мм
Фильтр	система очистки	Электрический встряхиватель фильтра
	площадь	7 м^2
	эффективность фильтра	77 % @ 0,8 µm
Мощность		ВЛАЖНЫЕ или гелевые аккумуляторы ГЕЛЕВЫЕ-AGM
Линейное напряжение		24 В
Рабочая жидкость гидравлической системы		Arnica 46
Основная щетка	мощность двигателя	1.000 Вт
	скорость	3 800 об./мин.
Боковая щетка	мощность двигателя	120 W
	скорость (переменная)	40/155 об./мин.
Вакуум	мощность двигателя	260 Вт
Привода	тип	Электропривод переднего колеса
	мощность приводного двигателя	1 200 W
	скорость при движении вперед	9 км/ч
	скорость при движении назад	4 км/ч
Максимальный градиент при работе		18 %
Гидравлический блок управления бункером		800 W
Мотор фильтра-вибратора		2 x 12 Вт
Общая поглощаемая мощность		2,6 kW
Размеры (длина x ширина x высота)	корпус машины	1 875 x 1 200 x 1 564 мм
	машина с боковыми щетками	1 875 x 1 300 x 1 564 мм
	машина с защитной крышей FOPS (опционально)	1 875 x 1 200 x 1 995/2 075 мм
	отсек для аккумулятора	470 x 820 x 425 мм

ТЕХНИЧЕСКИЕ ДАННЫЕ (Продолжение)

Модель		SW5500 B - FLOORTEC R 985 B
Вес	вес машины без аккумуляторов	636 кг.
	общий собственный вес (*)	1 101 кг.
	собственный вес передней оси (*)	502 кг.
	собственный вес задней оси (*)	599 кг.
	брутто-вес транспортного средства (GVW)	1 366 кг.
Удельное давление колес на пол (передние - задние колеса при нормальном использовании)		1,6 - 0,8 Н/мм^2
Уровень звукового давления на рабочем месте (ISO 11201, ISO 4871, EN 60335-2-72) (LpA)		68 дБ(A) ±3 дБ(A)
Акустическая мощность машины (ISO 3744, ISO 4871, EN 60335-2-72) (LwA)		88 дБ (A)
IP класс защиты		X3
Емкость бака системы подавления пыли (опционально)		32 литров
Необходимое для полного разворота пространство (справа - налево)		2 310 - 2 375 мм
Уровень вибрации рук оператора (ISO 5349-1) (**)		<2,5 м/сек^2
Уровень вибрации тела оператора (ISO 2631-1) (**)		0,8 м/сек^2

(*) При опустошенном бункере, без веса аккумуляторов и с весом оператора.
(**) При нормальных рабочих условиях, на ровной асфальтовой поверхности.

Используемые материалы и информация о возможностях их переработки

Тип	Процент перерабатываемых материалов	Массовая доля SW5500 B - FLOORTEC R 985 B
Алюминий	100 %	0,2 %
Электрические двигатели - различные	29 %	15,3 %
Черные металлы	100 %	64,9 %
Электропроводка	80 %	0,0 %
Жидкости	100 %	0,5 %
Пластик - не перерабатываемые материалы	0 %	0,0 %
Пластик - перерабатываемые материалы	100 %	0,9 %
Полиэтилен	92 %	8,7 %
Резина	20 %	9,3 %
Картон - бумага - дерево	100 %	0,2 %

Технические характеристики жидкости для гидравлических систем

Вязкость при 40 °C	мм^2/s	**45**	**32**
Вязкость при 100 °C	мм^2/s	7,97	6,40
Индекс вязкости	/	150	157
Точка воспламенения COC	°C	215	202
Температура застывания	°C	-36	-36
Плотность при 15 °C	кг/л	0,87	0,865

ВНИМАНИЕ!
Если машина эксплуатируется при температуре окружающей среды ниже +10 °C, то необходимо использовать эквивалентное масло с вязкостью 32 сантистокса. При температурах ниже 0 °C необходимо использовать масло с еще более низкой вязкостью.

СХЕМА ЭЛЕКТРОПРОВОДКИ

Зажигание

A1	Привод основной щетки
A2	Привод правой боковой щетки
A3	Привод левой боковой щетки (опция)
BAT	Аккумуляторы 24 В
BZ	Сигнал обратного хода
BE	Проблесковый маячок
C1	Коннектор аккумулятора
C2	Коннектор зарядного устройства (опция)
CH	Зарядное устройство (опция)
EB1	Функциональная электронная схема
EB2	Электронная плата приводной системы
EB3	Плата дисплея
EB4	Электронная схема панели управления
EB5	Электронная схема панели управления сидения
ECN	Датчик обратной связи
ES1	Электромагнитный переключатель функциональной схемы привода
ES2	Электромагнитный переключатель электронной схемы приводной системы
ES9	Реле звукового сигнала
EV1	Соленоидный клапан системы подъема бункера
EV2	Соленоидный клапан системы опускания бункера
EV3	Соленоидный клапан бункера
F1	Предохранитель функциональной электронной схемы
F2	Предохранитель ключа зажигания
F3	Плавкий предохранитель системы привода
F8	Предохранитель звукового сигнала
HN	Звуковой сигнал
KEY	Ключ зажигания
L1	Рабочий фонарь (опция)
M0	Руль управления
M1	Мотор вакуумной системы
M2	Мотор фильтра-вибратора
M3	Мотор насоса бункера
M4	Электродвигатель основной щетки
M5	Электродвигатель правой боковой щетки
M6	Электродвигатель левой боковой щетки (поставляется по отдельному заказу)
P1	Мотор насоса системы подавления пыли (опционально)
R1	Педаль газа
S1	Датчик открытого положения бункера
S2	Датчик поднятого положения бункера
S3	Датчик вращающегося бункера
S4	Датчик износа основной щетки
S5	Температурный датчик приводного колеса
SK	Интеллектуальный ключ (опция)
SW0	Кнопка аварийного отключения
SW1	Аварийный микропереключатель в сидении водителя
TU	Trackunit (опция)
USB	USB-порт (опция)

Цветовые коды

BK	Черный
BU	Синий
BN	Коричневый
GN	Зеленый
GY	Серый
OG	Оранжевый
PK	Розовый
RD	Красный
VT	Фиолетовый
WH	Белый
YE	Желтый

СХЕМА ЭЛЕКТРОПРОВОДКИ (продолжение)

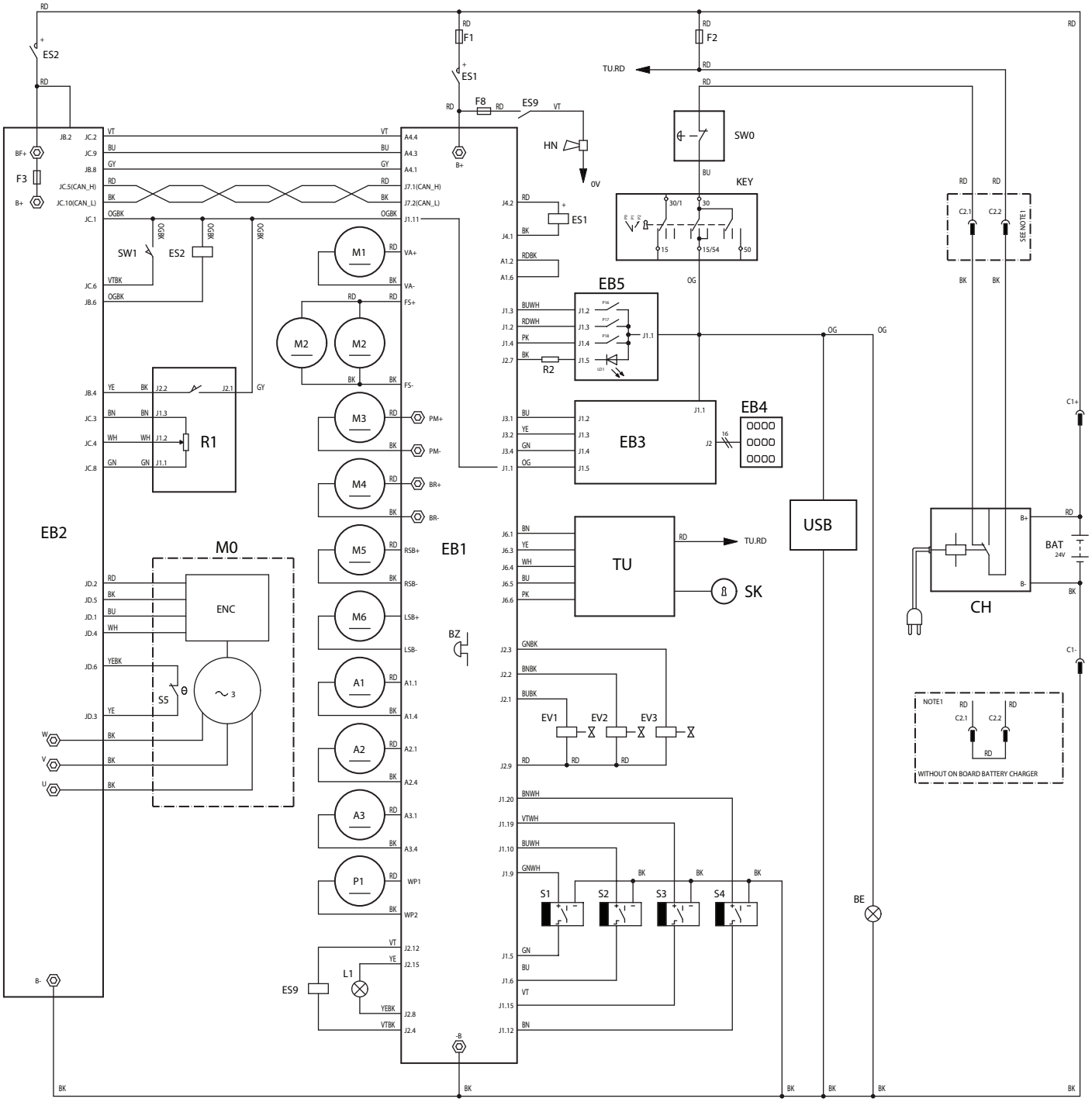

P100894

ИСПОЛЬЗОВАНИЕ

ОСТОРОЖНО!
В некоторых местах на машине имеются наклейки с символами:
- ***ОПАСНО***
- ***ОСТОРОЖНО***
- ***ВНИМАНИЕ***
- ***КОНСУЛЬТАЦИЯ***

При чтении данного руководства оператор должен обращать особое внимание на символы на табличках (см. параграф Визуальные символы на машине).
Не закрывайте эти таблички и сразу же заменяйте их в случае повреждения.
Если машина не использовалась после транспортировки, проверьте, сняты ли все крепежные блоки.

ПРОВЕРКА АККУМУЛЯТОРА/УСТАНОВКА НА НОВУЮ МАШИНУ

ОСТОРОЖНО!
Электрические детали машины могут быть серьезно повреждены, если аккумуляторы установлены или подключены неправильно. Только квалифицированные сотрудники должны устанавливать аккумуляторы.
Согласно типу аккумуляторов (ВЛАЖНЫЕ, ГЕЛЕВЫЕ AGM) настройте электронную схему машины.
Перед установкой проверьте аккумуляторы на предмет повреждений.
Отсоедините коннектор аккумулятора и штепсель зарядного устройства.
Обращайтесь с аккумуляторами очень осторожно.
Установите защитные колпачки клемм аккумулятора, поставляемые вместе с машиной.

Машине необходим один аккумулятор 24 В или четыре аккумулятора напряжением 6 В, подключенные согласно схеме (44).
Машина может поставляться в одной из следующих конфигураций:
p) Аккумуляторы уже установлены и готовы к использованию
q) Без аккумуляторов
В зависимости от конфигурации машины действуйте следующим образом.

a) ВЛАЖНЫЕ или ГЕЛЕВЫЕ-AGM аккумуляторы уже установлены на машину
1. Откройте капот (19) и надежным образом закрепите его с помощью опорного стержня (47).
2. Проверьте, что аккумуляторы подключены к машине с помощью коннектора (45).
3. Уберите опорный стержень (47) и закройте капот (19).
4. Перед первым использованием устройства с новыми аккумуляторами следует полностью зарядить их (описание процедуры приведено в разделе Обслуживание).

b) Без аккумуляторов
1. Купите подходящие аккумуляторы (см. раздел Технические данные). Обращайтесь к квалифицированным Розничным продавцам относительно выбора и установки аккумуляторов.
2. В зависимости от типа выбранных аккумуляторов следует настроить машину согласно приведенных в разделе Обслуживание параметров эксплуатации.
3. Выполните полный цикл зарядки аккумуляторов (см. описание в разделе Обслуживание).

ПЕРЕД ВВОДОМ МАШИНЫ В ДЕЙСТВИЕ

Перечень контрольных операций

1. Внимательно изучите все устройства управления машиной и их функции.
2. Вставьте ключ (51) и запустите машину (см. описание процедуры в следующем параграфе).
3. В первые 2 секунды после включения на многофункциональном дисплее (71) отображается число наработанных часов (71-A), тип используемых аккумуляторов (71-B) и текущие настройки скорости машины (71-C).

ПРИМЕЧАНИЕ
Проверьте уровень заряда аккумуляторов. Машина готова к использованию, если на многофункциональном дисплее (71-D) отображается хоть одно немигающее деление уровня заряда аккумулятора. Если одно оставшееся деление уровня заряда аккумулятора начинает мигать, рекомендуется зарядить аккумуляторы (см. описание процедуры в разделе Обслуживание).

4. Проверьте исправность кнопок звукового сигнала (65), системы оповещения о движении задним ходом (64), и рабочего освещения (67, опция).
5. Проверьте стояночный тормоз (7 и 6). Тормоз должен прочно удерживаться в установленном положении (зафиксированном в положении стоянки), для ослабления тормоза должно требоваться усилие (обо всех неисправностях необходимо немедленно сообщать в службу поддержки Nilfisk).
6. Проверьте корректность работы педали основного тормоза (6).

ОСТОРОЖНО!
Если педаль «тугая» или при нажатии легко опускается не обеспечивая торможение, не используйте машину (обо всех неисправностях необходимо немедленно сообщать в службу поддержки Nilfisk).

7. Убедитесь, что все дверцы и капоты закрыты, а машина находится в нормальном рабочем состоянии.

Планирование хода уборки

1. Наметьте длинные прогоны, чтобы как можно меньше останавливаться и трогаться с места.
2. Для полного охвата убираемого участка траектории щеток должны немного перекрываться.
3. Избегайте резких поворотов, столкновений и контакта боковых поверхностей машины с предметами.

Заполните резервуар для воды системы DustGuard™ (опционально)

1. Извлеките заглушку (25), чтобы оголить заливную горловину.
2. Затем заполните бак (23) чистой водой. Не заполняйте бак полностью, оставьте несколкьо см от края.

ПУСК И ОСТАНОВКА МАШИНЫ

Пуск машины

1. Сядьте на место водителя (3) и отрегулируйте положение рычага (4), так, чтобы все устройства управления были легко доступны.

ПРИМЕЧАНИЕ
Сиденье (3) оснащено предохранительным датчиком, который позволяет управлять машиной, только когда оператор находится на месте водителя.

2. Вставьте ключ зажигания (51) и поверните его по часовой стрелке в положение «I».
3. Подождите (несколько секунд), пока не включиться дисплей (71). После включения на дисплее отобразится число наработанных часов (71-A), тип используемых аккумуляторов (71-B) и текущие настройки скорости машины (71-C).

ВНИМАНИЕ!
Запуская машину не нажимайте педаль газа (5).

4. Выключите стояночный тормоз.
5. Выведите машину на место работы, поворачивая рулевое колесо двумя руками (1) и нажимая педаль (5).
   Для ускорения нажимайте на педаль газа (5). Скорость ускорения зависит от оказываемого на педаль давления.
   Максимальную скорость движения вперед можно задать при помощи кнопок (58) и (59).
6. Соответствующая кнопка (64) на панели управления включает движение вперед/назад. Включение заднего хода сопровождается звуковым сигналом и выводом статуса (71-H) на дисплей.

ОСТОРОЖНО!
При подметании не меняйте направление движения резко, будьте внимательны и ведите машину на низкой скорости, особенно если бункер полон или при работе на неровной поверхности.
Медленно ведите машину по наклонным поверхностям. При спуске по наклонным поверхностям регулируйте скорость машины с помощью педали тормоза (6).
Запрещается поворачивать машину на наклонной поверхности, можно двигаться только прямо вверх или вниз.

ПРИМЕЧАНИЕ
Машина оборудована противоскользящей системой, которая, при необходимости снижает скорость при перемещении по наклону и управлении вне зависимости от интенсивности надавливания на педаль.
Данное снижение скорости не является неисправностью, а является функциональной особенностью машины для увеличения стабильности и безопасности использования в любых условиях.

Остановка машины

1. Чтобы остановить машину, отпустите педаль газа (5).
2. Для быстрой остановки нажмите также педаль основного тормоза (6).
3. В экстренном случае нажмите кнопку аварийного отключения (69) для немедленной остановки машины.
   Чтобы выключить кнопку аварийного отключения (69), поверните ее по часовой стрелке.

ОСТОРОЖНО!
Кнопка аварийной остановки (69) также отключает автоматическую систему торможения. Для остановки машины после нажатия кнопки аварийной остановки используйте рабочий тормоз (6).

4. Поверните ключ зажигания (51) в положение «0» и выньте его.

СТОЯНОЧНЫЙ ТОРМОЗ

1. Включите стояночный тормоз, нажав педаль (6) и рычаг (7).
2. Отключите стояночный тормоз, нажав и отпустив педаль (6).

ОСТОРОЖНО!
Перед проведением работ по техобслуживанию, ремонту, чистке или замене деталей затягивайте стояночный тормоз.
Затягивайте стояночный тормоз при парковке машины на наклонной поверхности.

ОСТОРОЖНО!
Пере тем, как оставить машину, убедитесь, что стояночный тормоз обеспечивает достаточную безопасность машины.

ОСТОРОЖНО!
При движении по наклону придерживайтесь предусмотренных для машины режимов (см. таблицу технических характеристик).

ЭКСПЛУАТАЦИЯ МАШИНЫ

1. Отведите машину к месту работу, как описано в предыдущем разделе.
2. Чтобы начать уборку опустите основную щетку и запустите пылесос , нажав на кнопку управления One-Touch (52).
3. (опция) запустите систему DustGuard™, нажав на соответствующую кнопку (68).
4. Опустите боковые щетки с помощью кнопок (53) и (54, опция). При необходимости отрегулируйте скорость боковых щеток с помощью кнопок + и - (55, значок дисплея 71-I).

ПРИМЕЧАНИЕ
Щетки (18, 15 и 16) можно опустить и поднять даже во время движения машины.
Когда щетки опущены, щетки, система вакуумной уборки и система подавления пыли (опция) автоматически включаются при начале движения машины.

ПРИМЕЧАНИЕ
Значок боковых щеток (71-F) помогает оператору определить настройки боковых щеток. Если значок горит, соответствующая боковая щетка включается и отключается вместе с основной щеткой при нажатии кнопки управления One-Touch (52).

5. Начинайте подметать во время управления машиной, держа руки на рулевом колесе (1) и нажимая педаль газа (5). В случае необходимости отрегулируйте максимальную скорость с помощью кнопок (58) и (59).
6. Ведите машину прямо вперед со скоростью быстрой ходьбы. Замедляйте движение машины при подметании большого количества пыли и мусора, или если это диктуется соображениями безопасности. Полосы подметания следует перекрывать на 10 см.
7. Для собирания легких и объемистых отходов поднимите переднюю юбку, нажав педаль (8); учтите, что при поднятой передней юбке машина всасывает слабее.

ОСТОРОЖНО!
Во время работы на влажном полу не забудьте выключить вакуумную систему, нажав кнопку (56), во избежание повреждения пылевого фильтра.

8. Для надежной работы машины пылевой фильтр должен быть как можно более чистым. Для его очистки во время уборки запустите систему вибрации фильтра, нажав на кнопку (57).
   Во время работы повторяйте это действие, в среднем, каждые 10 минут (в зависимости от запыленности очищаемого участка).

ПРИМЕЧАНИЕ
Это действие можно также выполнять при движении машины.

ВНИМАНИЕ!
Если пылевой фильтр засорился или заполнен бункер, машина теряет способность убирать пыль и мусор.

9. Бункер (12) следует опрокидывать после каждого сеанса работы и в случае заполнения (см. порядок действий в следующем разделе).

ВНИМАНИЕ!
В случае перегрузки одного из приводов щетки из-за блокировки посторонними предметами или чрезмерного давления на поверхности (см. пункт Проверка высоты положения основной/боковой щетки в разделе Обслуживание) система безопасности отключит привод.
После остановки из-за перегрузки для возобновления работы следует выключить и включить систему снова.

РАЗГРУЗКА БУНКЕРА

ОСТОРОЖНО!
Бункер (12) следует очищать только на горизонтальной плоскости.
Не поднимайте бункер когда машина на наклонной поверхности.

ОСТОРОЖНО!
Про подъеме и опускании бункера (12), следите, чтобы возле машины не было людей, особенно возле бункера.

ПРИМЕЧАНИЕ
При поднятии бункера (12) автоматически выключается система вакуумной уборки, а максимальная скорость в целях безопасности снижается.

Для опорожнения бункера подведите машину поближе к мусорному ящику и выполните указанные ниже действия:
1. Поднимите боковые и основную щетки.
2. Нажмите переключатель блокировки бункера (66) при нажатой кнопке подъема бункера (60) для подъема бункера (A, Рис. 1) в нужное положение.
3. Выведите машину в зону выгрузки мусора и затяните стояночный тормоз.
4. Для сброса накопленного мусора (C) переверните бункер (B), нажав кнопку (66), а затем кнопку (62) для сброса.

ВНИМАНИЕ!
Бункер (A) можно опрокинуть только при подъеме на минимальную высоту приблизительно 35 см. Максимальная высота опрокидывания бункера составляет примерно 150 см.

5. Для возврата бункера в горизонтальное положение нажмите кнопку (63), удерживая кнопку (66).
6. Опустите бункер, одновременно нажав кнопки (66) и (61).

ВНИМАНИЕ!
Убедитесь, что значок открытия бункера (71-K) исчез с дисплея и звуковой сигнал отключился. Это указывает на то, что бункер (12) полностью вернулся в рабочее положение.

7. После этого машина снова готова к подметанию.

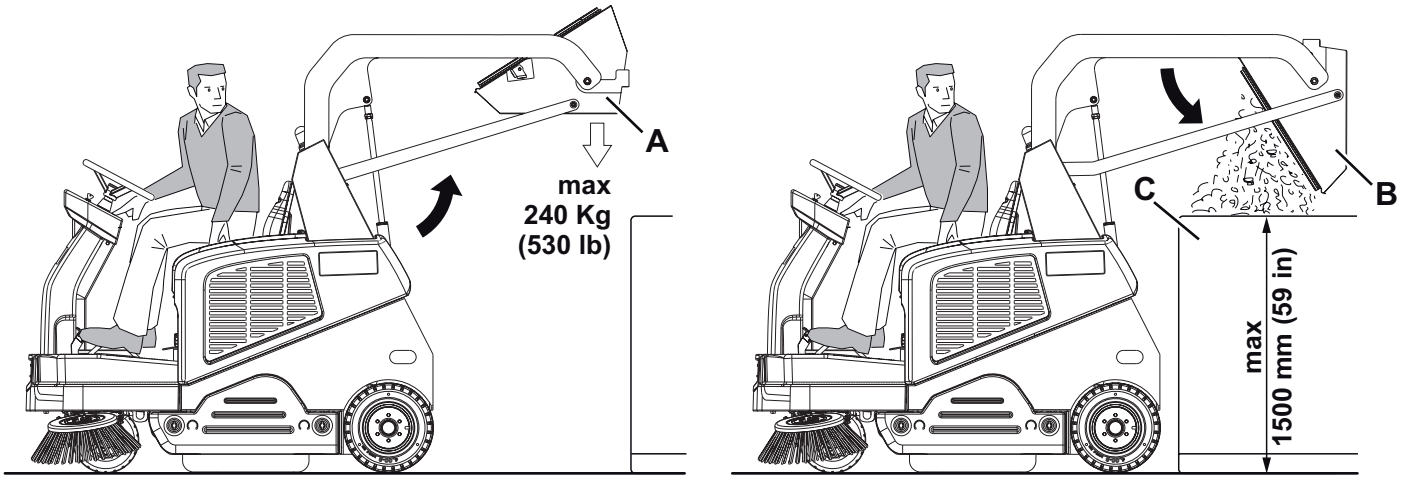

P100895

Рис. 1

ПОСЛЕ ИСПОЛЬЗОВАНИЯ МАШИНЫ

После работы, прежде чем покинуть машину, сделайте следующее.
– Ненадолго включите вибрацию фильтра, нажав на кнопку (57).
– Опорожните бункер (12) (см. процедуру в предыдущем разделе).
– Поднимите щетки, нажав на кнопку One-Touch (52).
– Выключите машину, повернув ключ зажигания (51) в положение «0», затем выньте его.
– Затяните стояночный тормоз.
– При необходимости зарядите аккумуляторы (см. порядок действий в главе Техобслуживание).

ПРИМЕЧАНИЕ
Припаркованная, неработающая машина с ключом зажигания (51) в положении «I» автоматически перейдет в режим экономии электроэнергии (режим ожидания) через 5 минут простоя. Для возобновления работы необходимо выключить и снова запустить машину с помощью ключа зажигания (51).

ДЛИТЕЛЬНЫЙ ПРОСТОЙ МАШИНЫ

Если машину не планируется использовать более 30 суток, действуйте следующим образом:
– Выполните действия, описанные в разделе Обслуживание машины после использования.
– Проверьте, чтобы машина хранилась в сухом и чистом месте.
– Отсоедините разъем аккумулятора (45).
– (Для машин, оборудованных системой подавления пыли). Опустошите резервуар (23) и очистите водяной фильтр (см. процедуру в главе Обслуживание).

ТЕХОБСЛУЖИВАНИЕ

Длительный срок службы машины и ее максимальная безопасность в эксплуатации обеспечиваются правильным и регулярным техническим обслуживанием.
В следующей таблице приведен график планового обслуживания. Указанные интервалы могут меняться в зависимости от конкретных рабочих условий, которые определяются сотрудником, ответственным за техническое обслуживание.
Все плановые или внеочередные работы по обслуживанию должны выполняться квалифицированным персоналом или авторизованным Сервисным Центром.

ВНИМАНИЕ!

Каждый раз при появлении на экране (71) значка свяжитесь с Сервисным центром Nilfisk Service для проведения планового обслуживания.

В данном Руководстве описаны лишь самые простые и обычные процедуры обслуживания.
Сведения о других процедурах техобслуживания, указанных в Таблице Планового Обслуживания, можно найти в особом Руководстве по обслуживанию, которое имеется в любом Сервисном Центре.

ОСТОРОЖНО!
Для выполнения техобслуживания машина должна быть выключена, ключ зажигания вытащен из гнезда, а аккумуляторы, если необходимо, отсоединены.
Перед проведением работ по обслуживанию внимательно прочтите инструкции в главе Безопасность.

ТАБЛИЦА ПЛАНОВОГО ТЕХНИЧЕСКОГО ОБСЛУЖИВАНИЯ

Порядок действий	При получении	Каждые 10 часов	Каждые 50 часов	Каждые 100 часов	Каждые 200 часов	Раз в год
Зарядное устройство	(1)					
Проверка уровня электролита в аккумуляторе (ВЛАЖНЫЙ)		(2)				
Очистка основной щетки						
Проверка высоты боковых и основной щеток						
Проверка и очистка пылевого фильтра бункера (способ «A»)			(3)			
Проверка уровня жидкости в баке гидросистемы подъема бункера			(2)			
Проверка высоты и действия юбки						
Проверка и чистка водяного фильтра системы подавления пыли (поставляется по отдельному заказу)						
Проверка/регулировка тормозные тросы			(*) (4)			
Проверка и очистка пылевого фильтра бункера (способ «B»)				(3)		
Проверка работы фильтра-вибратора				(*)		
Проверка приводного ремня основной щетки				(*)		
Очистка цепи рулевого привода				(*)		
Проверка/регулировка цепи рулевого привода				(*)		
Проверка действия защитных устройств				(2)		
Проверка/регулировка/замена тормозных барабанов				(*) (4)		
Проверка и очистка пылевого фильтра бункера (способ «C»)					(3)	
Проверка и/или замена приводного ремня основной щетки					(*)	
Проверка целостности прокладки бункера					(*)	
Проверка/регулировка датчика поднятия бункера					(*)	
Проверка и/или замена угольной щетки мотора						(*)
Замена рабочей жидкости гидравлической системы						(*)(5)

(*) См. соответствующую процедуру в Руководстве по обслуживанию.

(1) Ежедневно или после использования машины.
(2) Или перед пуском.
(3) Или более часто в запыленных зонах.
(4) Или чаще, если машина эксплуатируется на наклонной поверхности.
(5) Проверяйте жидкость гидравлической системы каждые 500 часов работы или ежегодно.

УСТАНОВКА/СНЯТИЕ АККУМУЛЯТОРА И НАСТРОЙКА ТИПА АККУМУЛЯТОРА (ВЛАЖНЫЙ ИЛИ ГЕЛЕВЫЙ AGM)

ОСТОРОЖНО!
Не наклоняйте серные аккумуляторы (ВЛАЖНЫЕ) во избежание протечки высоко коррозийной кислоты из аккумуляторов. Не подключайте, даже случайно, положительные и отрицательные клеммы при помощи инструментов, ключей и т.д. Это может вызвать серьезные короткие замыкания.

Установка аккумулятора

Типы одобренных аккумуляторов см. в разделе Технические данные.
В зависимости от размеров аккумулятора проверьте, можно ли установить их внутри соответствующего пластмассового корпуса, поставленного вместе с машиной.
Если размеры аккумуляторов больше, чем размеры корпуса, используйте квадратные направляющие, поставленные вместе с машиной, для обеспечения стабильности внутри отсека аккумулятора.

ОСТОРОЖНО!
Не герметичные ВЛАЖНЫЕ аккумуляторы всегда требуют надлежащего корпуса для предотвращения утечки кислоты.
Не устанавливайте ВЛАЖНЫЕ аккумуляторы без соответствующего корпуса.

1. Затяните стояночный тормоз.
2. Проверьте, что ключ зажигания (51) извлечен.
3. Откройте крышку аккумуляторного отсека (19) и надежно закрепите его с помощью опорного стержня (47).
4. Отсоедините разъем аккумулятора (45).
5. Используя подходящие подъемные системы, установите аккумуляторы (42).
6. Подключите аккумуляторы согласно схемы подключения, отображенное на рисунке 2. Следуйте инструкциям, приведенным для аккумуляторов выбранного типа.
7. Подключите разъем аккумулятора (45).
8. Настройте тип аккумулятора (ВЛАЖНЫЙ или ГЕЛЕВЫЙ AGM) согласно следующей процедуре.

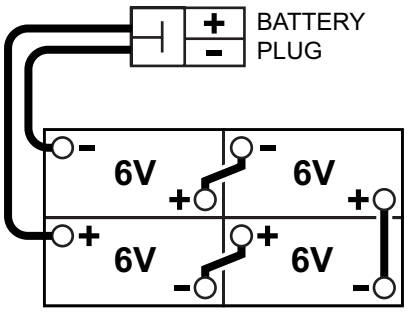

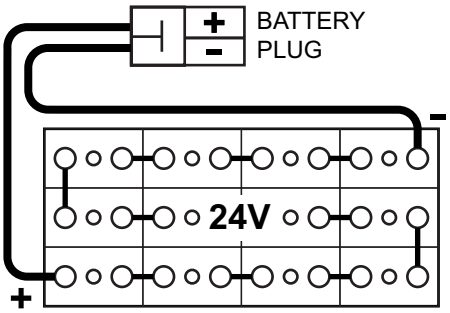

P100896

Рис. 2

Выбор типа аккумулятора (ВЛАЖНЫЙ или ГЕЛЕВЫЙ AGM)

1. Запустите машину, повернув ключ зажигания (51) в положение «I». Держите кнопки (52) и (53) нажатыми.
2. Войдите в меню настроек «Parameters», нажав кнопку (60).
3. Для навигации по пунктам настроек нажимайте кнопку (60), пока не появится пункт выбора типа аккумуляторов «BATTERY TYPE»
4. При необходимости измените выбранный тип аккумулятора с помощью кнопок (58) и (59).

Снятие аккумулятора

1. Затяните стояночный тормоз.
2. Вытащите ключ зажигания (51).
3. Откройте крышку аккумуляторного отсека (19) и надежно закрепите его с помощью опорного стержня (47).
4. Отсоедините разъем аккумулятора (45).
5. Отсоедините жгут проводов аккумулятора (42).
6. Снимите любую квадратную направляющую или скобу, крепящую аккумуляторы.
7. Проверьте, что колпачки ВЛАЖНОГО аккумулятора (43) закрыты во избежание протечки высоко коррозийной кислоты из аккумуляторов.
8. Используя подходящие подъемные системы, извлеките аккумуляторы (42).

ЗАРЯДКА АККУМУЛЯТОРА

ВНИМАНИЕ!
Заряжайте аккумуляторы, когда последнее деление индикатора уровня зарядки начинает мигать , или по окончанию работы. Поддержание аккумуляторов в заряженном состоянии продлевает срок их службы.

ОСТОРОЖНО!
Если аккумуляторы разрядились, перезарядите их как можно быстрее, поскольку в разряженном состоянии они прослужат меньше.

ОСТОРОЖНО!
Если машина оснащена серными (ВЛАЖНЫМИ) аккумуляторами, во время их подзарядки образуется очень взрывоопасный водородный газ. Заряжайте аккумуляторы только в хорошо вентилируемых помещениях, вдали от открытого огня. Не курите во время зарядки аккумуляторов. Во время зарядки аккумуляторов капот должен оставаться всегда открытым.

ОСТОРОЖНО!
Будьте очень осторожны при зарядке свинцовых аккумуляторов (ВЛАЖНЫХ), т.к. возможна утечка электролита. Электролит является коррозийным веществом. При контакте с кожей или глазами, тщательно промойте их водой и обратитесь к врачу.

1. Выведите машину на горизонтальную плоскость и затяните стояночный тормоз.
2. Поверните ключ зажигания (51) в положение «0».
3. Откройте крышку аккумуляторного отсека (19) и надежно закрепите его с помощью опорного стержня (47).
4. (Только для ВЛАЖНЫХ аккумуляторов). Проверьте уровень электролита внутри аккумуляторов (42). Если необходимо, долейте через колпачки (43). Оставьте колпачки открытыми для следующей зарядки аккумулятора. Если необходимо, очистите верхнюю поверхность аккумуляторов.
5. Зарядите аккумуляторы одним из следующих способов в зависимости от наличия электронного зарядного устройства (48) (опция).

Зарядка аккумуляторов с помощью внешнего зарядного устройства

1. Проверьте соответствие зарядного устройства с помощью Руководства по эксплуатации аккумулятора. Номинальное напряжение зарядного устройства должно составлять 24 В.

ВНИМАНИЕ!
Используйте зарядное устройство, пригодное для типа установленных аккумуляторов.

2. Отсоедините соединитель аккумуляторной батареи (45), оснащенный рукояткой, и подключите его к внешнему зарядному стройству.
3. Подсоедините зарядное устройство к электрической сети.
4. После зарядки отключите коннектор аккумулятора (45) от зарядного устройства.
5. (Только для ВЛАЖНЫХ аккумуляторов). Проверьте уровень электролита внутри аккумуляторов и закройте все колпачки (43).
6. Снова подсоедините коннектор аккумулятора (45) к коннектору машину.
7. Уберите опорный стержень (47) и закройте капот (19). Теперь машина готова к использованию.

ОСТОРОЖНО!
Запрещается подключать зарядное устройство к другому концу соединителя, подсоединенного к машине. Это может привести к серьезному повреждению электроники.

Зарядка аккумуляторов с помощью встроенного зарядного устройства (опция)

ПРИМЕЧАНИЕ
В зависимости от типа используемых аккумуляторов переведите положение переключателя заряда аккумуляторов в положение ВЛАЖНЫЕ или ГЕЛЕВЫЕ AGM аккумуляторы.

1. (Только для ВЛАЖНЫХ аккумуляторов). Проверьте уровень электролита внутри аккумуляторов. Если необходимо, долейте через колпачки (43).
   В процессе зарядки аккумулятора все колпачки (43) должны оставаться открытыми.
   По достижении правильного уровня, очистите, если необходимо, верхнюю поверхность аккумуляторов.
2. Подсоедините кабель зарядного устройства (48) к розетке электрической сети.

ОСТОРОЖНО!
Проверьте, чтобы напряжение и частота, показанные на табличке зарядного устройства, соответствовали значениям электрической сети.

ПРИМЕЧАНИЕ
Если зарядное устройство подключено к сети, все функции машины автоматическим блокируются.

3. Если зеленая сигнальная лампа зарядки аккумуляторов (48) загорелась, аккумуляторы заряжены.
4. Подробности о работе зарядного устройства (48) см. в Руководстве по использованию аккумулятора.
5. Отсоедините кабель зарядного устройства (48) от электрической сети.
6. (Только для ВЛАЖНЫХ аккумуляторов). Закройте все колпачки аккумулятора (43).
7. Уберите опорный стержень (47) и закройте капот (19). Теперь машина готова к использованию.

ФУНКЦИИ МНОГОФУНКЦИОНАЛЬНОГО ДИСПЛЕЯ

Главное меню (E, Рис. 3)

1. Для перехода в главное меню (E, Рис. 3) поверните ключ зажигания (51) в положение «I» одновременно удерживая кнопки (52) и (53).
2. Для изменения настроек машины нажмите кнопку (A) (см. пункт «Настройки машины»).
3. Для просмотра сохраненных сообщений о сбоях нажмите кнопку (B) (см. пункт «Сохранение аварийных сообщений»).
4. Нажмите кнопку (C) для просмотра количество отработанных часов (см. раздел «Счетчик часов работы»).
5. Нажмите кнопку (D) для выхода из режима администратора и возврата в режим оператора.

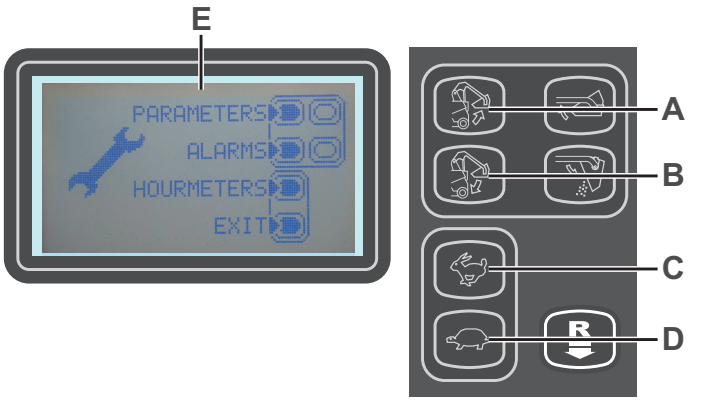

P100897

Рис. 3

Меню настроек машины (F, Рис. 4)

Данное меню позволяет изменить значение некоторых приведенных в таблице ниже параметров.

1. Нажмите (C), чтобы увеличить значение текущего параметра.
   Нажмите (D), чтобы уменьшить значение текущего параметра.
2. Нажмите (A), чтобы перейти к следующему параметру.
3. Нажмите и удерживайте (B), для возврата в Главное меню.

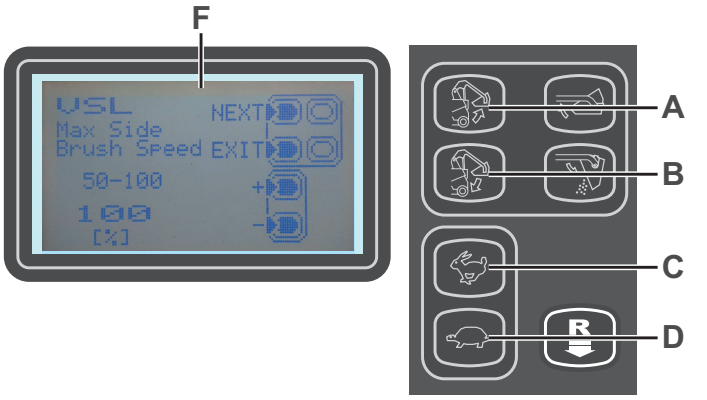

P100898

Рис. 4

ТАБЛИЦА ИЗМЕНЯЕМЫХ ПАРАМЕТРОВ		Значения		
Код	**Описание**	**Мин.**	**Заводские настройки**	**Макс.**
VSL	Скорость боковой щетки	50%	100%	100%
SCF	Время включения вибратора фильтра	5 сек	20 сек	60 сек.
FVMIN	Мин. скорость движения вперед	0%	25%	100%
FVMAX	Максимальная скорость при движении вперед	10%	85%	100%
RVMAX	Максимальная скорость заднего хода	10%	30%	50%
BAT	Тип установленных аккумуляторов (см. таблицу)	0	0	1
TOFF	Время автоматического отключения	0 сек	300 сек	600 сек
BRGH	Контраст экрана	5	25	50
RESET	Сброс всех параметров на значения по умолчанию	0	0	1

Установленный тип аккумулятора		Значение
WET	Аккумулятор с жидким кислотным электролитом	0
GEL / AGM	Обычные гелевые (GEL/AGM) аккумуляторные батареи	1

Экран сохраненных аварийных сигналов (G, Рис. 5)

Данная функция позволяет просматривать сохраненные аварийные сигналы машины и.
Предназначена для устранения проблем с машиной при поддержке Сервисного центра Nilfisk.
Для возврата в главное меню (E, Рис. 3) несколько раз нажмите кнопку (A).

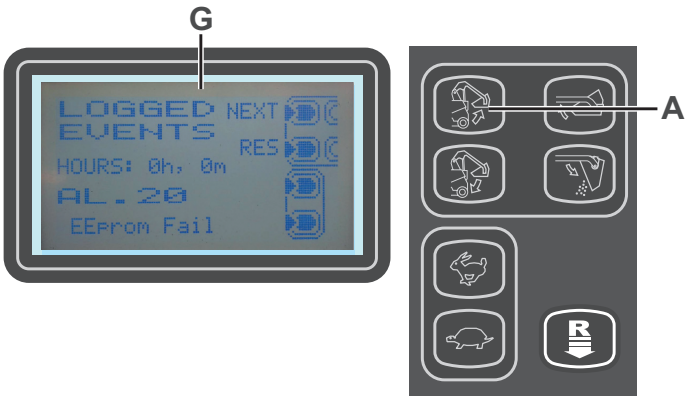

P100899

Рис. 5

Экран счетчика времени работы (H, Рис. 6)

Функция позволяет просмотреть время наработки различных систем машины:

– ОБЩЕЕ время работы в часах (общее время работы машины)
– Время наработки БОКОВЫХ ЩЕТОК (время использования боковых щеток)
– Время наработки ОСНОВНОЙ ЩЕТКИ (время использования основной щетки)
– Счетчик работы ПРИВОДА в часах (время работы привода машины)
– Счетчик работы ПЫЛЕСОСА в часах (время работы вакуумной системы)

Для возврата в главное меню (E, Рис. 3) нажмите кнопку (A).

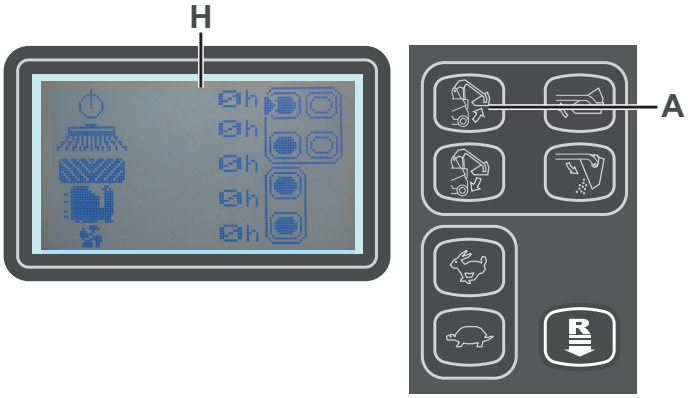

P100900

Рис. 6

ПРОВЕРКА И РЕГУЛИРОВКА ВЫСОТЫ ОСНОВНОЙ ЩЕТКИ

ПРИМЕЧАНИЕ
Щетки могут быть с более жесткой или более мягкой щетиной. Данная процедура применима к щеткам всех типов.

1. Проверьте высоту основной щетки как показано ниже:
   - Выведите машину на горизонтальную поверхность.
   - Затяните стояночный тормоз.
   - Опустите основную щетку с помощью кнопки One-Touch (52).
   - Запустите вращение щетки, нажав кнопку One-Touch (52) еще раз. Удерживайте кнопку нажатой в течение 3 секунд.
   - Через 30 секунд работы щетки (отображается на дисплее, см. Рисунок 7), поднимите ее, нажав кнопку One-Touch (52).
   - Измерьте ширину отпечатка главной щетки (A, Рис. 8) - она должна составлять от 2 до 4 см.

   Если отпечаток (A) не соответствует техническим требованиям, отрегулируйте высоту основной щетки, как описано далее.
2. Поверните ручку (B, Рис. 9), как показано ниже:
   - Чтобы увеличить ширину отпечатка, поверните ручку против часовой стрелки.
   - Чтобы уменьшить ширину отпечатка, поднимите щетку при помощи кнопки One-Touch (52), затем поверните ручку по часовой стрелке.

ПРИМЕЧАНИЕ
Ручку можно использовать как для регулировки отпечатка щетки, так и регулировки щетки относительно износа щетины.

3. Проделайте шаг 1 снова, чтобы проверить правильность расстояния щетки от земли.
4. При появлении на дисплее значка (71-N) следует произвести замену щеток, как описано слдующем параграфе.

ПРИМЕЧАНИЕ
Если невозможно правильно отрегулировать отпечаток (A, Рис. 8), что вызвано различным давлением на землю по краям щетки, см. Руководство по обслуживанию.

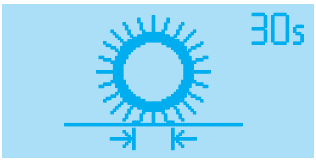

P100901

Рис. 7

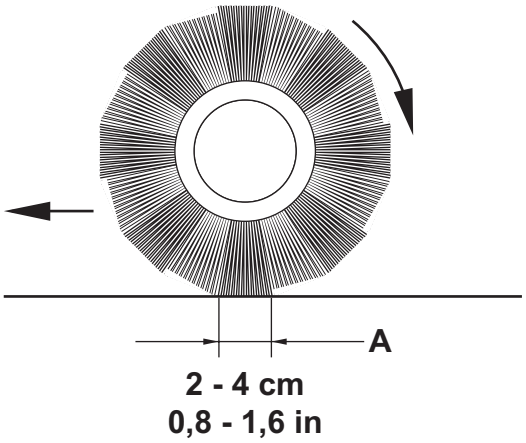

P100902

Рис. 8

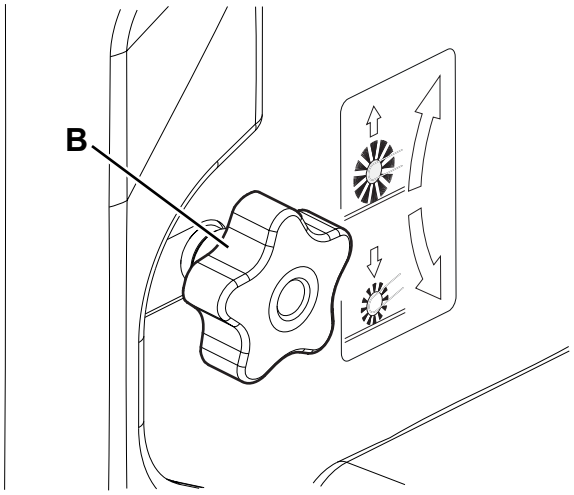

P100903

Рис. 9

ЗАМЕНА ОСНОВНОЙ ЩЕТКИ

ОСТОРОЖНО!
При замене главной щетки рекомендуется надевать защитные перчатки, так как в щетине могут застрять острые остатки мусора.

1. Выведите машину на горизонтальную плоскость и затяните стояночный тормоз.
2. Убедитесь, что основная щетка в поднятом состоянии.
3. Поверните ключ зажигания (51) в положение «0» и выньте его.
4. Снимите левую дверь (A, Рис. 10), открутив крепежные элементы (B).
5. Потяните за кнопку (C, Рис. 11) в направлении стрелки, для раскрепления фиксаторов (D).
6. Поверните и раскрепите фиксаторы (D) вместе с левой боковой юбкой (E).
7. Снимите основную щетку (F, Рис. 12).
8. Убедитесь, что на приводной ступице (G) нет грязи или случайно намотавшихся посторонних предметов (веревок, ткани и т.д.).
9. При установке новой главной щетки ее щетина должна быть расположена так, как указано на рисунке (H).
10. Установите новую основную щетку и убедитесь, что шестигранное отверстие (I) правильно село на соответствую приводную ступицу (G).
11. Поверните и закрепите фиксатор (D, Рис. 11). При фиксации потяните за кнопку (C) до щелчка.

ПРИМЕЧАНИЕ
При фиксации надавите на основную щетку руками, чтобы она вошла в конический разъем фиксатора (D).

12. Установите левую дверь (A, Рис. 10) обратно и прикрутите крепежные элементы (B).

ВНИМАНИЕ!
Проверьте и отрегулируйте высоту основной щетки как показано в предыдущем разделе.

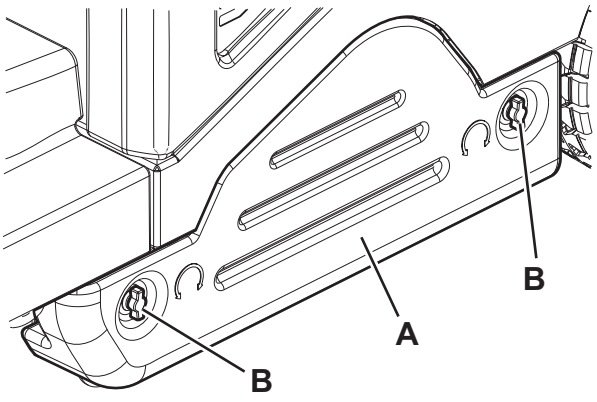

P100904

Рис. 10

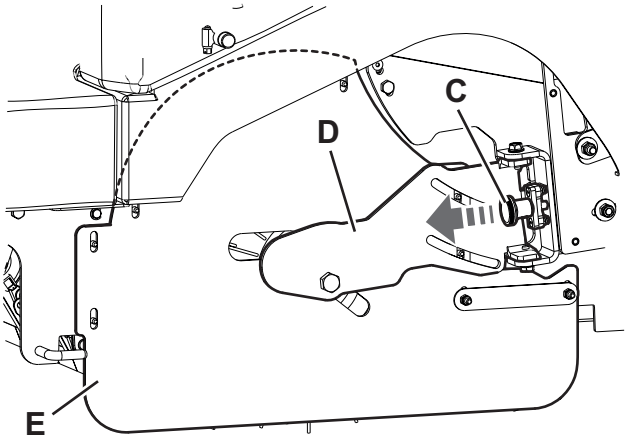

P100905

Рис. 11

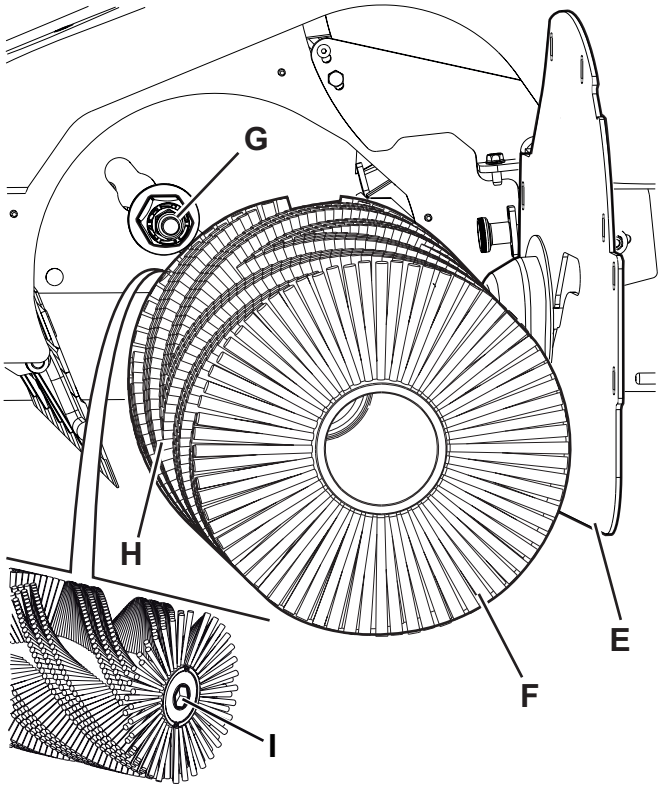

P100906

Рис. 12

ПРОВЕРКА И РЕГУЛИРОВКА ВЫСОТЫ БОКОВОЙ ЩЕТКИ

ПРИМЕЧАНИЕ
Щетки могут быть с более жесткой или более мягкой щетиной. Данная процедура применима к щеткам всех типов.

1. Проверьте расстояние боковой щетки от земли в следующем порядке:
   - Выведите машину на горизонтальную поверхность.
   - Остановите машину, опустите боковые щетки и на несколько секунд включите их.
   - Остановите и поднимите боковые щетки, затем переместите машину.
   - Убедитесь, что отпечатки боковых щеток соответствуют рисунку (A и B, Рис. 13).

   Если отпечаток не соответствует техническим требованиям, отрегулируйте высоту боковой щетки, как описано далее.
2. Затяните стояночный тормоз.
3. Поверните ключ зажигания (51) в положение «0».
4. Для правой боковой щетки задействуйте промежуточную шестерню, открутив ручку (C, Рис. 14), затем отрегулируйте ручку (D). При выполнении процедуры соблюдайте следующие условия:
   - Чтобы увеличить площадь отпечатка, поверните ручку против часовой стрелки.
   - Чтобы уменьшить площадь отпечатка, поверните ручку по часовой стрелке.
5. После регулировки заблокируйте промежуточную шестерню с помощью ручки (C).
6. Для левой боковой щетки задействуйте промежуточную шестерню, открутив ручку (E), затем отрегулируйте ручку (F).
7. После регулировки заблокируйте промежуточную шестерню с помощью ручки (E).
8. Повторите шаг 1, чтобы проверить площадь отпечатка боковой щетки.
9. Если щетка слишком изношена, чтобы ее регулировать, замените ее так, как описано в следующем разделе.

ПРИМЕЧАНИЕ
Если необходимо, можно отрегулировать и наклон боковой щетки (см. процедуру в Руководстве по обслуживанию).

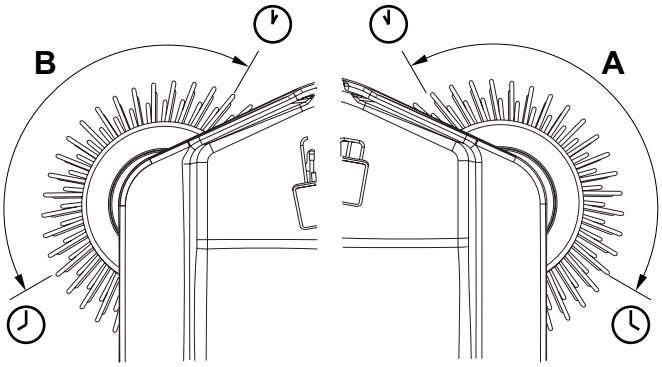

P100907

Рис. 13

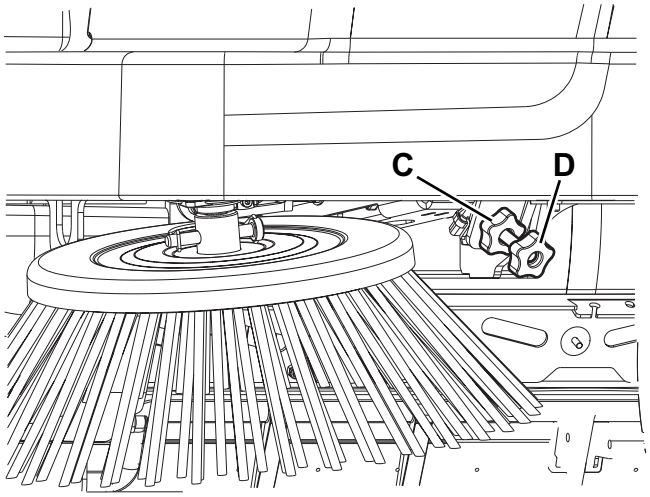

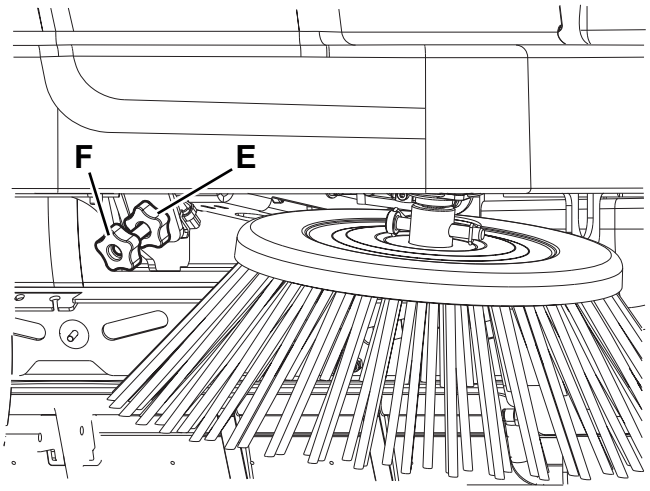

P100908

Рис. 14

ЗАМЕНА БОКОВОЙ ЩЕТКИ

ОСТОРОЖНО!
При замене боковой щетки рекомендуется надевать защитные перчатки, так как в щетине могут застрять режущие остатки мусора.

1. Выведите машину на горизонтальную плоскость и затяните стояночный тормоз.
2. Поверните ключ зажигания (51) в положение «0».
3. Снимите крепеж защелки (A, Рис. 15), чтобы снять ее.
4. Снимите щетку (B) и защитный борт (C).
5. Установите на узел (D) новую боковую щетку с защитным бортиком.
6. Вставьте и защелкните крепеж.
7. Проверьте и отрегулируйте высоту боковой щетки, как показано в предыдущем разделе.

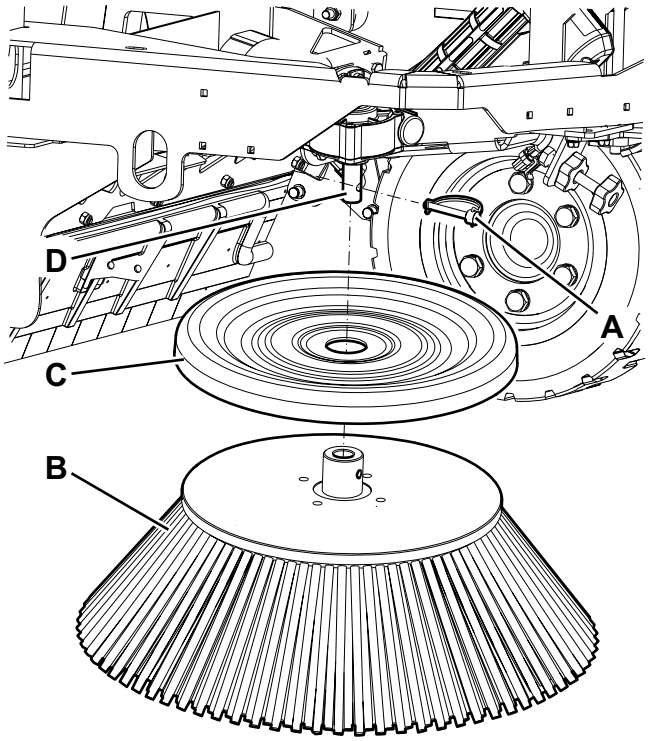

P100909

Рис. 15

ОЧИСТКА И ПРОВЕРКА ЦЕЛОСТНОСТИ ПЫЛЕВОГО ФИЛЬТРА ПАНЕЛИ

Для поддержания эффективности вакуумной системы необходимо регулярно чистить фильтр системы подавления пыли. Для максимального продления срока службы фильтра следует соблюдать рекомендованные интервалы его обслуживания.

ОСТОРОЖНО!
- ***Перед чисткой фильтра надевайте защитные очки.***
- ***Запрещается прокалывать фильтр.***
- ***Чистка фильтра должна производиться в хорошо проветриваемом месте.***
- ***Во избежание попадания пыли в дыхательные пути надевайте подходящую противопылевую маску.***

1. Отведите машину на ровную поверхность, включите стояночный тормоз и поверните ключ зажигания (51) в положение «0».
2. Откройте крышку аккумуляторного отсека (19). Убедитесь, что он надежно закреплен с помощью опорного стержня (47).
3. Ослабьте фиксаторы (A, Рис. 16) и откройте крышку вакуумной системы (B).
4. Поднимите пылевой фильтр (C, Рис. 17) и извлеките его из машины.
5. Очистьте фильтр одним из указанных ниже способов:

Способ «A»

Соберите пыль фильтра. Легонько постучите фильтром по плоской поверхности (грязной стороной вниз), чтобы удалить рыхлую пыль и грязь.

ПРИМЕЧАНИЕ
Необходимо постараться не повредить металлическую крышку, выступающую за прокладку.

Способ «B»

Соберите пыль фильтра. Продуйте сжатым воздухом (максимальное давление – 6 бар), направляя ее на чистую сторону фильтра (противоположно направлению воздушного потока).

Способ «C» (только для опционального полиэфирного фильтра)

ВНИМАНИЕ!
При использовании бумажного фильтра: не используйте для очистки воду или моющие средства - они могут повредить фильтр.

Соберите пыль фильтра. Замочите фильтр в теплой воде на 15 минут, затем ополосните его под слабой струей воды (максимальное давление – 2,5 бар). Прежде чем устанавливать фильтр обратно в машину, дайте ему полностью высохнуть.
Для улучшения очистки разрешается промывать фильтр водой и моющими средствами, которые не дают пены. Это обеспечит лучшее качество очистки, но сокращает срок службы фильтра, который должен меняться чаще. Использование других моющих средств может повредить фильтр.

6. Установите фильтр в порядке обратном его извлечению, учитывая следующее:
   - Очистите корпус фильтра.
   - Установите фильтр проволочной сеткой вверх (D, Рис. 17).
   - Если в фильтре повреждена или отсутствует прокладка, его нужно заменить.
7. Нажмите на рычаг (E), чтобы освободить и закрыть крышку (B, Рис. 16).
8. Закрепите крепления (A).

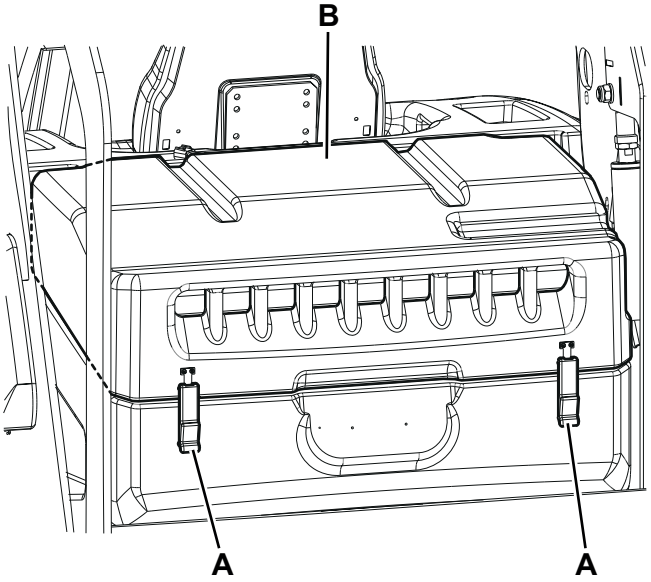

P100910

Рис. 16

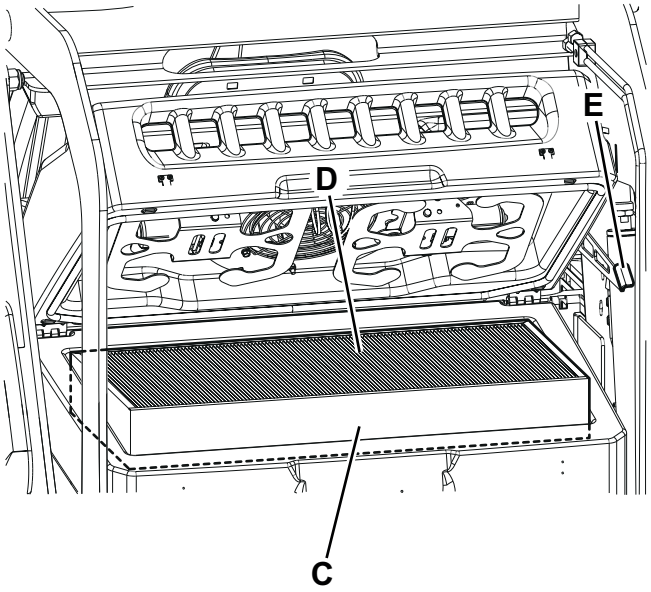

P100911

Рис. 17

ПРОВЕРКА ВЫСОТЫ И ДЕЙСТВИЯ ЮБКИ

Подготовительная работа

1. Опорожните бункер (как указано в главе Эксплуатация), потому что масса отходов внутри бункера может помешать проверке высоты юбки.
2. Выведите машину на горизонтальную поверхность, пригодную для проверки высоты юбки.
3. Поверните ключ зажигания (51) в положение «0» и включите стояночный тормоз.

Проверка боковой юбки

4. Снимите левую или правую дверь (14 или 13), открутив крепежные элементы.

ПРИМЕЧАНИЕ
Элементы крепления (13) правой двери откручиваются с помощью инструментов.

5. Проверьте состояние боковых юбок (A, Рис. 18) и (B). Замените юбки, если в них есть порезы (C, Рис. 19) длиннее 20 мм или трещины/разрывы (D) длиннее 10 мм (о замене юбки см. Руководство по обслуживанию).
6. Проверьте, чтобы расстояние от земли до боковых юбок (A, Рис. 18) и (B) составляло 0 - 3 мм (E, Рис. 20). При необходимости ослабьте гайки (F, Рис. 18) и отрегулируйте положение юбки. После окончания процедуры закрутите гайки (F).

Проверка передней и задней юбки

7. Снимите основную щетку, как указано в соответствующем разделе.
8. Проверьте состояние передней (G, Рис. 21) и задних (H) и (I) юбок.
   Замените юбки, если в них есть порезы (C, Рис. 19) длиннее 20 мм или трещины/разрывы (D) длиннее 10 мм.
9. Проверьте, чтобы передняя (G, Рис. 21) и задняя (I) юбки касались поверхности, но не отсоединялись от машины (J, Рис. 20).
10. См. описание соответствующей процедуры в Руководстве по обслуживанию.

Повторная сборка

11. Соберите детали в обратной последовательности.

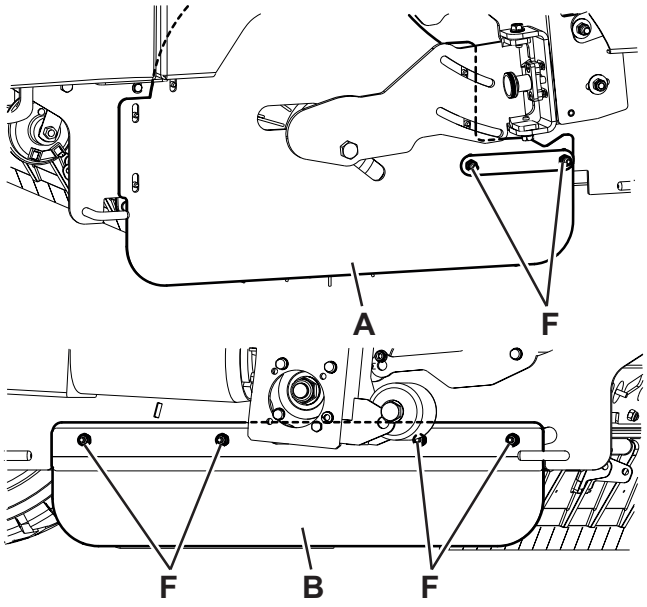

P100912

Рис. 18

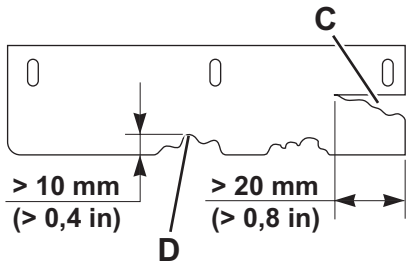

P100913

Рис. 19

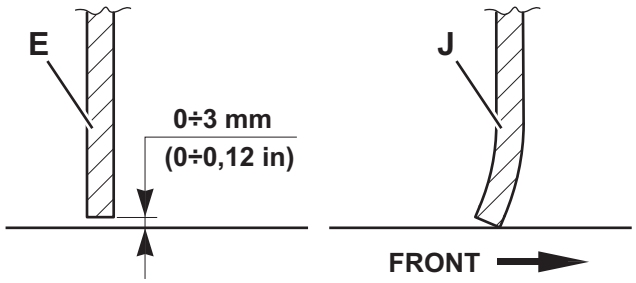

P100914

Рис. 20

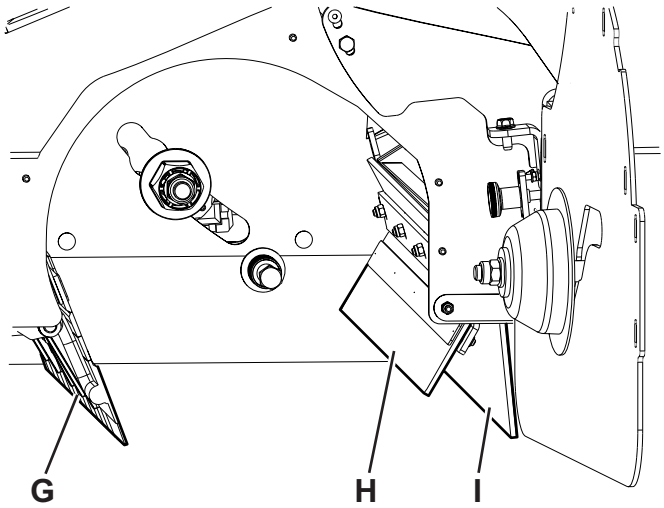

P100915

Рис. 21

ОЧИСТКА ВОДЯНОГО ФИЛЬТРА СИСТЕМЫ DUSTGUARD™ (ОПЦИОНАЛЬНО)

ПРИМЕЧАНИЕ
Для предупреждения вытекания воды при очистке фильтра, включите систему подавления пыли и очистите резервуар системы (23).

1. Выведите машину на горизонтальную поверхность.
2. Поверните ключ зажигания (51) в положение «0» и включите стояночный тормоз.
3. Поднимите и снимите левую боковую панель (32), чтобы добраться до узла водяного фильтра (A, Рис. 22) пылеулавливающей системы.
4. Открутите и снимите прозрачную крышку (B) с прокладкой (C), затем снимите сито фильтра (D).
5. Очистьте и установите их на опору (E).

ПРИМЕЧАНИЕ
Установите прокладку (C) и сито фильтра (D) в кожухи крышки и опоры фильтрующего блока.

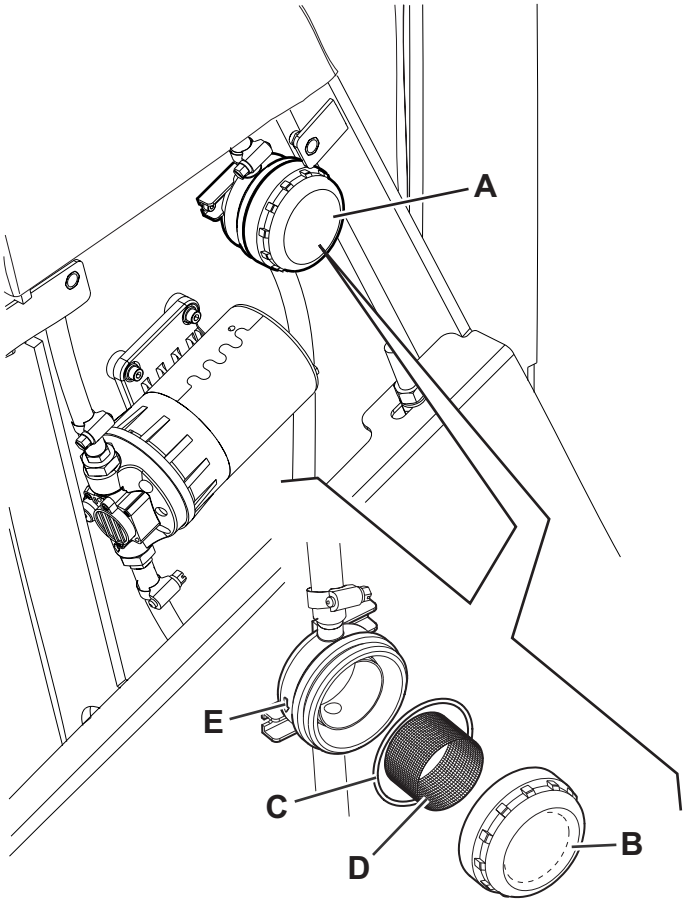

P100916

Рис. 22

ПРОВЕРКА УРОВНЯ МАСЛА В БАКЕ ГИДРАВЛИЧЕСКОЙ СИСТЕМЫ

ОСТОРОЖНО!
Перед проведением процедуры, проверьте, чтобы бункер (11) был полностью втянут.

1. Поверните ключ зажигания (51) в положение «0» и включите стояночный тормоз.
2. Откройте крышку аккумуляторного отсека (19) и надежно закрепите его с помощью опорного стержня (47).
3. Проверьте, чтобы уровень масла в баке гидравлической системы (46) находился между отметками минимума (MIN) и максимума (MAX), как показано на Рис. 23.
4. Если необходимо, долейте масло через горловину (A), используя раздел по техническим свойствам масла.
5. Уберите опорный стержень (47) и закройте капот (19).

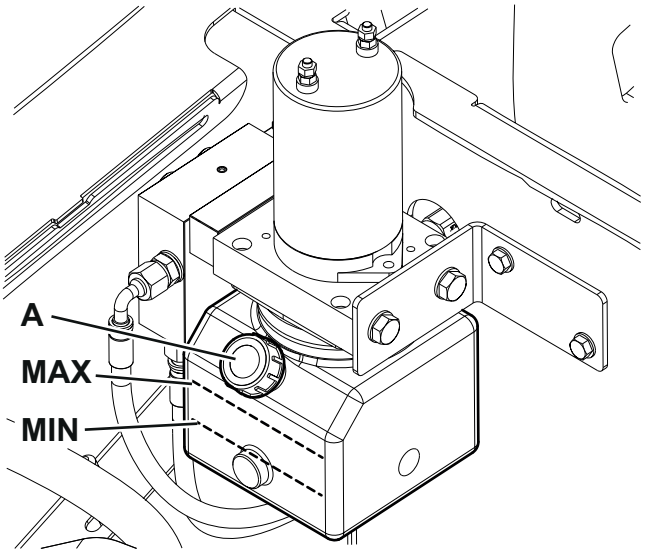

P100917

Рис. 23

ПРОВЕРКА/ЗАМЕНА ПРЕДОХРАНИТЕЛЕЙ

ПРИМЕЧАНИЕ
Все электронные цепи машины защищены электронными устройствами с автоматическим сбросом.
Предохранители срабатывают только в случае серьезных сбоев.
Именно поэтому предохранители должны менять только квалифицированные работники.
См. руководство по обслуживанию, имеющееся у всех розничных торговцев Nilfisk.

ПРЕДОХРАНИТЕЛЬНЫЕ УСТРОЙСТВА

Машина оборудована следующими предохранительными устройствами.

КНОПКА АВАРИЙНОЙ ОСТАНОВКИ

Находится с левой стороны от оператора (69). Она останавливает все функции машины; эту кнопку следует нажимать в случае опасности.

МИКРОПЕРЕКЛЮЧАТЕЛЬ В СИДЕНЬЕ ВОДИТЕЛЯ

Он расположен внутри водительского сиденья (3) и блокирует систему, если оператор не находится на месте водителя.

ПРОТИВОЮЗОВАЯ СИСТЕМА БЕЗОПАСНОСТИ

Функция системы заключается в снижении скорости до безопасной при управлении или перемещении по наклонной поверхности для предотвращения скольжения и увеличения устойчивости машины при любых условиях работы.

ДАТЧИК УГЛА ПОЛОЖЕНИЯ МАШИНЫ

Если бункер необходимо поднять во время расположения машины не на ровной поверхности, система снижает скорость движения бункера и предупреждает оператора о возможно критических условиях расположения машины с учетом веса мусора с помощью звукового сигнала и появляющегося значка на дисплее (71), как показано на Рисунке 24.

ДАТЧИК ПОДНЯТИЯ БУНКЕРА

При поднятом бункере датчик снижает скорость машины, выключает вентилятор системы вакуумной очистки и останавливает вращение щеток.

ПРЕДОХРАНИТЕЛЬНЫЙ КЛАПАН БУНКЕРА

При поднятом бункере предохранительный клапан, установленный на цилиндре системы гидравлического подъема, предупреждает случайное опускание бункера.

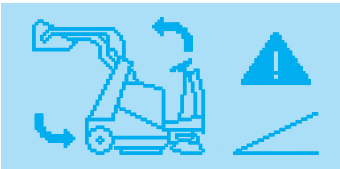

6.

P100918

Рис. 24

УСТРАНЕНИЕ НЕПОЛАДОК

Неполадка	Возможная причина	Устранение
Машина работает только в стационарном положении. При перегрузке машина выключается и мигает значок .	Аккумуляторы разряжены.	Зарядите аккумуляторы. Если неполадка не устранена, замените аккумуляторы.
Время автономной работы аккумулятора мало.	Состояние аккумуляторов ухудшилось.	Замените аккумуляторы. Если необходимо, купите аккумуляторы большей емкости (см. раздел Технические данные).
При повороте ключа зажигания в положение «I», дисплей не включается, и машина не работает.	Отсоединена клемма аккумулятора.	Подсоедините клемму аккумулятора.
	Активирована кнопка аварийного отключения.	Проверьте и, при необходимости, переведите кнопку аварийной остановки в исходное положение.
Машина не двигается при нажатии педали газа и на дисплей вывозится сообщение о сбое.	Педаль газа нажимается когда ключ зажигания в положении «I».	Поверните ключ зажигания в положение «0», а затем повторно запустите машину не нажимая педаль газа.
	Оператор не занял кресло водителя.	Займите сиденье водителя.
	Сбой приводной системы.	Выключите и снова включите машину. Если неполадка не устранена, обратитесь в Сервисный центр.
Машина двигается медленней, чем обычно.	Бункер закрыт не полностью.	Установите бункер в горизонтальное положение и полностью опустите его.
	Машина запущена не на ровной поверхности и защитная система замедляет ее скорость.	Выключите машину и повторно запустите ее на ровной поверхности.
Основная щетка не работает и на дисплее не горит соответствующий значок.	Активирована система безопасности.	Выключите и снова включите машину. Проверьте состояние основной щетки (запутавшийся в щетке мусор и чрезмерное давление на пол могут замедлять ее работу).
Боковые щетки не работают.	Активирована система безопасности.	Дождитесь охлаждения мотора боковой щетки, затем перезагрузите предохранитель, нажав соответствующую нажимную кнопку.
Машина плохо убирает пыль/мусор.	Засорился пылевой фильтр.	Очистите пылевой фильтр с помощью встряхивателя фильтра или разберите его.
	Бункер заполнен.	Опорожните бункер.
	Юбки неправильно отрегулированы или сломаны.	Отрегулируйте/замените юбки.
	Щетки неправильно отрегулированы.	Отрегулируйте высоту щетки.
Бункер не поднимается.	Неверный уровень масла гидросистемы.	Проверьте уровень масла гидросистемы в баке.
	Машина не в горизонтальном положении.	Верните машину в горизонтальное положение.
Бункер не опрокидывается.	Бункер находится слишком низко.	Поднимите бункер на высоту минимум 350 мм.
Бункер не опускается.	Из-за низкой температуры подача гидравлического масла занимает много времени.	Подождите немного, чтобы масло гидросистемы текло.
Фильтр-вибратор не работает.	Вибратор фильтра отключен.	Подключите встряхиватель фильтра.
Не работает система подавления пыли (поставляется по отдельному заказу).	Бак с водой пустой.	Наполните топливный бак.
	Забиты сопла или водяной фильтр.	Очистите.
	Неисправен насос.	Замените. (*)

(*) Процедура должна выполняться в сервисном центре Nilfisk.

За дальнейшими сведениями обращайтесь в сервисный центр Nilfisk. По возможности используйте для справки руководство по обслуживанию.

УТИЛИЗАЦИЯ

Выводить машину из эксплуатации должен квалифицированный специалист по утилизации.
Перед утилизацией машины снимите и отделите следующие материалы, которые подлежат надлежащей утилизации согласно действующему законодательству:

– Аккумуляторы
– Полиэфирный пылевой фильтр
– Основную и боковые щетки
– Рабочую жидкость гидравлической системы
– Масляный фильтр гидросистемы
– Пластмассовые шланги и детали
– Электрические и электронные детали (*)

(*) При утилизации, особенно электрических и электронных деталей, обращайтесь в ближайший центр Nilfisk.

İÇİNDEKİLER

GİRİŞ **2**
EL KİTABININ AMACI VE İÇİNDEKİLER 2
AMAÇ 2
EL KİTABININ MUHAFAZASI 2
UYUMLULUK BEYANI 2
TANITICI VERİLER 2
DİĞER REFERANS KILAVUZLAR 2
YEDEK PARÇALAR VE BAKIM 2
DEĞİŞİKLİKLER VE GELİŞTİRMELER 2
ÇALIŞMA ÖZELLİKLERİ 3
TERİM SİSTEMİ 3
AMBALAJIN AÇILMASI VE TESLİMAT **3**
EMNİYET **3**
MAKİNEDE GÖRÜNEN SEMBOLLER 3
BU EL KİTABINDA GÖRÜNEN SEMBOLLER 4
GENEL TALİMATLAR 4
MAKİNE TANIMI **6**
MAKİNENİN YAPISI 6
KONTROL PANOSU 9
AKSESUARLAR VE SEÇİMLİ PARÇALAR 10
TEKNİK VERİLER 10
KABLOLAMA DİYAGRAMI 12
KULLANIM **14**
AKÜ KONTROL / YENİ BİR MAKİNEYE YERLEŞTİRME 14
MAKİNEYİ ÇALIŞTIRMADAN ÖNCE 14
MAKİNENİN ÇALIŞTIRILMASI VE DURDURULMASI 15
EL FRENİ 16
MAKİNENİN ÇALIŞMASI 16
HAZNENİN BOŞALTILMASI 17
MAKİNEYİ KULLANDIKTAN SONRA 18
MAKİNENİN UZUN SÜRE KULLANILMAMASI 18
BAKIM **18**
PLANLI BAKIM TABLOSU 19
AKÜ KURULUMU/SÖKÜLMESİ VE AKÜ TİPİ AYARI (YAŞ VEYA JEL-AGM) 20
AKÜNÜN ŞARJ EDİLMESİ 21
ARIZA EKRANI SERVİS EKRANLARI 22
ANA SÜPÜRGE YÜKSEKLİĞİNİN KONTROLÜ VE AYARLANMASI 24
ANA SÜPÜRGENİN DEĞİŞTİRİLMESİ 25
YAN SÜPÜRGE YÜKSEKLİK KONTROLÜ VE AYARLANMASI 26
YAN SÜPÜRGELERİN DEĞİŞTİRİLMESİ 27
PANEL TOZ FİLTRESİ TEMİZLİĞİ VE BÜTÜNLÜK KONTROLÜ 28
ETEK YÜKSEKLİĞİ VE ÇALIŞMA KONTROLÜ 29
DUSTGUARD™ SİSTEMİ SU FİLTRESİNİN TEMİZLENMESİ (İSTEĞE BAĞLI) 30
HİDROLİK SİSTEMİ YAĞ SEVİYE KONTROLÜ 30
SİGORTA KONTROLÜ/DEĞİŞTİRİLMESİ 31
EMNİYET FONKSİYONLARI **31**
ACIL DURUM BASMA DÜĞMESI 31
SÜRÜCÜ KOLTUĞU MİKRO ANAHTARI 31
KAYMAYI ÖNLEYİCİ EMNİYET SİSTEMİ 31
MAKİNE AÇI SENSÖRÜ 31
HAZNE KONUMU SENSÖRÜ 31
HAZNE GÜVENLİK VALFİ 31
ARIZA TESPİTİ VE GİDERME **32**
HURDAYA AYIRMA İŞLEMİ **33**

GİRİŞ

NOT
Köşeli parantez içindeki rakamlar Makine Tanımı bölümünde gösterilen parçalara gönderme yapmaktadır.

EL KİTABININ AMACI VE İÇİNDEKİLER

Bu El kitabının amacı, cihazın operatörüne, bu makineyi tamamen güvenli ve bağımsız bir şekilde kullanmasını sağlamak için tüm gerekli bilgileri temin etmektir. El kitabı; teknik özellikler, emniyet, işletim, muhafaza, bakım, yedek parçalar ve atılması konusunda bilgiler içermektedir.
Makine üzerinde herhangi bir işlem gerçekleştirmeden önce, bu kılavuz operatör ve yetkili teknisyenler tarafından dikkatlice okunmalıdır. Talimatların yorumlanması ile ilgili herhangi bir şüphe varsa veya ilave bilgi gerekiyorsa Nilfisk başvurun.

AMAÇ

Bu el kitabının amacı operatörlerin ve kalifiye teknisyenlerin makinenin bakımını yapmasını sağlamaktır.
Operatörler, yetkili teknisyenler için belirlenmiş işlemleri yapmamalıdır. Nilfisk bu talimatlara uyulmaması nedeniyle meydana gelen hasarlardan sorumlu tutulmayacaktır.

EL KİTABININ MUHAFAZASI

Kullanım kılavuzu, sıvılardan ve zarar verebilecek diğer maddelerden uzakta, uygun bir kutu içinde, makinenin yanında bulundurulmalıdır.

UYUMLULUK BEYANI

Makineyle birlikte verilen uyumluluk beyanı, makinenin yürürlükteki yasalarla uyumlu olduğunu tescil etmektedir.

NOT
Orijinal uygunluk belgesinin iki nüshası, makineye ait dokümantasyonla beraber verilmektedir.

TANITICI VERİLER

Makinenin seri numarası ve modeli, plaka (30) üzerinde yazılıdır.
Üretim yılı (Tarih kodu: A18 Ocak 2018 anlamına gelir) ve ürün kodu aynı plakanın üzerindedir.
Aşağıdaki bilgiler, makine ve motor parçalarının siparişi sırasında yarar sağlamaktadır. Makine kimlik bilgilerini yazmak için aşağıdaki tabloyu kullanın.

MAKİNE Modeli .....
ÜRÜN kodu .....
MAKİNE Seri Numarası .....

DİĞER REFERANS KILAVUZLAR

– Elektronik Akü Şarj Cihazı El Kitabı (bu el kitabının değişmez bir parçası olarak değerlendirilmelidir)

Buna ilave olarak, aşağıdaki el kitapları da mevcuttur:
– Yedek Parça Listesi (bu makine ile birlikte verilir)
– Servis el kitabı (Nilfisk Servis Merkezi'nde danışılabilir)

YEDEK PARÇALAR VE BAKIM

Gerekli tüm işletme, bakım ve onarım prosedürlerinin ehliyetli personel veya Nilfisk Servis Merkezleri tarafından yapılmaları gerekir.
Sadece orijinal yedek parça ve aksesuarlar kullanılmalıdır.
Servis için veya yedek parça ve aksesuar siparişi için, makinenin modelini, ürün kodunu ve seri numarasını da belirterek Nilfisk'i arayın.

DEĞİŞİKLİKLER VE GELİŞTİRMELER

Nilfisk sürekli olarak ürünlerini geliştirir ve daha önce satılan makinelere uygulama yükümlülüğü olmaksızın, değişiklik ve geliştirme yapma hakkını saklı tutar.
Her tür değişiklik ve/veya aksesuar ilavesi Nilfisk firması tarafından gerçekleştirilmelidir.

ÇALIŞMA ÖZELLİKLERİ

Bu süpürme aracı, düzgün ve sert zeminleri temizlemek (süpürerek ve vakumlayarak) için ve ticari ve sanayi ortamlarında emniyetli işletme koşulları altında kalifiye bir operatör tarafından kullanılarak toz ve hafif çöpleri toplamak üzere dizayn ve imal edilmiştir.

TERİM SİSTEMİ

İleri, geri, ön, arka, sol veya sağ ifadelerinin Operatörün pozisyonuna göre yani, Operatör koltuğuna oturduğu duruma göre kullanılmıştır.(3).

AMBALAJIN AÇILMASI VE TESLİMAT

DİKKAT!
Makineyi dikkatli bir biçimde ambalajından çıkartmak için ambalaj üzerinde yer alan talimatları izleyin.

Teslimattan sonra, makine ve ambalajının nakliye esnasında herhangi bir hasar görüp görmediğini dikkatle kontrol edin. Görünürde hasar varsa, ambalajı saklayın ve teslimatını yapan kargo şirketine kontrol ettirin. Hasar tazminatı başvurusu doldurmak için derhal taşıyıcı firmaya başvurun.
Makinenin aşağıdaki öğelerle birlikte geldiğini kontrol edin:

– Teknik dokümanlar:
  - Süpürme Aracı'nın Kullanım Kılavuzu Talimatları (bu belge)
  - Elektronik Akü Şarj Cihazı El kitabı (eğer mevcutsa)
  - Süpürücü Yedek Parça Listesi
– No. 1 10 A'lık Sigorta
– No. 1 akü şarj ünitesi konektörü

EMNİYET

Aşağıdaki semboller potansiyel tehlike durumlarını gösterir. Bu talimatları daima dikkatle okuyun ve insanları ve eşyaları korumak için gereken tüm önlemleri alın.
Yaralanmaları önlemek için operatörün işbirliği elzemdir. Makineyi işletmekten sorumlu kişi tam olarak iş birliği yapmadığı müddetçe, hiçbir kaza önleme programı etkin değildir. Fabrika da çalışırken veya etrafta dolaşırken meydana gelen kazaların çoğu, ihtiyat gerektiren en basit kurallara uymamaktan kaynaklanır. Dikkatli ve ihtiyatlı bir operatör kazalara karşı en iyi garanti olup her türlü kaza önleme programını başarıyla tamamlanması için gereklidir.

MAKİNEDE GÖRÜNEN SEMBOLLER

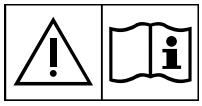

UYARI!
Makine üzerinde herhangi bir işlem yapmadan önce tüm talimatları dikkatle okuyun.

UYARI!
Makineyi su veya tazyikli su püskürterek yıkamayın.

UYARI!
Makineyi, teknik özelliklerinde belirtilen değeri aşan bir eğime sahip yerlerde kullanmayın.

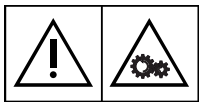

UYARI!
Hareketli parçalar.

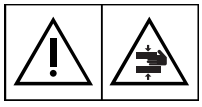

UYARI!
Hareketli parçalar. Çarpma tehlikesi.

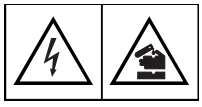

UYARI!
Elektrik geçen parçalar. Aşındırıcı sıvıların varlığı.

BU EL KİTABINDA GÖRÜNEN SEMBOLLER

TEHLİKE!
Operatör için ölüm tehlikesi riski yaratan tehlikeli bir durumu gösterir.

UYARI!
İnsanlar için potansiyel yaralanma riski taşıdığını veya eşyalara hasar gelebileceğini gösterir.

DİKKAT!
Önemli veya faydalı işlevlerle ilgili bir dikkati veya açıklamayı gösterir. Bu sembol ile işaretlenmiş paragraflara dikkat edin.

NOT
Önemli veya yararlı fonksiyonlar ile ilgili bir uyarıyı belirtir.

DANIŞMA
Bir işlem yapmadan önce Kullanım Kılavuzu Talimatlarına başvurulması gerektiğini gösterir.

GENEL TALİMATLAR

İnsanlara ve makineye yönelik olası hasarları bildirmek için belirli uyarı ve dikkat işaretleri aşağıda gösterilmiştir.

TEHLİKE!
- ***Herhangi bir bakım, onarım, temizlik veya parça değişimi işleminden önce akü konnektörünü ayırın, kontak anahtarını çıkartın ve park frenini çekin.***
- ***Bu makine sadece uygun şekilde eğitilmiş personel tarafından kullanılmalıdır.***
- ***Keskin dönüşler güvenli koşullarda yapılmalıdır. Özellikle yokuşlarda ani dönüş yapmaktan ve hazne yukarıdayken dönüş yapmaktan kaçının.***
- ***Makine yokuştayken hazneyi kaldırmayın.***
- ***Aküleri, kıvılcım, alev ve akkor halindeki malzemelerden uzakta tutun. Akü şarj edilirken patlayıcı gazlar açığa çıkar.***
- ***Elektrikli parçalar yakınında çalışırken ziynet eşyası takmayın.***
- ***Emniyet destekleri ile desteklemeden, kaldırılmış makinenin altında çalışmayın.***
- ***Açık motor kaputu / kapağı altında çalışırken kaza ile kapanmamasına dikkat edin.***
- ***Makineyi zehirli, tehlikeli, yanıcı ve/veya patlayıcı toz, sıvı veya buhar yanında çalıştırmayın: Bu makine tehlikeli tozların toplanmasına uygun değildir.***
- ***Makine kurşunlu (YAŞ) aküyle donatılmışsa, akü şarj işlemi, çok yüksek derecede patlayıcı olan hidrojen gazı çıkışına sebep olur. Aküyü şarj ederken kaputu açık tutun ve bu işlemi iyice havalandırılmış bir alanda ve çıplak alevden uzakta gerçekleştirin.***
- ***Kurşun aküler (YAŞ) makineye takıldığında, çok aşındırıcı olan sülfürik asidin akülerden sızmasını önlemek için aracı yatay düzleme göre 30 dereceden daha fazla eğmeyin. Bakım işlemleri için makinenin eğilmesi gerektiğinde, aküleri yerinden çıkartın.***

UYARI!
- ***Herhangi bir bakım/onarım işlemi yapmadan önce tüm talimatları dikkatle okuyun.***
- ***Hidrolik sistemin yakınında çalışırken daima koruyucu giysi ve emniyet gözlükleri takın.***
- ***Akü şarj cihazı kablosu üzerine kapıyı kapatmayın veya akü şarj cihazı kablosunu keskin kenar veya köşelerden çekmeyin. Makineyi akü şarj cihazı kablosu üzerinde geçirmeyin.***
- ***Akü şarj cihazını (on-board) (isteğe bağlı) kullanmadan önce, frekans ve voltajın değerlerinin akü şarj cihazı plakası üzerinde yazılı şebeke voltaj değerine uygun olduğundan emin olun.***
- ***Akü şarj cihazı kablosunu ısınmış yüzeylerden uzak tutun.***
- ***Akü şarj cihazının kablosu veya fişi hasarlı ise makineyi kullanmayın.***
- ***Yangın, elektrik çarpması veya yaralanma riskini önlemek için herhangi bir bakım prosedürü uygulamadan önce akü şarj cihazının kablosunu elektrik prizinden çekin.***
- ***Aküleri şarj ederken sigara içmeyin.***

UYARI!

- ***Bu makinenin, denetim ya da güvenlikten sorumlu bir kişi tarafından makinenin kullanımına ilişkin bir talimat verilmedikçe veya kullanımında nezaret edilmedikçe; fiziksel, duyusal veya zihinsel yetersizliklere sahip kişiler (çocuklar dahil) ya da yeteri kadar tecrübe ve bilgi sahibi olmayan kişiler tarafından kullanılması uygun değildir.***
  Çocukların makineyle oynamadıklarından emin olmak için gözetim altında tutulmaları gerekir.
- ***Çocukların yanında kullanılırken çok daha dikkatli olunmalıdır.***
- ***Sadece bu kılavuzda anlatıldığı gibi kullanın. Sadece Nilfisk tarafından önerilen aksesuarları kullanın.***
- ***Her kullanımdan önce makineyi dikkatlice kontrol edin, kullanmadan önce tüm parçaların monte edilip edilmediğini daima kontrol edin. Makine iyi bir şekilde monte edilmemişse, insanların veya eşyaların zarar görmesine neden olabilir.***
- ***Saç, takı ve elbisenin sarkan kısımlarının makinenin hareketli parçaları tarafından yakalanmaması için gerekli tüm önlemleri alın.***
- ***Makinenin herhangi bir uygunsuz kullanımını önlemek için, kontak anahtarını çıkarın.***
- ***Kendi kendine hareket etmeyeceğinden emin olmadıkça makinenin başından ayrılmayın.***
- ***Makineyi, teknik özelliklerinde belirtilen değeri aşan bir eğime sahip yerlerde kullanmayın.***
- ***Dengesizliği önlemek amacıyla, makineyi üzerinde belirtilen açıdan fazla yatırmayın.***
- ***Yalnızca makine ile verilen veya Kullanım Kılavuzu Talimatlarında belirtilen fırçaları kullanın. Diğer fırçaların kullanımı güvenliği azaltabilir.***
- ***Bu ürün A sınıfı bir üründür. Yerel ortamlarda, bu ürün kullanıcının bazı önlemler almasını gerektiren radyo girişimine neden olabilir.***
- ***Makineyi kullanmadan önce tüm kapıları ve/veya kapakları Kullanım Kılavuzu Talimatlarında gösterildiği şekilde kapatın.***
- ***Makineyi su veya tazyikli su ya da aşındırıcı madde püskürterek yıkamayın.***
- ***Makineyi yalnızca uygun aydınlatması bulunan bir yerde kullanın.***
- ***Çalışma ışığı (opsiyonel), yalnızca, temizlenecek alanda görüşü iyileştirmek için kullanılmak zorunda olmakla birlikte, süpürücünün karanlık alanlarda kullanılmasına müsaade etmemektedir.***
- ***Bu makineyi kullanırken insanlara veya eşyalara zarar vermemeye dikkat edin.***
- ***Özellikle nesnelerin düşme riski olan yerlerde raflara veya iskelelere çarpmayın.***
- ***Sıvı konteynırlarını makineye yaslamayın, uygun kap tutucuyu kullanın.***
- ***Muhafaza ortamı sıcaklığı 0 °C ile +40 °C arasında olmalıdır.***
- ***Makinenin çalışma sıcaklığı 0 °C ila +40 °C arasında olmalıdır.***
- ***Nem aralığı %30 - %95 arası olmalıdır.***
- ***Makineyi, her zaman, hem çalışırken ve hem de kullanılmadığında güneş, yağmur ve olumsuz hava şartlarına karşı koruyun. Makineyi kapalı, kuru bir yerde muhafaza edin. (Varsa) Bu makine, kuru koşullarda kullanılmalı, ıslak koşullarda kullanılmamalı ve dışarıda bulundurulmamalıdır.***
- ***Makineyi bir nakliye veya ittirme/çekme aracı olarak kullanmayın.***
- ***Makinenin istiap haddi operatörün ağırlığı dahil edilmeden 240 kg.'dır (atığın ağırlığı).***
- ***Yangın durumunda sulu değil, tozlu yangın söndürme cihazı kullanın.***
- ***İşletme hızını zemin koşullarına göre ayarlayın.***
- ***Makine yokuş aşağı ilerlerken ani duruşlardan kaçının. Keskin dönüşlerden kaçının. Yokuş aşağı giderken yavaş hızla sürün.***
- ***Bu araç, kamuya ait yollarda veya caddelerde kullanılamaz.***
- ***Makinenin emniyet mahfazalarını kurcalamayın.***
- ***Makinenin olağan bakım talimatlarına dikkatle riayet edin.***
- ***Makine açıklıklarından herhangi bir nesnenin içeri girmesine izin vermeyin. Açıklıkların tıkalı olması durumunda makineyi kullanmayın. Açıklıkları toz, saç ve hava akışını azaltabilecek diğer yabancı maddelerden daima koruyun.***
- ***(Yalnızca DustGuard™ sistemi ile donatılan modeller için). Donma sıcaklığı altındaki ortamlarda makineyi taşırken dikkatli olun. Tankta veya hortumlarda bulunan su donabilir ve makineye ciddi hasarlar verebilir.***
- ***Makineye yapıştırılan levhaları sökmeyin veya değiştirmeyin.***
- ***Makine servis uygulanması amacıyla (eksik veya boşalmış akü vb.) itileceğinde hızın saatte 4 km'yi geçmemesi gerekir.***
- ***Makinenin arızalanması durumunda, bu arızaların bakım eksikliğinden ileri gelmemesini sağlayın. Gerekli olması durumunda yetkili personelden veya yetkili Servis Merkezinden yardım isteyin.***
- ***Parça değiştirilmesi gerekiyorsa bir Yetkili Satıcıdan veya Dağıtıcıdan ORİJİNAL yedek parçaları temin edin.***
- ***Makinenin uygun ve emniyetli kullanımını sağlamak için bu el kitabının ilgili bölümlerinde gösterilen planlı bakım işlemlerinin, yetkili bir personel veya yetkili bir Servis Merkezi tarafından uygulanmasını sağlayın.***
- ***Makinenin yapısında özel merkezlerin atık işlemlerini gerektiren standartlara tabi zehirli / zararlı (aküler, yağlar, plastik malzemeler vb.) bulunduğu için bu makine dikkatli bir şekilde hurdaya çıkarılmalıdır (Hurdaya Ayırma bölümüne bakın).***

Bakteri kontrolüne ve DustGuard™ sistemindeki (isteğe bağlı) mikroplardan kaynaklı diğer tehlikelere ilişkin talimatlar.

UYARI!
Operatörler ve diğer kişilerin toz koruma sistemindeki mikroplar ve Lejyonella kaynaklı enfeksiyonlara maruz kalmasını önlemek için aşağıdaki tedbirleri alın:
- ***Mümkünse, tankı soğuk su ile doldurun (< 20°C).***
- ***Tankı doldurmak için durgun su KULLANMAYIN.***
- ***Geri dönüşümlü su, içilemez su ya da toprak ile temasta olan suları KULLANMAYIN.***
- ***Olası solumayı önlemek için nozülleri sadece zemine doğru yöneltin.***
- ***Makineyi dış mekanda ya da ısı kaynakları yanında saklamayın.***
- ***Tankı aşırı doldurmayın. Sistem kullanarak boşalmayacak şekilde tankı yeterli düzeyde doldurun.***
- ***Kullanıma göre tankı her 10 saatte ya da haftada bir doldurun.***
- ***Makine bir haftadan uzun süre kullanılmayacağında depoyu boşaltın ve depolamadan önce kurumasını bekleyin.***
- ***Tank düzenli olarak temizlenemezse, Lejyonella bakterisini öldürebilen ya da yayılmasını kontrol edebilen bir biyosit kullanmayı düşünün. Personelin tehlikeli kimyasal maddelerden etkilenmesini önlemek için biyosit yerel yönetmeliklere göre seçilmeli ve ilgili talimatlara göre kullanılmalıdır.***
- ***Kimyasal ürünlerin su tankında kullanılması gerekirse, ürünle ilgili bilgileri dikkate almak ve uyarı etiketlerinde yazanları harfiyen uygulamak gerekir.***

MAKİNE TANIMI

MAKİNENİN YAPISI

1. Direksiyon
2. Kontrol Panosu (aşağıdaki paragrafa bakın)
3. Emniyet mikro anahtarlı sürücü koltuğu
4. Koltuk konumu ayarlama kolu
5. Gaz pedalı
6. Servis fren pedalı
7. El freni kolu: Servis freninden el frenine geçmek için hem servis frenine (6) hem de kola (7) basın
8. Ön eteklik kaldırma pedalı
9. Ana süpürge yükseklik ayar düğmesi:
   - Zeminde süpürge baskısını artırmak için saat yönünün tersine çevirin
   - Zeminde süpürge baskısını azaltmak için saat yönüne çevirin
10. Vakum sistemi arka kaputu
11. Vakum sistemi kaputu serbest bırakma levyesi
12. Hazne (dolduğunda boşaltın)
13. Sağ kapı (sadece bakım prosedürlerinin uygulanması amacıyla açılmalıdır)
14. Sol kapı (ana süpürgenin çıkartılması için)
15. Sağ yan süpürge
16. Sol yan süpürge (isteğe bağlı)
17. Yan süpürge koruyucu (isteğe bağlı)
18. Ana süpürge
19. Akü bölmesi kapağı
20. Bidon tutma yatağı
21. Arka tekerlekler
22. Ön tahrik ve yönlendirme tekeri
23. Toz filtresi konteynırı/Toz koruma sistemi su deposu (isteğe bağlı)
24. Panel filtresi
25. Toz koruma sistemi su doldurucusu ağız tapası (isteğe bağlı)
26. Toz kontrol sistemi memeleri (isteğe bağlı)
27. Ön sütun
28. Çalışma lambası (opsiyonel)
29. İşaret lambası (kontak anahtarı “I” konumuna çevrildiğinde her zaman açık)
30. Seri numarası/teknik veriler/onay belgesi plakası
31. Çıkarılabilir sağ yan panel
32. Çıkarılabilir sol yan panel
33. Taşıma için tespit yuvaları (kaldırma için değil)

MAKİNE YAPISI (Devamı)

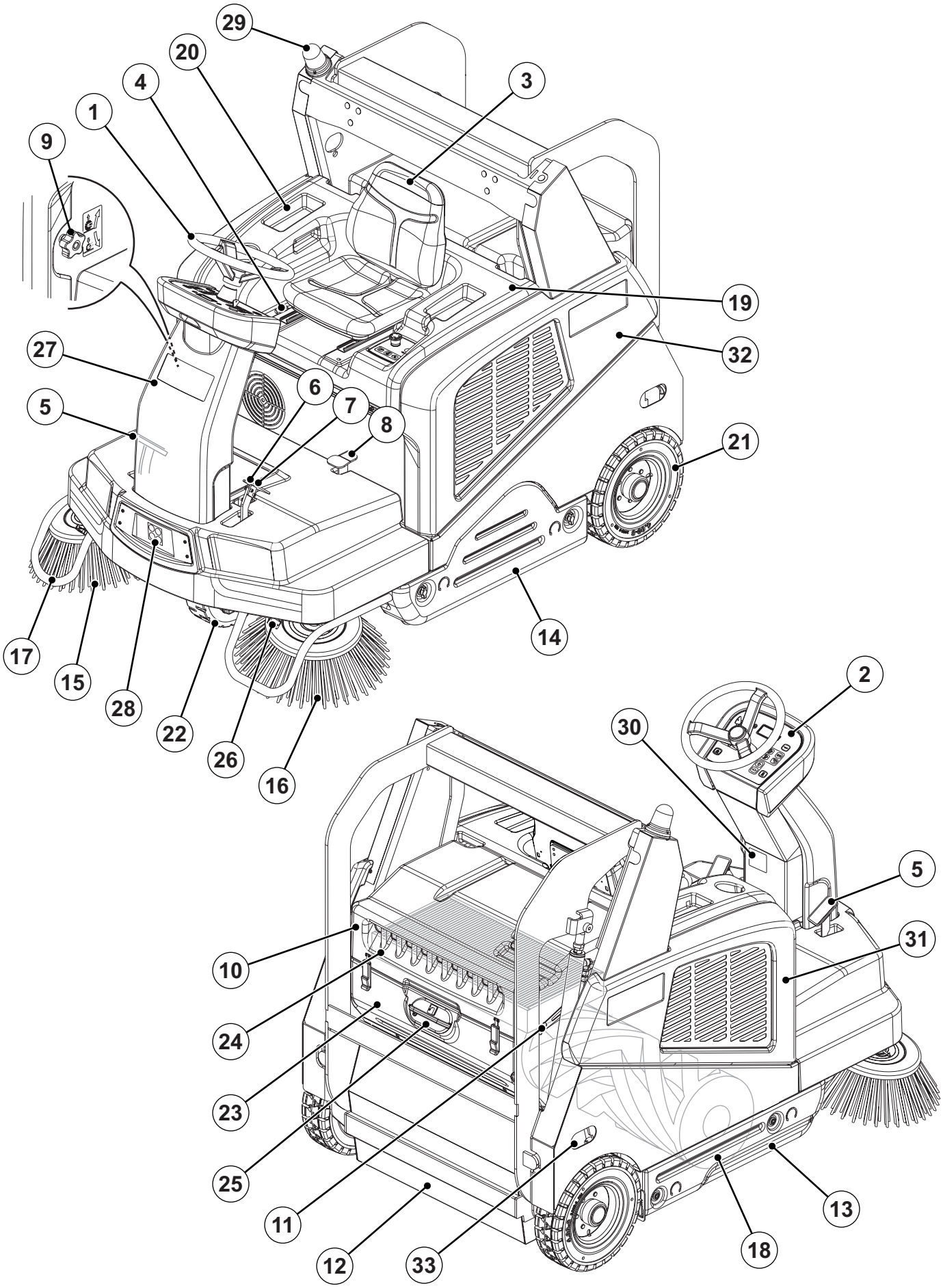

MAKİNE YAPISI (Devamı)

41. Akü bölmesi kapağı (açık)
42. Kurşun aküler (YAŞ) veya jelli aküler (JEL-AGM)
43. Akü kapakları (yalnızca YAŞ aküler için)
44. Akü bağlantı diyagramları
45. Akü konektörü
46. Hazne kaldırma için tanklı hidrolik birim
47. Açık kaput güvenlik çubuğu
48. Elektronik akü şarj ünitesi (isteğe bağlı)

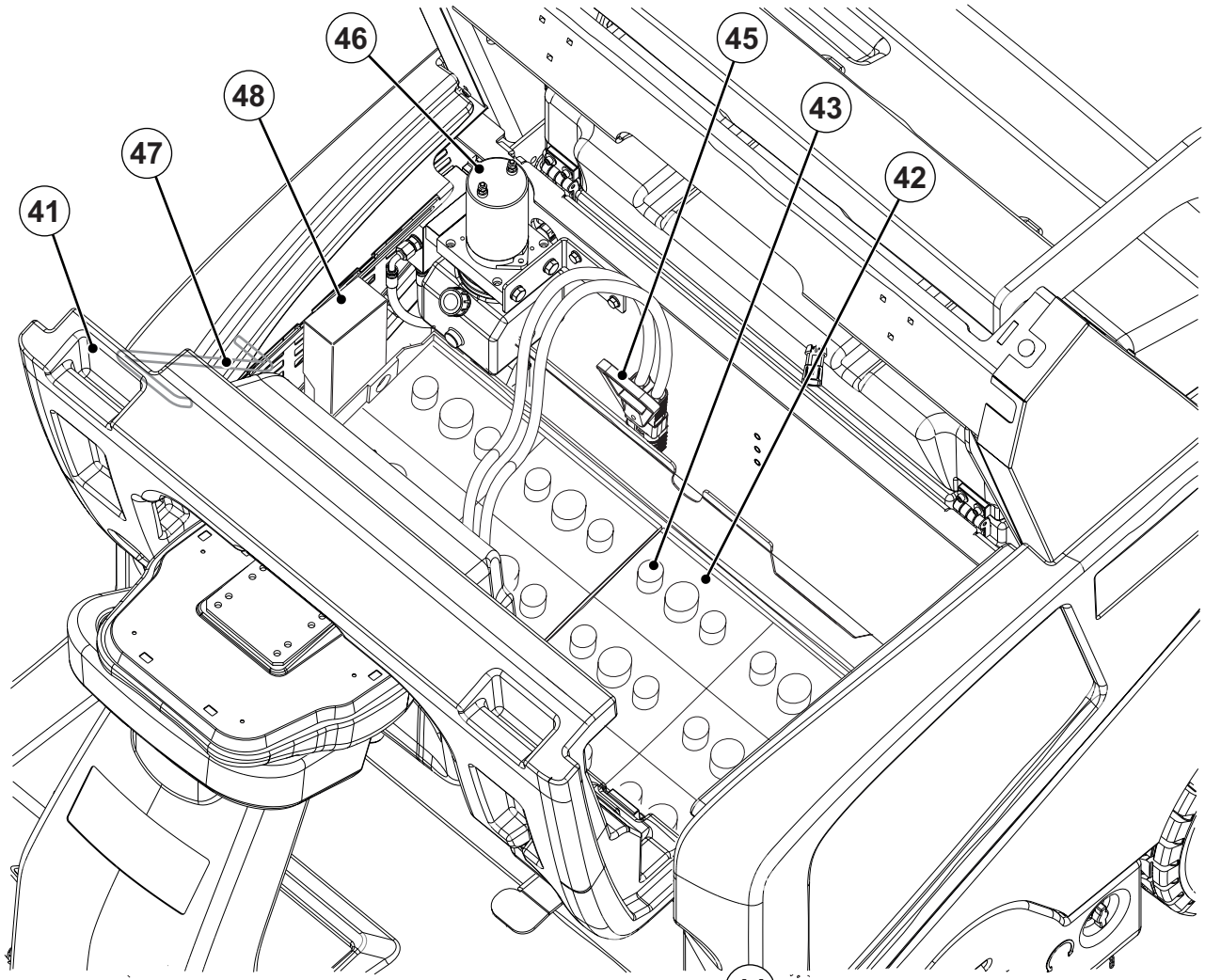

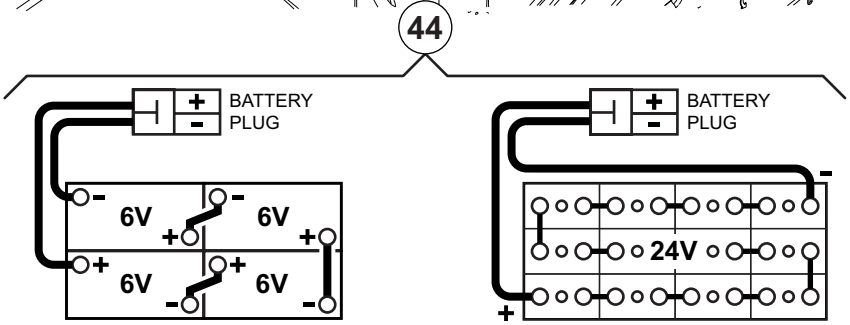

P100892

KONTROL PANOSU

51. Kontak anahtarı:
    - “0” konumuna getirildiğinde, elektrik sistemini kapar ve tüm makine fonksiyonlarını devre dışı bırakır
    - “I” konumuna getirildiğinde makineyi çalıştırır.
52. Tek Dokunuşla süpürme/vakumlama düğmesi
53. Sağ yan süpürge düğmesi
54. Sol yan süpürge düğmesi
55. Yan süpürge dönme hızı ayar düğmesi
56. Vakum basma düğmesi
57. Filtre silkeleyici basma düğmesi
58. Maksimum çalışma hızı artırma düğmesi
59. Maksimum çalışma hızı azaltma düğmesi
60. Hazne kaldırma düğmesi
61. Hazne indirme düğmesi
62. Hazne boşaltma düğmesi
63. Hazne sıfırlama düğmesi
64. Geri vites/ileri vites sıfırlama düğmesi
65. Korna basma düğmesi
66. Hazne hareketi etkinleştirme düğmesi
67. Çalışma ışığı düğmesi (isteğe bağlı)
68. DustGuard™ sistemi düğmesi (isteğe bağlı)
69. Acil durum basma düğmesi. Tüm makine fonksiyonlarının durdurulmasının gerektiği acil durumlarda basın.
    Acil durum basma düğmesini devre dışı bırakmak için okun gösterdiği yönde çevirin.
70. USB soketi (isteğe bağlı)
71. Çok fonksiyonlu ekran
    Görüntülenen malzemeler:
    A) Çalışma saati
    B) Akü türü
    C) Maksimum çalışma hızı ayarı
    D) Akü şarj cihazı seviyesi
    E) Ana süpürge aktivasyonu
    F) Yan süpürgeleri aktivasyonu
    G) Vakum aktivasyonu
    H) Geri vites aktivasyonu
    I) Yan süpürge hızı ayarı
    J) Oto kapatma zamanlayıcısı
    K) Hazne açılma uyarısı
    L) DustGuard™ sistemi
    M) Çalışma lambası açık
    N) Ana süpürge aşınmış
    O) Servisi arama

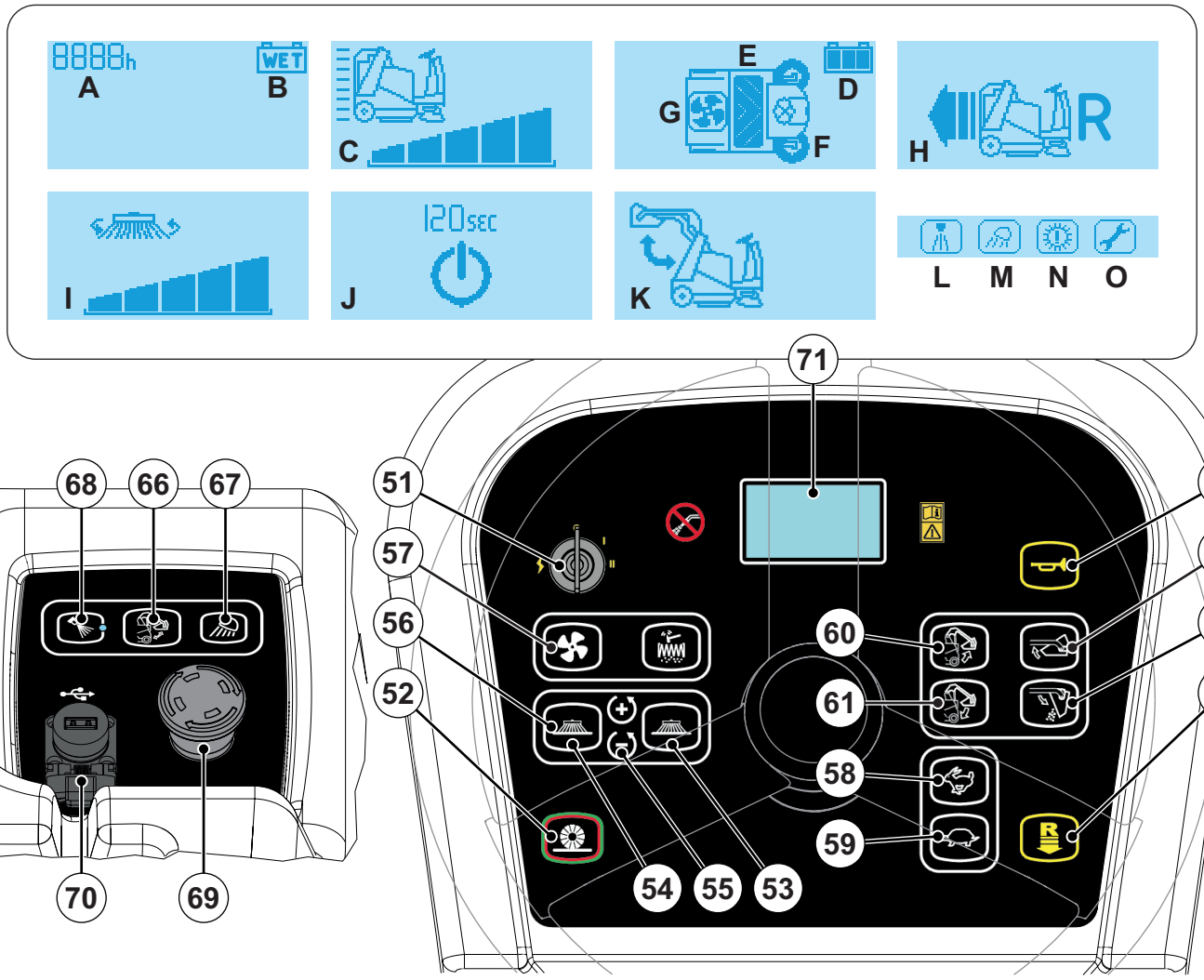

P100893

AKSESUARLAR VE SEÇİMLİ PARÇALAR

Standart parçalara ilave olarak, makinenin kullanım amacına göre aşağıdaki aksesuarlar / isteğe bağlı parçalar makineye takılabilir:

- Sol yan süpürge
- Daha sert ve yumuşak kıllara sahip ana ve yan süpürgeler
- Elektronik akü şarj ünitesi
- Kağıt toz filtresi
- Çizilmez eteklikler
- Çalışma ışığı
- Emniyet kemerleri
- Yaylı koltuk
- Sağ ve sol kol dayanakları
- Çizilmez tekerlekler
- FOPS koruyucu tavan
- Tavan kaplaması
- Yan süpürge koruyucuları
- DustGuard™ sistemi
- USB™ soketi

Seçimli aksesuarlar hakkında daha fazla bilgi için yetkili Perakende Satıcınız ile temasa geçin.

TEKNİK VERİLER

Model		**SW5500 B - FLOORTEC R 985 B**
Temizleme genişliği	tek yan süpürgeli	1.175 mm
	iki adet yan süpürgeli	1.500 mm
Ana süpürge boyutu (uzunluk x çap)		850 x 360 mm
Yan süpürge çapı		500 mm
Hazne	kapasite	150 litre
	maksimum kaldırılabilir ağırlık	240 kg
	maksimum kaldırma yüksekliği	1.650 mm
Filtre	temizleme sistemi	Elektrikli filtre silkeleyici
	alan	7 m^2
	filtre verimliliği	77 % @ 0,8 µm
Güç		WET veya GEL-AGM aküler
Sistem voltajı		24 V
Hidrolik sistem yağ tipi		Arnica 46
Ana süpürge	motor gücü	1.000 W
	hız	3.800 devir
Yan süpürge	motor gücü	120 W
	hız (değişken)	40/155 dev./dak.
Vakum	motor gücü	260 W
Tahrik	türü	Ön tekerde elektrik
	dişli motor gücü	1.200 W
	ileri hız	9 km/h
	geri hız	4 km/h
Çalışma sırasında maksimum değer		%18
Hazne hidrolik kontrol birimi		800 W
Filtre silkeleyici motoru		2 x 12 W
Toplam emilmiş güç		2,6 kW
Boyutlar (uzunluk x genişlik x yükseklik)	makine gövdesi	1.875 x 1.200 x 1.564 mm
	yan süpürgeli makine	1.875 x 1.300 x 1.564 mm
	FOPS koruyucu tavanlı makine (isteğe bağlı)	1.875 x 1.200 x 1.995/2.075 mm
	akü bölmesi	470 x 820 x 425 mm

TEKNİK VERİ (Devamı)

Model		SW5500 B - FLOORTEC R 985 B
Ağırlık	aküler hariç boş ağırlık	636 Kg
	toplam pervaz ağırlığı (*)	1.101 Kg
	ön aks pervaz ağırlığı (*)	502 Kg
	arka aks pervaz ağırlığı (*)	599 Kg
	brüt araç ağırlığı (GVW)	1.366 Kg
Zemin üzerindeki tekerleklere özel basınç (ön - arka tekerlekler, çalışma koşullarında)		1,6 - 0,8 N/mm^2
İş istasyonundaki ses basınç seviyesi (ISO 11201, ISO 4871, EN 60335-2-72) (LpA)		68 dB(A) ±3 dB(A)
Makine ses basıncı seviyesi (ISO 3744, ISO 4871, EN 60335-2-72) (LwA)		88 dB(A)
IP koruma sınıfı		X3
Toz kontrol sistemi su tankı (isteğe bağlı) kapasitesi		32 litre
U-dönüşü alanı (sağ - sol)		2.310 - 2.375 mm
Operatör kollarında titreşim seviyesi (ISO 5349-1) (**)		<2,5 m/sn^2
Operatör vücudunda titreşim seviyesi (ISO 2631-1) (**)		0,8 m/sn^2

(*) Operatör içeride, aküler olmadan ve hazne boş iken.
(**) Düz asfalt yüzeyde, normal çalışma şartlarında.

Makine malzeme birleşimi ve geri kazanılabilirlik

Tür	Geri kazanılabilirlik yüzdesi	SW5500 B - FLOORTEC R 985 B'nin ağırlık yüzdesi
Alüminyum	%100	%0,2
Elektrikli motorlar - çeşitli	%29	%15,3
Demir malzemeler	%100	%64,9
Elektrik tertibatı	%80	%0,0
Sıvılar	%100	%0,5
Plastik - geri kazanılamayan malzeme	%0	%0,0
Plastik - geri kazanılabilen malzeme	%100	%0,9
Polietilen	%92	%8,7
Kauçuk	%20	%9,3
Karton - kağıt - tahta	%100	%0,2

Hidrolik yağı teknik verisi

40 C°'deki viskozite	mm^2/s	**45**	**32**
100 C°'deki viskozite	mm^2/s	7,97	6,40
Viskozite indeksi	/	150	157
Parlama noktası COC	C°	215	202
Akma noktası	C°	-36	-36
15 C°'deki yoğunluk	kg/l	0,87	0,865

DİKKAT!
Makine +10 °C altındaki ortam sıcaklıklarında kullanılırsa, yağ viskozite değeri 32 cSt olan eşdeğer bir yağ ile değiştirilmelidir. 0 °C altındaki sıcaklıklarda, düşük viskozite oranına sahip yağ kullanın.

KABLOLAMA DİYAGRAMI

Anahtar

A1	Ana süpürge aktüatörü
A2	Sağ yan fırça aktüatörü
A3	Sol yan süpürge aktüatörü (isteğe bağlı)
BAT	24 V Akü
BZ	Geri vites bizeri
BE	Flaş lambası
C1	Akü konektörü
C2	Akü şarj cihazı konektörü (isteğe bağlı)
CH	Akü şarj cihazı (isteğe bağlı)
EB1	Elektronik fonksiyon kartı
EB2	Tahrik sistemi elektronik kartı
EB3	Ekran kartı
EB4	Pano elektronik kart
EB5	Koltuk panosu elektronik kart
ECN	Enkoder
ES1	Elektronik fonksiyon kartı elektromanyetik anahtarı
ES2	Elektronik çekiş sistemi kartı elektromanyetik anahtarı
ES9	Korna rölesi
EV1	Hazne kaldırma solenoid valfi
EV2	Hazne indirme solenoid valfi
EV3	Hazne solenoid valfi
F1	Elektronik fonksiyon kartı sigortası
F2	Kontak anahtarı sigortası
F3	Tahrik sistemi sigortası
F8	Korna sigortası
HN	Korna
KEY	Kontak anahtarı
L1	Çalışma lambası (opsiyonel)
M0	Tahrik tekerleği
M1	Vakum sistemi motoru
M2	Filtre silkeleyici motoru
M3	Hazne pompa motoru
M4	Ana süpürge motoru
M5	Sağ yan fırça motoru
M6	Sol yan süpürge motoru (isteğe bağlı)
P1	Toz kontrol sistemi pompa motoru (isteğe bağlı)
R1	Gaz pedalı
S1	Açık hazne sensörü
S2	Yüksek hazne sensörü
S3	Döndürülmüş hazne sensörü
S4	Ana süpürge aşınma sensörü
S5	Sürme tekerleği sıcaklık sensörü
SK	Akıllı anahtar (isteğe bağlı)
SW0	Acil durum basma düğmesi
SW1	Sürücü koltuğu emniyet mikro anahtarı
TU	Trackunit (isteğe bağlı)
USB	USB portu (isteğe bağlı)

Renk kodları

BK	Siyah
BU	Mavi
BN	Kahverengi
GN	Yeşil
GY	Gri
OG	Turuncu
PK	Pembe
RD	Kırmızı
VT	Mor
WH	Beyaz
YE	Sarı

KABLOLAMA DİYAGRAMI (Devamı)

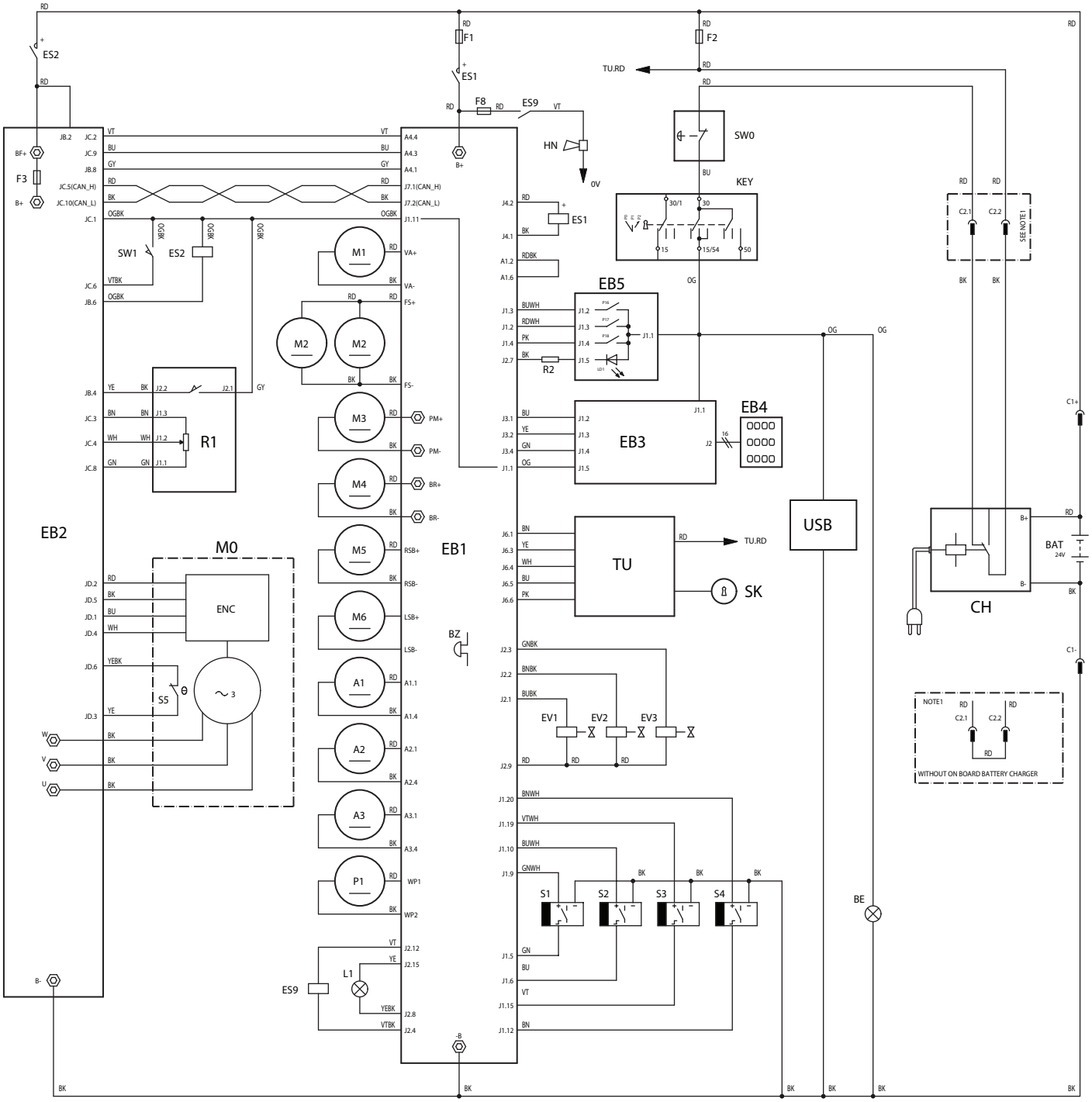

KULLANIM

UYARI!
Makinenin bazı yerlerinde aşağıdakileri gösteren bazı yapışkan levhalar vardır:
- ***TEHLİKE***
- ***UYARI***
- ***DİKKAT***
- ***DANIŞMA***

Operatörün bu el kitabını okurken plakalarda gösterilen sembollere titizlikle dikkat etmesi gerekir (Makinede Görünen Semboller paragrafına bakın).
Bu levhaları herhangi bir nedenle kapatmayın ve hasar görmesi halinde derhal değiştirin.
Eğer makine nakliyat sonrası kullanılmamış ise, tüm blokların çıkarılmış olduğunu kontrol edin.

AKÜ KONTROL / YENİ BİR MAKİNEYE YERLEŞTİRME

UYARI!
Eğer aküler dikkatsiz bir şekilde takılmış veya bağlanmış iseler, makinenin elektrikli parçaları ciddi bir şekilde hasar görebilir. Aküler yalnızca kalifiye personel tarafından monte edilmelidir.
Akünün tipine göre (YAŞ veya JEL-AGM), makinenin elektronik kartını ayarlayın.
Montajdan önce aküleri hasar açısından kontrol edin.
Akü konektörünü ve akü şarj cihazı fişini çıkartın.
Aküleri büyük bir dikkatle kaldırın.
Makine ile birlikte verilen akü terminal koruma kapaklarını takın.

Makine, şemaya (44) göre bağlanmış bir adet 24 V aküye ya da dört adet 6 V aküye gereksinim duyar.
Makine aşağıdaki konfigürasyonlardan biriyle sevk edilebilir:
p) Aküler daha önceden takılıdır ve kullanıma hazır haldedir
q) Aküsüz cihaz
Makine konfigürasyonuna göre aşağıdaki gibi ilerleyin.

a) YAŞ veya JEL-AGM aküler makineye takılmış ise
1. Kaputu (19) açın ve kaput destek çubuğu (47) ile emniyete alın.
2. Akülerin konnektör (45) aracılığıyla makineye bağlı olduğunu kontrol edin.
3. Destek çubuğunu (47) çıkartarak kaputu (19) kapatın.
4. Yeni akü takılan makinenin ilk kullanımında, aküleri tam olarak şarj edin (Bakım bölümünde verilen prosedüre bakın).

b) Aküsüz cihaz
1. Uygun aküler satın alın (Teknik Veriler paragrafına bakın). Akü seçimi ve montajı için, yetkili akü satıcılarına başvurun.
2. Seçilen akü türüne bağlı olarak, makineyi, bakım bölümünde bulunan Çalıştırma Parametreleri paragrafında belirtildiği şekilde ayarlayın.
3. Pillerde dolu bir şarj çevrimi gerçekleştirin (Bakım bölümündeki prosedüre bakın).

MAKİNEYİ ÇALIŞTIRMADAN ÖNCE

Kontrol listesi

1. Makine çalıştırma kontrolleri ve bunların fonksiyonları hakkında tam bilgi sahibi olun.
2. Anahtarı (51) takın ve makineyi çalıştırın (bkz. aşağıdaki paragrafta bulunan prosedür).
3. Açtıktan sonra ilk 2 saniye içinde, arıza ekranı (71) makinenin çalışma saatlerini (71-A), ayarlanan akü türünü (71-B) ve geçerli maksimum makine hızı ayarını (71-C) gösterir.

NOT
Akü şarjını kontrol edin. Arıza ekranında (71-D) akü simgesinin yanmayan bölümlerinden en az biri yanıyorsa, makine kullanıma hazırdır. Yalnızca bir akü simgesi kaldığında ve yanıp sönmeye başladığında, akülerin tekrar şarj edilmesi önerilir (Bakım bölümünde bulunan prosedüre bakın).

4. (65) düğmesi ile kornanın, (64) düğmesi ile geri uyarı bizerinin ve (67, isteğe bağlı) düğmesi ile çalışma ışığı düğmesinin doğru çalıştığını kontrol edin.
5. El frenini (7 ve 6) kontrol edin. Fren, (el freni kilitli) ayarında kolayca serbest kalmayacak şekilde sıkı bir şekilde tutmalıdır (tüm arızaları derhal Nilfisk Servis Merkezine bildirin).
6. Servis fren pedalının (6) düzgün çalışıp çalışmadığını kontrol edin.

UYARI!
Pedal "süngerimsi" ise ya da etkili bir fren gücü baskısı altında kalmaksızın fren gücü zayıflamışsa, makineyi sürmeyin (tüm arızaları derhal Nilfisk Servis Merkezine bildirin).

7. Açık kapı/kaput olmadığına ve makinenin normal şartlarda çalışmakta olduğuna dikkat edin.

Temizlemenin planlanması

1. Durma veya çalıştırmanın en az seviyede olduğu uzun süreli çalışma düzenleri yürütün.
2. Temizlenecek alanı tam olarak kapsaması için süpürge yollarının küçük bir miktar kesişmesine izin verin.
3. Keskin dönüşler yapmaktan, makinenin yan kısmını çarpmaktan veya sürtmekten kaçının.

DustGuard™ sistemi su tankının doldurulması (isteğe bağlı)

1. Dolum ağzına ulaşmak için tapayı (25) çıkartın.
2. Tankı (23) temiz su ile doldurun. Tankı tamamen doldurmayın, kenarından birkaç santimetre bırakın.

MAKİNENİN ÇALIŞTIRILMASI VE DURDURULMASI

Makinenin Çalıştırılması

1. Sürücü koltuğuna (3) oturun ve tüm kontrollere kolayca ulaşmak için kol (4) ile koltuğu ayarlayın.

NOT
Sürücü koltuğu (3), makinenin sadece operatörün sürücü koltuğunda oturduğunda sürülmesini sağlayan bir emniyet sensörü ile donatılmıştır.

2. Kontak anahtarını (51) takın ve "I" konumuna doğru saat yönünde çevirin.
3. Ekranın (71) açılmasını bekleyin (birkaç saniye); bu makinenin çalışma saatlerini (71-A), ayarlanan akü türünü (71-B) ve geçerli maksimum makine hızı ayarını (71-C) gösterir.

DİKKAT!
Çalıştırırken gaz pedalına (5) basmayın.

4. El frenini indirin.
5. Ellerinizle direksiyonu çevirerek (1) ve gaz pedalına (5) basarak manevra alacak şekilde makineyi çalışma alanına sürün.
   Gaz pedalına (5) daha fazla veya daha az basınç uygulayarak hız ayarlanabilir.
   Maksimum çalışma hızı düğmeler (58) ve (59) aracılığıyla ayarlanabilir.
6. İleri/geri yön, panodaki ilgili düğme (64) ile seçilir. Geri vitesin aktivasyonu bizer tarafından ve ekran (71-H) üzerinde gösterilir.

UYARI!
Dönüş yaparken ani yön değiştirme hareketlerinden kaçının, özellikle hazne doluyken ya da makineyi eğimli yerlerde kullanırken azami dikkat gösterin ve makineyi düşük hızda sürün.
Makineyi eğimli yerlerde yavaş sürün. Eğimli yerlerden inerken makinenin hızını kontrol etmek için fren pedalını (6) kullanın.
Makineyi eğimli bir zemin üzerinde döndürmeyin, dik olarak yukarı veya aşağı doğru sürün.

NOT
Makinede kaymayı önleyici emniyet sistemi bulunur, bu sistem direksiyonu kullanırken ve makineyi bir kavis üzerinde sürerken pedala uygulanan basınca bakılmaksızın gerektiğinde hızı düşürür.
Hızdaki bu düşüş bir arıza değil ancak her koşulda makinenin dayanıklılığını ve emniyetini artıran bir özelliktir.

Makinenin durdurulması

1. Makineyi durdurmak için gaz pedalını bırakın (5).
2. Makineyi hızla durdurmak için aynı zamanda servis fren pedalına da (6) basın.
3. Acil durum halinde, makineyi acil bir şekilde durdurmak için acil durum-düğmesine (69) basın.
   Acil durum düğmesini (69) devre dışı bırakmak için, saat istikametinde döndürün.

UYARI!
Ayrıca acil durum düğmesi (69) de makinenin otomatik yavaşlatma sistemini devre dışı bırakır; hareket halindeyken çalıştırılırsa, makineyi durdurmak için servis frenini (6) kullanın.

4. Kontak anahtarını (51) "0" konumuna çevirin ve yerinden çıkartın.

EL FRENİ

1. Pedala (6) basarak ve kolu (7) çekerek el frenini kilitleyin.
2. Pedala (6) basıp çekerek el frenini boşaltın.

UYARI!
Herhangi bir bakım, onarım, temizlik veya parça değişimi işleminden önce park frenini çekin.
Makineyi eğimli bir yere park ederken el frenini çekin.

UYARI!
Makinenin başından ayrılacağınızda, el freninin, makineyi geniş bir güvenlik payı bırakarak durdurabileceğinden emin olun.

UYARI!
Makineyi yokuşlarda kullanırken, makinede belirtilen maksimum gradyan değerlerine uyun (bkz. teknik özellik tablosu).

MAKİNENİN ÇALIŞMASI

1. Makineyi önceki paragrafta gösterildiği gibi çalışma alanına sürün.
2. Ana süpürgeyi indirerek ve Tek-Dokunuş düğmesiyle (52) vakum sistemini etkinleştirerek temizliğe başlayın.
3. (İsteğe bağlı) ilgili düğmeyle (68) DustGuard™ sistemini etkinleştirin.
4. Yan süpürgeleri (53) ve (54, isteğe bağlı) düğmeleri ile indirin. Gerekirse, yan süpürgelerin hızını + ve - düğmeleri (55, ekrandaki 71-I simge) ile ayarlayın.

NOT
Makine hareket ederken bile süpürgeler (18, 15 ve 16) indirilebilir ve kaldırılabilir.
Süpürgeler indirildiğinde, süpürgeler, vakum sistemi ve toz koruma sistemi (isteğe bağlı) yalnızca makine hareket halindeyken otomatik olarak aktif hale gelir.

NOT
Yan süpürge simgeleri (71-F) yan süpürgelerin çalışma yapılandırmasıyla ilgili operatörü bilgilendirir. Simge mevcutken, ilgili yan süpürge, Tek Dokunuş düğmesi (52) yardımıyla ana süpürgeyle beraber etkinleştirilir veya devre dışı bırakılır.

5. Süpürmeye başlamak için makineyi elleriniz direksiyon (1) üzerinde olacak şekilde ve gaz pedalına (5) basarak sürün. Gerekiyorsa, düğmeler (58) ve (59) ile maksimum hızı ayarlayın.
6. Makineyi düz bir şekilde hızlı yürüme hızında sürün. Büyük miktarda toz ve artığı süpürürken veya güvenlik talimatlarının daha yavaş sürülmesini emrettiği durumlarda makineyi daha yavaş sürün. Kesişme 10 cm'yi geçer.
7. Hafif ve toplu haldeki atık maddeleri toplamak için ön etekliği pedala (8) basarak kaldırın; ön eteklik kaldırıldığında makinenin vakum kapasitesinin azaldığını dikkate alın.

UYARI!
Aracı ıslak zeminler üzerinde kullanırken, toz filtresinin zarar görmesini önlemek için, düğmeye basarak levyeyi (56) kullanarak vakum sistemini devre dışı bırakmak gerekir.

8. Makinenin düzgün bir şekilde süpürme yapması için, toz filtresi mümkün olduğu kadar temiz olmalıdır. Süpürürken temizlemek için (57) düğmesine basarak filtre silkeleyiciyi çalıştırın.
   Çalışma yaparken, işlemi ortalama her 10 dakika içinde bir kez tekrarlayın (temizlenecek olan alanın toz durumuna bağlı olarak).

NOT
Bu işlem makine hareket halindeyken de gerçekleştirilebilir.

DİKKAT!
Toz filtresi tıkandığında ve/veya hazne dolu iken, makine artık toz ve çöp toplayamaz.

9. Hazne (12), her çalışma döneminden sonra ve dolu olduğunda boşaltılmalıdır (Prosedür için bir sonraki paragrafa bakınız).

DİKKAT!
Süpürge motorlarının birinde aşırı yük oluşması durumunda, yabancı maddelerin süpürgeyi tıkaması veya zemindeki süpürgenin aşırı basıncından dolayı (Bakım bölümünün Ana/Yan Süpürge Yükseklik Kontrolü ve Ayarı paragrafından bulunan prosedüre bakın), bir emniyet sistemi motoru durdurur.
Aşırı yükten dolayı durdurulduktan sonra, çalışmaya tekrar başlaması için makine yeniden kapatılıp açılmalıdır.

HAZNENİN BOŞALTILMASI

UYARI!
Hazne (12) yalnızca düz zeminlerde boşaltılmalıdır.
Makine yokuştayken hazneyi kaldırmayın.

UYARI!
Hazneyi (12) kaldırırken ve boşaltırken, makinenin etrafında, özellikle de haznenin yakınında kimse olmadığından emin olun.

NOT
Hazne kaldırıldığında (12) vakum sistemi otomatik olarak durur ve güvenlik amacıyla makinenin maksimum hızı azalır.

Hazneyi boşaltmak için, makineyi çöp kutusuna yaklaştırın ve aşağıdaki şekilde devam edin.

1. Yan ve ana süpürgeleri kaldırın.
2. Hazneyi (A, Şekil 1) istenilen konuma kaldırmak için etkinleştirme düğmesine (66) ve hazne kaldırma düğmesine (60) eş zamanlı olarak basın.
3. Makineyi boşaltım yerine götürün ve el frenini çekin.
4. Toplanmış atıkları (C) boşaltmak için hazneyi (B) (66) etkinleştirme düğmesi ve (62) düğmesi ile çevirin.

DİKKAT!
Hazne (A) ancak minimum yaklaşık 35 cm.'lik bir yüksekliğe kaldırıldığı takdirde boşaltılabilir.
Maksimum boşaltma yüksekliği yaklaşık 150 cm.'dir.

5. Hazneyi (66) etkinleştirme düğmesi ve (63) düğmesi ile yatay konuma çevirin.
6. (66) etkinleştirme düğmesine ve (61) düğmesine aynı anda basarak hazneyi indirin.

DİKKAT!
Haznenin (12) çalışma konumuna tam olarak döndüğünden emin olmak için hazne açılma simgesinin (71-K) kaybolduğunu ve bizerin durduğunu kontrol edin.

7. Bu durumda makine tekrar süpürmeye başlamaya hazırdır.

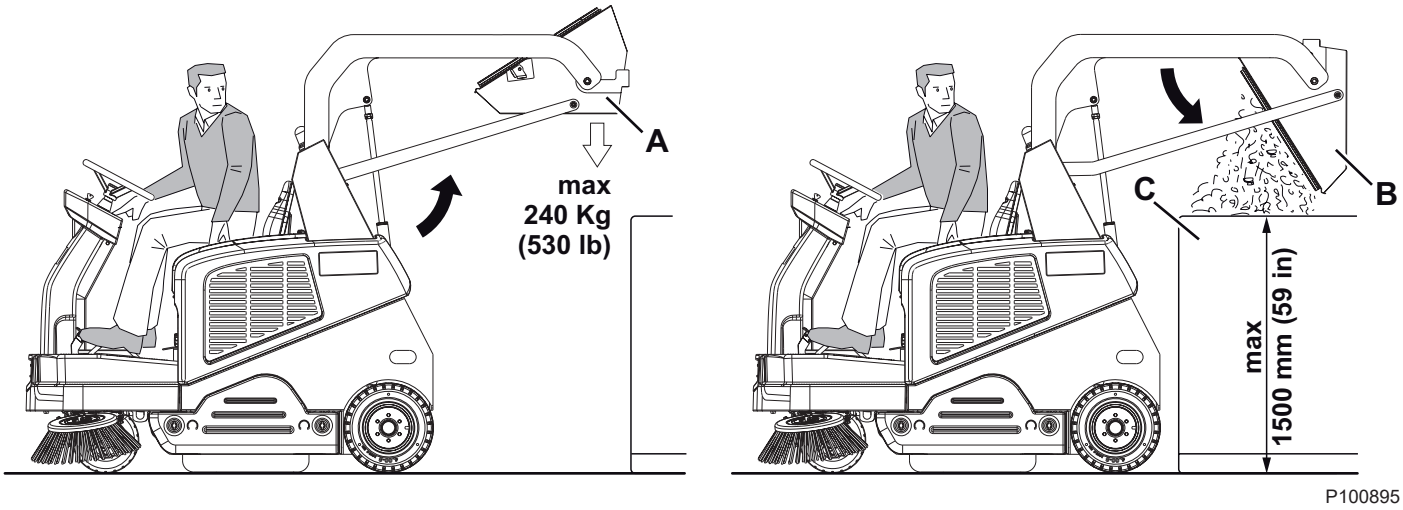

Şekil 1

MAKİNEYİ KULLANDIKTAN SONRA

Çalışma bittikten sonra makineyi terk etmeden önce aşağıdaki işlemleri yapın.
– Düğmeye (57) basarak filtre silkeleyiciyi kısaca etkinleştirin.
– Hazneyi (12) boşaltın (önceki paragraftaki prosedüre bakın).
– Tek Dokunuş düğmesiyle (52) süpürgeleri kaldırın.
– Kontak anahtarını (51) “0” konumuna getirerek makineyi durdurun ardından yerinden çıkartın.
– El frenini çekin.
– Gerekiyorsa, aküleri şarj edin (prosedür için Bakım bölümüne bakın).

NOT
Makine 5 dakikadan uzun bir süre kontak anahtarı (51) “I” konumundayken park halinde ve çalışmadan durursa, elektrik sistemi düşük güç tüketimi moduna (bekleme) geçer. Tekrar çalışmaya başlamak için, makineyi kontak anahtarıyla (51) kapatıp yeniden açmak gerekir.

MAKİNENİN UZUN SÜRE KULLANILMAMASI

Araç 30 günden daha fazla süre kullanılmayacaksa, aşağıdaki işlemleri gerçekleştirin:
– Makineyi Kullandıktan Sonra paragrafında gösterilen prosedürleri gerçekleştirin.
– Makine depolama alanının kuru ve temiz olduğunu kontrol edin.
– Akü konektörünü (45) sökün.
– (Toz koruma sistemi ile donanımlı makineler için). Tankı (23) boşaltın ve su filtresini temizleyin (bkz. Bakım bölümündeki prosedür).

BAKIM

Makine ömrünün uzunluğu ve maksimum işletme emniyeti, doğru ve düzenli bir bakım ile sağlanır.
Aşağıdaki tabloda planlı bakım gösterilmiştir. Gösterilen zaman aralıkları özel çalışma koşullarına göre değişebilir ve bakımdan sorumlu personel tarafından belirlenir.
Tüm planlı veya plan dışı bakım işleri kalifiye personel veya yetkili Servis Merkezi tarafından yapılmalıdır.

DİKKAT!

Servis simgesi ekranda (71) her göründüğünde, planlı bakım için yetkili bir Nilfisk Servis Merkeziyle iletişime geçin.

Bu El kitabı sadece en kolay ve en yaygın bakım prosedürlerini tanımlamaktadır.
Planlı Bakım Tablosunda belirtilen diğer bakım işlemleri için herhangi bir Servis Merkezinde bulunabilecek olan Servis El kitabına başvurun.

UYARI!
Bakım işlemlerini gerçekleştirmek için, makine kapalı olmalı, kontak anahtarı çıkartılmalı ve gerekiyorsa aküler ayrılmalıdır.
Herhangi bir bakım işleminden önce Emniyet Bölümünde verilen talimatları dikkatle okuyun.

PLANLI BAKIM TABLOSU

Prosedür	Telimatın ardından	Her 10 saatte	Her 50 saatte	Her 100 saatte	Her 200 saatte	Her yıl
Akü şarj cihazı	(1)					
Akü (YAŞ) elektroliti seviye kontrolü		(2)				
Ana süpürge temizliği						
Ana ve yan süpürge yüksekliğinin kontrolü						
Hazne toz filtresi kontrolü ve temizliği (“A” yöntemi)			(3)			
Hazne kaldırma sistemi hidrolik yağ seviyesi kontrolü			(2)			
Etek yüksekliği ve çalışma kontrolü						
Toz kontrol sistemi su filtresi kontrolü ve temizliği (isteğe bağlı)						
Fren kabloları kontrolü/ayarı			(*) (4)			
Hazne toz filtresi kontrolü ve temizliği (“B” yöntemi)				(3)		
Filtre silkeleyici çalışma kontrolü				(*)		
Ana süpürge sürüş kayışı kontrolü				(*)		
Direksiyon zincirinin temizlenmesi				(*)		
Dümen zinciri kontrolü/ayarı				(*)		
Emniyet cihazı çalışma kontrolü				(2)		
Fren tamburu kontrolü/ayarı/değişimi				(*)(4)		
Hazne toz filtresi kontrolü ve temizliği (“C” yöntemi)					(3)	
Ana süpürge tahrik kayışı kontrolü ve/veya değişimi					(*)	
Hazne contası bütünlük kontrolü					(*)	
Kaldırılan hazne sensörü çalışma kontrolü/ayarı					(*)	
Motor karbon fırçası kontrolü ve/veya değişimi						(*)
Hidrolik sistem yağının değiştirilmesi						(*)(5)

(*) İlgili prosedür için Servis El kitabına başvurun.

(1) Günlük ya da makine kullanıldıktan sonra.
(2) Veya başlatmadan önce.
(3) Veya tozlu alanlarda daha sık.
(4) Veya makine yokuşlarda kullanılıyorsa daha sık.
(5) 500 saat ya da her bir yıldan sonra, hidrolik sistem yağını değiştirin.

AKÜ KURULUMU/SÖKÜLMESİ VE AKÜ TİPİ AYARI (YAŞ VEYA JEL-AGM)

UYARI!
Yüksek oranda aşındırıcı asidin akülerden dışarı dökülmesini engellemek için kurşunlu aküleri (YAŞ) eğmeyin. Akünün artı ve eksi kutuplarını araç veya anahtar vb. kullanarak hiçbir şekilde birbirine temas ettirmeyin. Bu tehlikeli kısa devrelere yol açabilir.

Akü Montajı

Onaylanmış akü tipleri için Teknik Veri paragrafına bakınız.
Akü boyutlarına bakarak, aküleri makine ile beraber tedarik edilmiş olunan ilgili plastik bölmelere yerleştirmenin mümkün olup olmayacağını kontrol edin.
Akülerin bölmelerden daha büyük olması durumunda, akü bölmesi içerisinde stabiliteyi sağlamak için makine ile baraber tedarik edilmiş olunan kare kılavuzları kullanın.

UYARI!
Mühürlenmemiş olan YAŞ aküler içlerinde bulunan asidin akmasını önlemek için her zaman uygun bir bölmeye ihtiyaç duyarlar.
YAŞ aküleri uygun bir bölme olmadığı sürece monte etmeyin.

1. El frenini çekin.
2. Kontak anahtarının (51) takılı olmadığından emin olun.
3. Akü bölmesi kaputunu (19) açın ve kaput destek çubuğu (47) ile emniyete alın.
4. Akü konektörünü (45) sökün.
5. Uygun bir askılama sistemiyle aküleri (42) takın.
6. Aküleri, tiplerine göre, Şekil 2'deki diyagramlara uygun şekilde bağlayın.
7. Akü konektörünü (45) bağlayın.
8. Aşağıdaki prosedüre göre akü tipini (YAŞ veya JEL-AGM) ayarlayın.

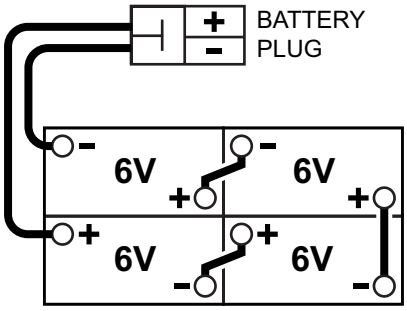

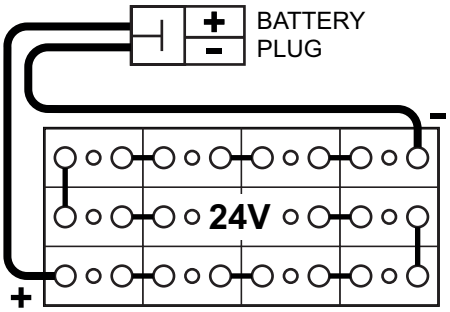

P100896

Şekil 2

Akü Ayarı (YAŞ veya JEL-AGM)

1. Kontak anahtarını (51) "I" konumuna getirerek ve (52) ile (53) düğmelerini basılı tutarak makineyi çalıştırın.
2. Düğmeye (60) basarak "Parametreler" menüsüne girin.
3. "AKÜ TÜRÜ" parametresine erişene kadar düğmeye (60) sürekli basarak parametreleri kaydırın.
4. Gerekirse düğmeleri (58) ve (59) kullanarak ayarları değiştirin.

Akünün Sökülmesi

1. El frenini çekin.
2. Kontak anahtarını (51) çıkarın.
3. Akü bölmesi kaputunu (19) açın ve kaput destek çubuğu (47) ile emniyete alın.
4. Akü konektörünü (45) sökün.
5. Akü kablo tesisatını (42) sökün.
6. Aküleri sabitleyen tüm kare kılavuzları veya kelepçeleri çıkartın.
7. Yüksek oranda aşındırıcı etkiye sahip asidin akülerden dışarı akmasını engel olmak amacıyla YAŞ akü kapaklarının (43) kapalı olduğundan emin olun.
8. Uygun bir askılama sistemiyle aküleri (42) kaldırın.

AKÜNÜN ŞARJ EDİLMESİ

DİKKAT!
Akü simgesinin son kısmı yanıp sönmeye başladığında veya her işin sonunda aküleri şarj edin. Akülerin şarjlı tutulması ömürlerini uzatır.

UYARI!
Aküler boşaldığında, bu durum akülerin ömrünü kısaltacağı için aküleri derhal doldurmanız gerekir.

UYARI!
Makine kurşunlu (YAŞ) aküyle donatılmışsa, akü şarj işlemi, çok yüksek derecede patlayıcı olan hidrojen gazı çıkışına sebep olur. Aküleri, iyice havalandırılmış bir alanda ve çıplak alevden uzakta şarj edin. Aküleri şarj ederken sigara içmeyin.
Aküleri şarj ederken, daima kaputu açık tutun.

UYARI!
Akü sıvısı sızıntısı olabileceğinden, kurşun aküleri (YAŞ) şarj ederken son derece dikkat edin. Akü sıvısı çok aşındırıcıdır. Deriyle veya gözlerle temasa gelirse, bol suyla yıkayın ve bir doktora başvurun.

1. Makineyi düzgün zeminde sürün ve el frenini çekin.
2. Kontak anahtarını (51) “0” konumuna doğru döndürün.
3. Akü bölmesi kaputunu (19) açın ve kaput destek çubuğu (47) ile emniyete alın.
4. (Yalnızca YAŞ aküler içindir). Aküler (42) içerisindeki elektrolit seviyesini kontrol edin. Gerekli olması durumunda, kapaklardan (43) doldurun. Bir sonraki akü şarjı için akülerin kapaklarını açık bırakın. Gerekirse akülerin üst yüzeylerini temizleyin.
5. Elektronik akü şarj ünitesinin (48) (seçimli) mevcut olup olmadığına bağlı olarak, akü şarj işlemini aşağıdaki metotlardan birisine göre yapın.

Akülerin harici bir akü şarj cihazı ile şarj edilmesi

1. Akü Şarj Cihazı Kullanım El kitabına başvurmak suretiyle akü şarj cihazını kontrol edin.
   Akü şarj cihazının voltaj değeri 24V olmalıdır.

DİKKAT!
Makine üzerinde takılı olan aküler için uygun bir akü şarj cihazı kullanın.

2. Bir kol ile takılan akü soketini (45) ayırın ve bunu harici akü şarj cihazına bağlayın.
3. Akü şarj cihazını elektrik şebekesine takın.
4. Şarjdan sonra, akü konektörünü (45) akü şarj cihazından çıkarın.
5. (Yalnızca YAŞ aküler içindir). Aküler içerisindeki elektrolit seviyesini kontrol edin ve tüm kapakları (43) kapatın.
6. Akü konektörünü (45) tekrar makine üzerinde bulunan konektöre bağlayın.
7. Destek çubuğunu (47) çıkartarak kaputu (19) kapatın.
   Makine şimdi kullanıma hazırdır.

UYARI!
Akü şarj cihazını asla makineye sabitlenmiş soketin karşıt kısmına bağlamayın. Elektronik sistem tamir edilemeyecek şekilde hasar görebilir.

Akülerin, tümleşik akü şarj aleti ile şarj edilmesi (isteğe bağlı)

NOT
Akü tipine göre, akü şarj svicini YAŞ veya JEL-AGM üzerine getirin.

1. (Yalnızca YAŞ aküler içindir). Aküler içerisindeki elektrolit seviyesini kontrol edin. Gerekli olması durumunda, kapaklardan (43) doldurun.
   Ardından, akü şarjı için tüm kapakları (43) açık bırakın. Doğru seviyeye ulaşıldığında, gerekirse akülerin üst yüzeyini temizleyin.
2. Akü şarj cihazının fişini (48) elektrik prizine takın.

UYARI!
Akü şarj cihazı plakası üzerinde yazılı voltaj ve frekans değerinin şebeke bağlantısı değerlerine uygun olduğunu kontrol edin.

NOT
Akü şarj cihazı elektrik sistemine takıldığında, makinenin tüm fonksiyonları otomatik olarak devre dışı kalır.

3. Akü şarj cihazı yeşil uyarı ışığı (48) yandığında aküler şarj olmuş demektir.
4. Akü şarj cihazının kullanımı (48) hakkında daha fazla bilgi için Akü Şarj Cihazı Kullanım El kitabına başvurun.
5. Akü şarj cihazının kablosunu (48) elektrik prizinden çekin.
6. (Yalnızca YAŞ aküler içindir). Tüm kapakları (43) kapatın.
7. Destek çubuğunu (47) çıkartarak kaputu (19) kapatın.
   Makine şimdi kullanıma hazırdır.

ARIZA EKRANI SERVİS EKRANLARI

Ana ekran (E, Şekil 3)

1. Ana ekrana (E, Şek. 3) erişmek için düğmeleri (52) ve (53) basılı tutarak kontak anahtarını (51) “I” başlatma konumuna çevirin.
2. Makine ayarlarını (Makine Ayarları Ekran paragrafına bakın) değiştirmek için düğmeye (A) basın.
3. Makine tarafından depolanan alarmları kontrol etmek için düğmeye (B) basın (bkz. Alarm Belleği Ekranı paragrafı).
4. Makinenin çalışma saatlerini (Saat Sayma Ekranı bölümüne bakın) kontrol etmek için düğmeye (C) basın.
5. Süper kullanıcı modundan çıkmak ve operatör moduna dönmek için düğmeye (D) basın.

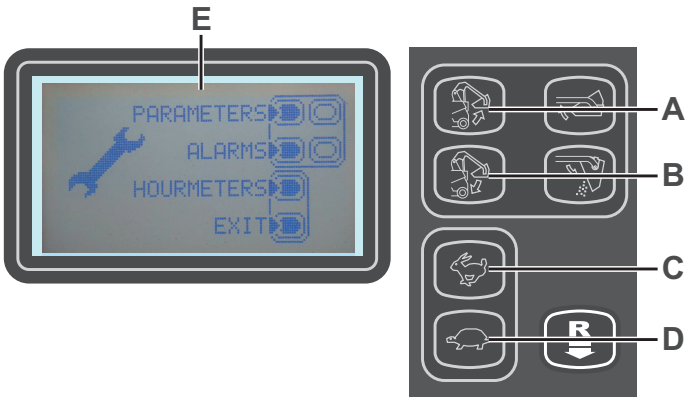

P100897

Şekil 3

Makine Ayarları Ekranı (F, Şekil. 4)

Bu fonksiyon değiştirilebilir parametrelerin aşağıdaki tablosunda tanımlanan parametre değerlerini özelleştirmenize olanak tanır.

1. Geçerli parametrenin değerini artırmak için, düğmeye (C) basın.
   Geçerli parametrenin değerini azaltmak için, düğmeye (D) basın.
2. Sonraki parametreye hareket etmek için, (A) düğmeye basın.
3. Ana ekrana dönmek için, düğmeye (B) basılı tutun.

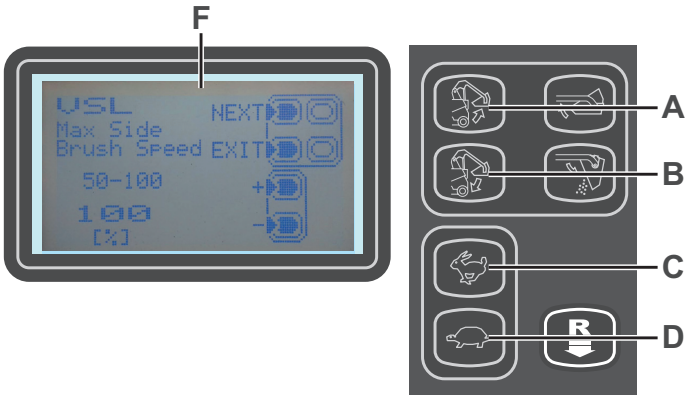

P100898

Şekil 4

DEĞİŞTİRİLEBİLİR PARAMETRELER TABLOSU		Değerler		
Kod	**Tanım**	**Minimum**	**Fabrika Ayarı**	**Maksimum**
VSL	Yan süpürge hızı	%50	%100	%100
SCF	Filtre silkeleyici etkinleştirmesi zamanı	5 sn	20 sn	60 san.
FVMIN	Minimum ileri hız	%0	%25	%100
FVMAX	Maksimum ileri hız	%10	%85	%100
RVMAX	Maksimum geri hız	%10	%30	%50
BAT	Takılan akü türü (tabloya bakın)	0	0	1
TOFF	Otomatik kapatma süresi	0 sn	300 sn	600 sn
BRGH	Ekran kontrastı	5	25	50
SIFIRLAMA	Tüm parametreleri fabrika varsayılan değerlerine sıfırlar	0	0	1

Takılan Akü türü		Değer
WET	Sıvı asit elektrolitli akü	0
JEL / AGM	Genel JEL ya da AGM aküleri	1

Alarm Bellek Ekranı (G, Şekil. 5)

Bu fonksiyon makine tarafından depolanan alarmları kontrol etmenize olanak tanır.
Bu fonksiyonu makinenin çalışmasıyla ilgili sorunları çözmeye yönelik olarak yalnızca bir Nilfisk Servis Merkezinin desteğiyle kullanın.
Ana ekrana (E, Şekil. 3) dönmek için, düğmeye (A) art arda basın.

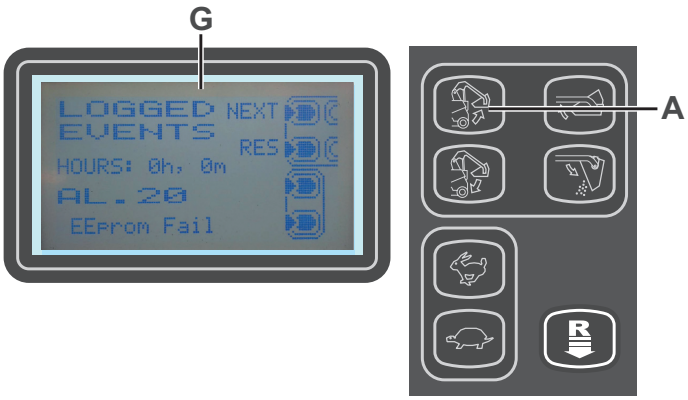

P100899

Şekil 5

Saat Sayma Ekranı (H, Şekil. 6)

Bu fonksiyon her bir makine alt sistemi için biriken çalışma saatlerini kontrol etmenize olanak tanır:
- TOPLAM saat sayacı (makine süresi)
- YAN SÜPÜRGELER saat sayacı (yan süpürge kullanım süresi)
- ANA SÜPÜRGE saat sayacı (ana süpürge kullanım süresi)
- TAHRİK saati sayacı (tahrik sistemi kullanım süresi)
- VAKUM saati sayacı (vakum sistemi kullanım süresi)

Ana ekrana (E, Şekil. 3) dönmek için, düğmeye (A) basın.

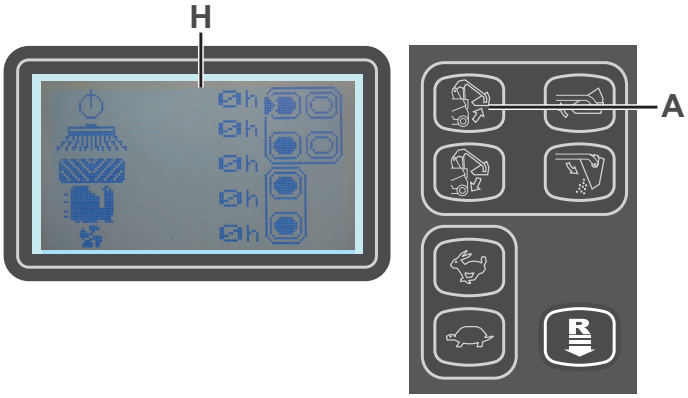

P100900

Şekil 6

ANA SÜPÜRGE YÜKSEKLİĞİNİN KONTROLÜ VE AYARLANMASI

NOT
Daha sert veya daha yumuşak fırça kıllarına sahip süpürgeler bulunmaktadır. Bu prosedür her tip süpürgeye uygulanır.

1. Ana süpürge yüksekliğinin aşağıdaki gibi olup olmadığını kontrol edin:
   - Aracı düz bir zemin üzerine getirin.
   - El frenini çekin.
   - Tek-Dokunuş düğmesi (52) ile ana süpürgeyi indirin.
   - Tek-Dokunuş düğmesine (52) tekrar basarak ve 3 saniye basılı tutarak süpürgenin dönmesini başlatın.
   - Süpürgenin çalışmasından 30 saniye sonra (Şekil 7'ye göre ekran üzerinde görünebilir), Tek-Dokunuş düğmesine (52) basarak süpürgeyi kaldırın.
   - Ana süpürge baskısının (A, Şekil 8) uzunluğu boyunca 2 – 4 cm genişliğinde olduğunu kontrol edin.

   Baskı (A) teknik özellikler dahilinde değilse aşağıdaki prosedüre göre ana süpürge yüksekliğini ayarlayın.
2. Aşağıdaki gibi düğmeyi (B, Şekil 9) çevirin:
   - Yazdırma genişliğini artırmak için, düğmeyi saatin tersi yöne çevirin.
   - Yazdırma genişliğini azaltmak için, ana süpürgeyi Tek Dokunuş düğmesiyle (52) kaldırın ve düğmeyi saat yönünde çevirin.

NOT
Bu düğme, hem baskı izi hem de fırçanın aşınmasına göre süpürgenin ayarlanması için kullanılır.

3. Ana süpürgenin yerden mesafesinin doğru olduğunu kontrol etmek için kademe 1'deki işlemleri tekrar gerçekleştirin.
4. Simge (71-N) ekran üzerinde göründüğünde, süpürgeyi sonraki paragrafta belirtildiği gibi değiştirin.

NOT
Süpürgenin zeminle temas eden uçları arasındaki baskı farklı olduğundan, baskı izini (A, Şekil 8) doğru şekilde ayarlamak mümkün değilse Servis El Kitabına başvurun.

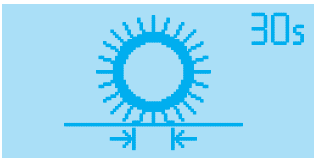

P100901

Şekil 7

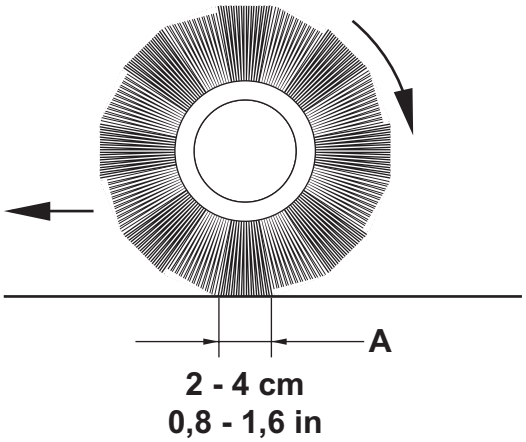

P100902

Şekil 8

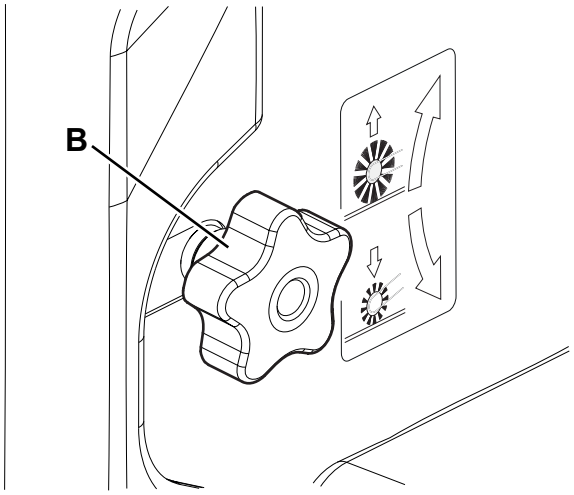

P100903

Şekil 9

ANA SÜPÜRGENİN DEĞİŞTİRİLMESİ

UYARI!
Fırça kıllarının içinde keskin artıklar mevcut olabileceğinden, ana süpürgeyi değiştirirken koruyucu eldiven giyilmesi önerilir.

1. Makineyi düzgün zeminde sürün ve el frenini çekin.
2. Ana süpürgenin yukarı konumda olduğundan emin olun.
3. Kontak anahtarını (51) “0” konumuna çevirin ve yerinden çıkartın.
4. Raptiyeleri (B) çevirerek sol kapıyı (A, Şek. 10) sökün.
5. Kapatma desteğini (D) sökmek için düğmeyi (C, Şek. 11) ok ile gösterildiği şekilde çekin.
6. Kapatma desteğini (D) sol yan süpürgelikle (E) beraber çevirin ve açın.
7. Ana süpürgeyi (F, Şek. 12) sökün.
8. Tahrik göbeğine (G) kazayla girmiş kir veya yabancı madde (kablo, bez vb.) olmadığından emin olun.
9. Yeni ana süpürge, şekilde (H) gösterildiği gibi bükülmüş kılsız sırayla takılmalıdır.
10. Yeni ana süpürgeyi takın ve altıgen ızgaranın (G) ilgili tahrik göbeğine oturduğundan emin olun.
11. Kapatma desteğini (D, Şek. 11) çevirin ve kapatın; kapatırken, tam olarak oturana kadar düğmeyi (C) hafifçe çekin.

NOT
Kapatırken, ana süpürgeyi kapatma desteğinin (D) konik göbeğine takmak için elle itin.

12. Sol kapıyı (A, Şek. 10) tekrar takın ve raptiyelerlerle (B) kapatın.

DİKKAT!
Bir önceki paragrafta gösterildiği gibi ana süpürge yüksekliğini kontrol edin ve ayarlayın.

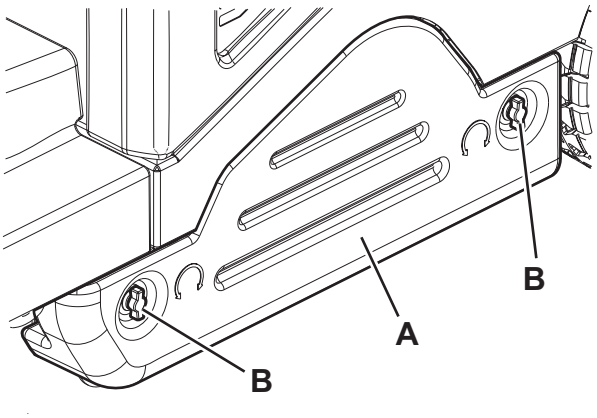

P100904

Şekil 10

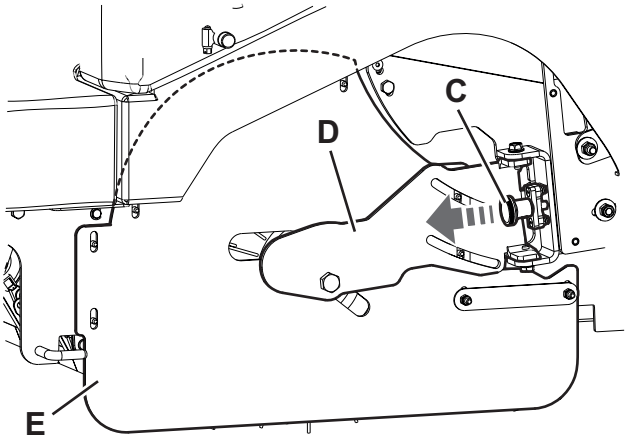

P100905

Şekil 11

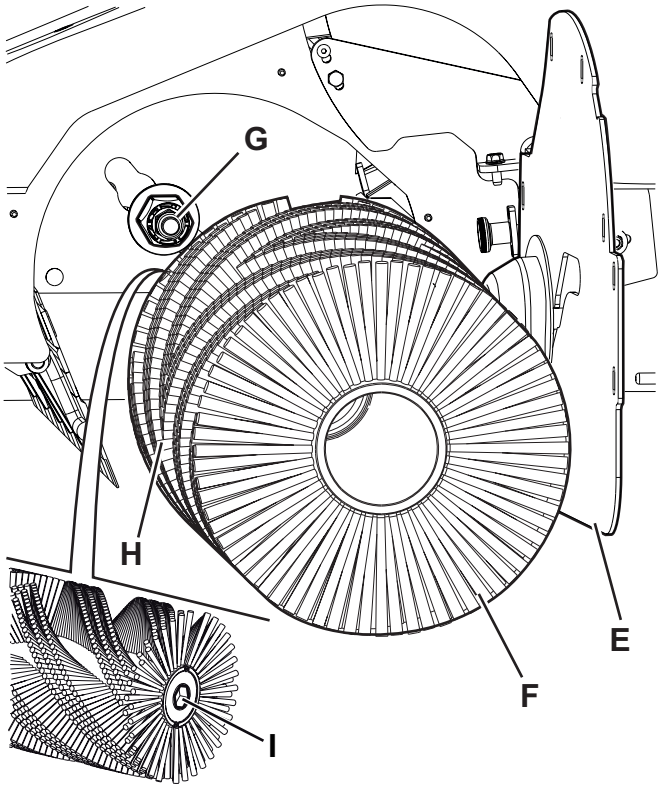

P100906

Şekil 12

YAN SÜPÜRGE YÜKSEKLİK KONTROLÜ VE AYARLANMASI

NOT
Daha sert veya daha yumuşak fırça kıllarına sahip süpürgeler bulunmaktadır. Bu prosedür her tip süpürgeye uygulanır.

1. Yan süpürgenin yerden mesafesini aşağıdaki prosedüre uygun bir biçimde kontrol edin:
   - Aracı düz bir zemin üzerine getirin.
   - Makineyi hareketsiz durumda tutun ve yan süpürgeleri alçaltarak birkaç saniye çalıştırın.
   - Çevirmeyi durdurun ve yan süpürgeleri kaldırın ve sonra makineyi hareket ettirin.
   - Yan süpürge baskılarının şekilde (A ve B, Şekil 13) gösterildiği gibi olduğunu kontrol edin.

   Baskı teknik özellikler dahilinde değilse aşağıdaki prosedüre göre yan süpürge yüksekliğini ayarlayın.
2. El frenini çekin.
3. Kontak anahtarını (51) “0” konumuna doğru döndürün.
4. Sağ yan süpürge için, düğmeyi (C, Şek. 14) gevşeterek boş viteste çalıştırın, ardından ayar düğmesini (D) çevirin ve aşağıdakileri dikkate alın:
   - Yazdırmayı artırmak için düğmeyi saat yönünün tersine çevirin.
   - Yazdırmayı azaltmak için düğmeyi saat yönünde çevirin.
5. Ayarlama işleminden sonra, düğmeyi (C) kullanarak boş vitesi kilitleyin.
6. Sol yan süpürge için, düğmeyi (E) gevşeterek boş viteste çalıştırın ve düğmeyi (F) ayarlayın.
7. Ayarlama işleminden sonra, düğmeyi (E) kullanarak boş vitesi kilitleyin.
8. Yerdeki yan süpürgenin yazdırılmasını kontrol etmek için adım 1’i tekrar uygulayın.
9. Süpürge çok fazla aşındığında ve artık ayarlanamaz duruma geldiğinde, aşağıdaki paragrafta verilen talimatlara göre değiştirin.

NOT
Gerekiyorsa, yan süpürge eğikliği de ayarlanabilir (Servis Kılavuzu’ndaki prosedüre bakın).

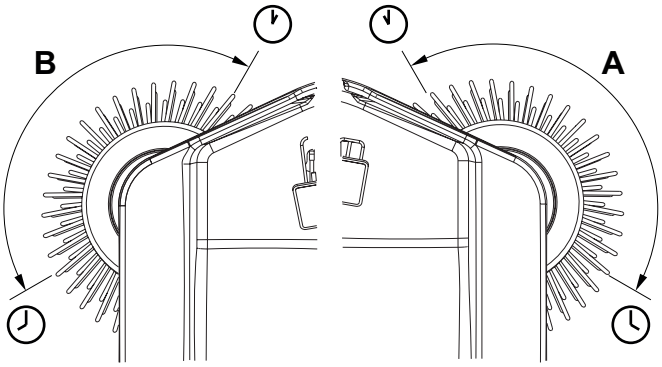

P100907

Şekil 13

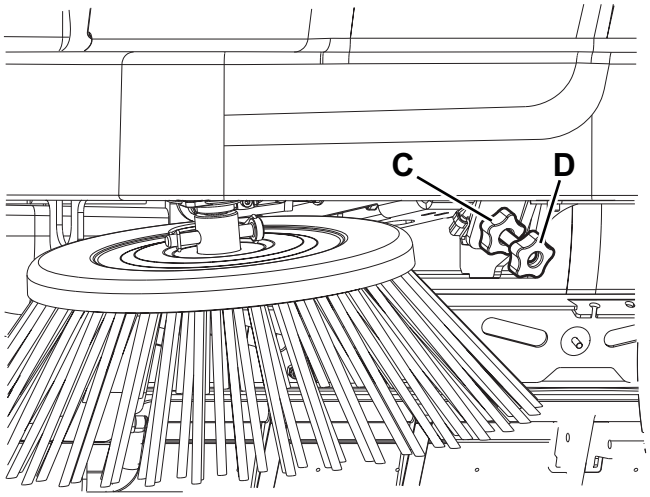

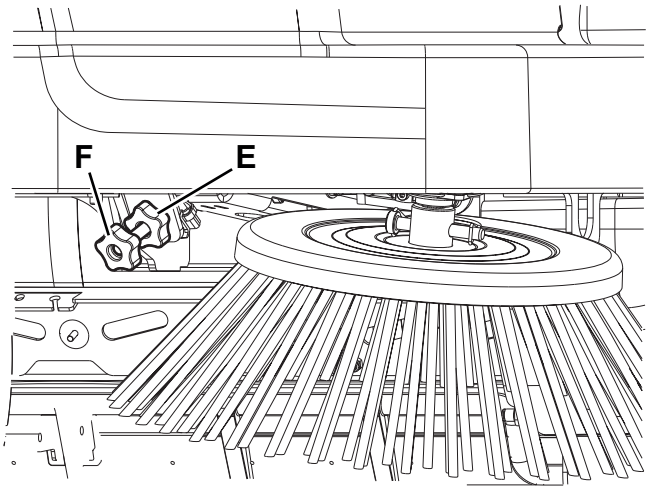

P100908

Şekil 14

YAN SÜPÜRGELERİN DEĞİŞTİRİLMESİ

UYARI!
Fırça kıllarının içinde keskin artıklar mevcut olabileceğinden, yan süpürgeyi değiştirirken koruyucu eldiven takılması önerilir.

1. Makineyi düzgün zeminde sürün ve el frenini çekin.
2. Kontak anahtarını (51) “0” konumuna doğru döndürün.
3. Pim klipsini (A, Şek. 15), ardından da pimi çıkartın.
4. Süpürgeyi (B) çıkartın ve koruma flanşını (C) geri alın.
5. Göbeğe (D) koruma flanşlı yeni yan süpürgeyi takın.
6. Tespit pimini takın ve güvenlik klipsini bağlayın.
7. Bir önceki paragrafta gösterildiği gibi yan süpürge yüksekliğini kontrol edin ve ayarlayın.

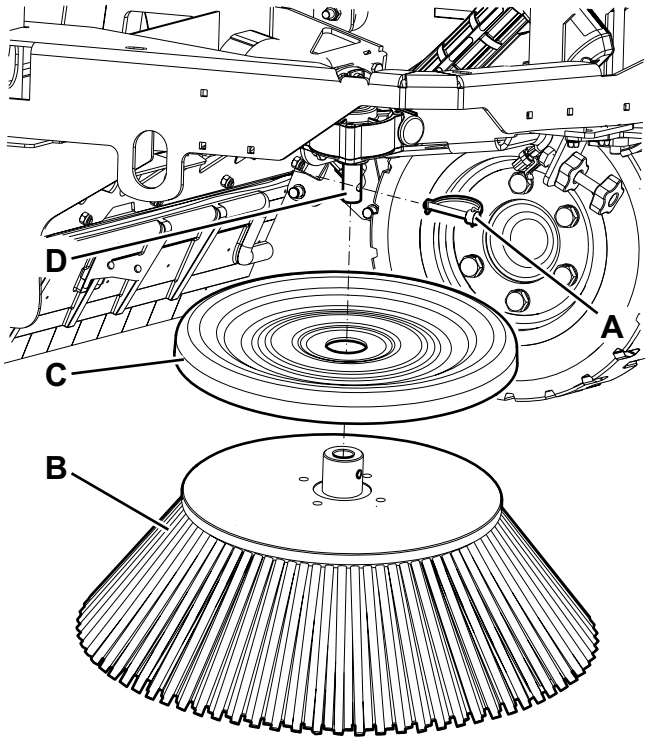

P100909

Şekil 15

PANEL TOZ FİLTRESİ TEMİZLİĞİ VE BÜTÜNLÜK KONTROLÜ

Vakum sisteminin verimliliğinin korunması için toz filtresi düzenli olarak temizlenmelidir. En uzun filtre ömrü için aşağıda önerilen servis aralıklarına uyun.

UYARI!
- ***Filtreyi temizlerken güvenlik gözlüklerinizi takın.***
- ***Filtreyi delmeyin.***
- ***Filtreyi iyi havalandırılan bir alanda temizleyin.***
- ***Toz solumamak için uygun toz maskesi takın.***

1. Makineyi düzgün bir zemine doğru sürün, el frenini çekin ve kontak anahtarını (51) “0” konumuna çevirin.
2. Akü bölmesi kaputunu (19) açın ve destek çubuğu (47) ile emniyete alındığını kontrol edin.
3. Sabitleyicileri (A, Şek. 16) açın ve vakum sistemi kapağını (B) çıkartın.
4. Toz filtresini (C, Şek. 17) kaldırın ve makineden sökün.
5. Aşağıdaki yöntemlerden birini kullanarak filtreyi temizleyin:

Yöntem “A”

Tozu filtreden temizleyin. Toz ve kiri çıkartmak için filtreyi düz bir yüzeye yavaşça vurun (kirli tarafı aşağıya gelecek şekilde).

NOT
Keçenin dışına uzanan metal kenara zarar vermemeye özen gösterin.

Yöntem “B”

Tozu filtreden temizleyin. Filtrenin temiz yüzüne (hava akışının ters yönüne doğru) basınçlı hava üfleyin (maksimum basınç 6 Bar).

Yöntem “C” (yalnızca isteğe bağlı polyester filtre için)

DİKKAT!
Kağıt filtresi için: bunu temizlemek için su veya deterjan kullanmayın; aksi takdirde filtre hasar görebilir.

Tozu filtreden temizleyin. Ardından filtreyi 15 dakika süreyle ılık suda bekletin, daha sonra yavaş akan su altında durulayın (maksimum basınç 2,5 Bar). Makineye takmadan önce filtreyi tamamen kurumaya bırakın.
Daha iyi bir temizleme için filtrenin suyla ve köpük yapmayan bir deterjanla yıkanmasına müsaade edilmektedir.
Bu işlem temizleme kalitesini iyileştirir ancak filtrenin ömrünü azaltır ve daha sık değiştirilmesini gerektirir. Uygun olmayan deterjan kullanılması filtreye hasar verebilir.

6. Sökme işlemini ters yönde izleyerek filtreyi yeniden takın, aşağıdaki noktalara dikkat edin:
   - Filtre yuvasını temizleyin.
   - Tel filtre tarafı yukarı (D, Şek. 17) bakacak şekilde filtreyi monte edin.
   - Filtre contası zarar görmüş veya kayıpsa değiştirilmelidir.
7. Ayırmak için levyeye (E) bastırın ve kapağı (B, Şek. 16) kapatın.
8. Raptiyeleri (A) takın.

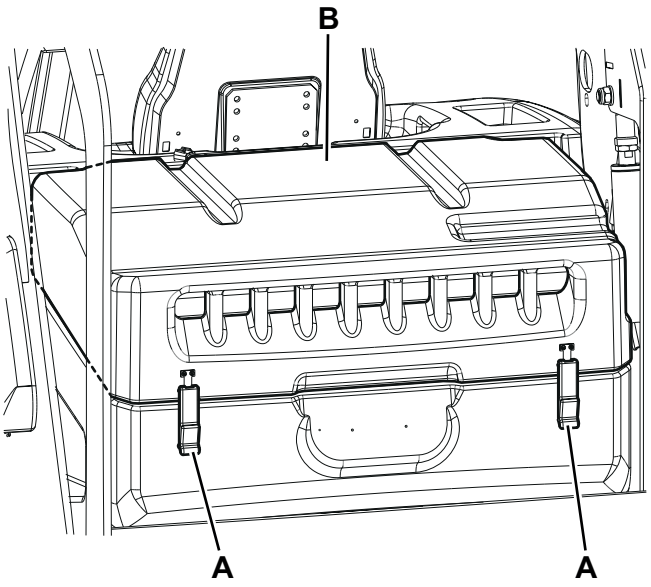

P100910

Şekil 16

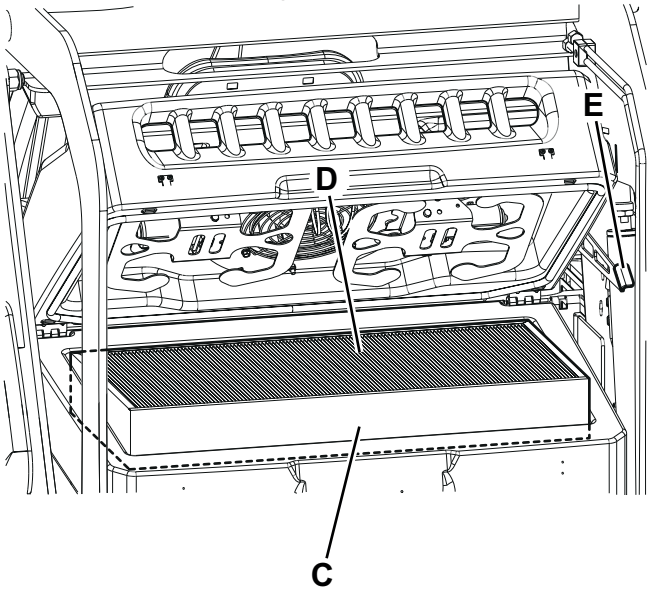

P100911

Şekil 17

ETEK YÜKSEKLİĞİ VE ÇALIŞMA KONTROLÜ

Ön İşlemler

1. Hazneyi boşaltın (Kullanım bölümünde gösterildiği gibi), hazne içerisindeki atığın ağırlığı eteklik yüksekliği kontrolünü etkileyebilir.
2. Eteklik yüksekliğini kontrol etmek için makineyi düz ve yeterli genişlikte bir zemin üzerine getirin.
3. Kontak anahtarını (51) “0” konumuna çevirin ve el frenini çekin.

Yan Etekliğin Kontrol Edilmesi

4. Perçinleri çevirerek sağ ya da sol kapıları (14 ve 13) sökün.

NOT
Sağ kapı perçinleri (13) bir aletle döndürülmelidir.

5. Yan etekliklerin (A, Şek. 18) ve (B) durumunu kontrol edin. Etekliklerde, 20 mm’den daha büyük kesikler (C, Şek. 19) veya 10 mm’den daha büyük çatlaklar (D) bulunduğunda, eteklikleri değiştirin (eteklik parçasının değiştirilmesi için, Servis El kitabına başvurun).
6. Yan etekliklerin (A, Şek. 18) ve (B) yerden mesafesinin 0 - 3 mm (E, Şek. 20) arasında olduğunu kontrol edin. Gerekirse, somunları (F, Şek. 18) gevşetin ve eteklik konumunu ayarlayın. Son olarak, somunları (F) sıkın.

Ön ve Arka Eteklik Kontrolü

7. Ana süpürgeyi ilgili paragrafta gösterildiği şekilde çıkartın.
8. Ön (G, Şek. 21) ve arka süpürgeliklerin (H) ve (I) durumunu kontrol edin.
   Etekliklerde, 20 mm’den daha büyük kesikler (C, Şek. 19) veya 10 mm’den daha büyük çatlaklar (D) bulunduğunda, eteklikleri değiştirin.
9. Ön (G, Şek. 21) ve arka etekliklerin (I) eteklikten ayrılmadan (J, Şek. 20) zemine hafifçe sürttüğünden emin olun.
10. Eteklik değişimi için Servis El kitabına bakın.

Yeniden monte etme

11. Sökerken izlediğiniz yolu tersinden takip ederek parçaları bir araya getirin.

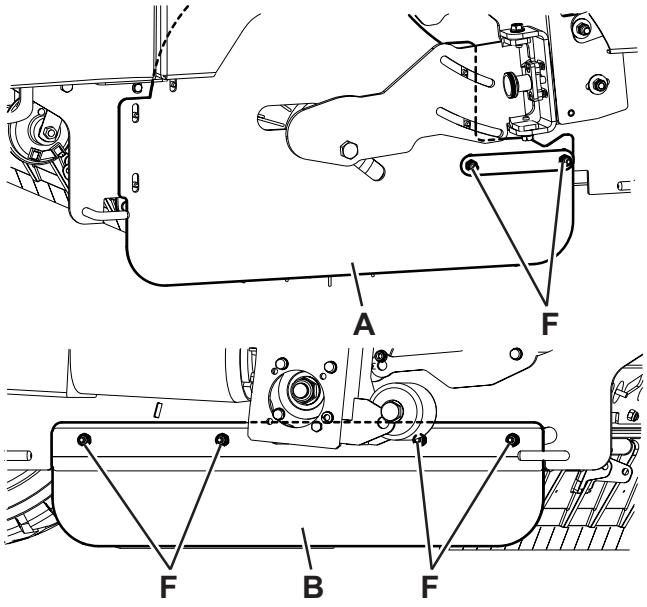

P100912

Şekil 18

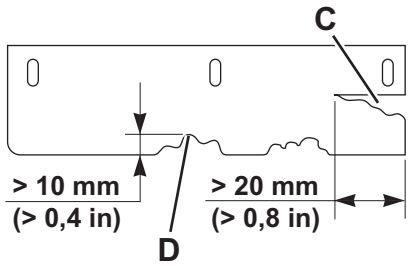

P100913

Şekil 19

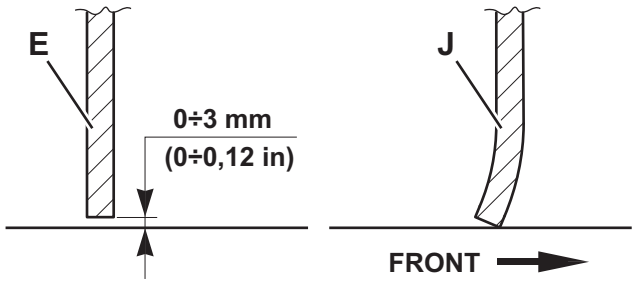

P100914

Şekil 20

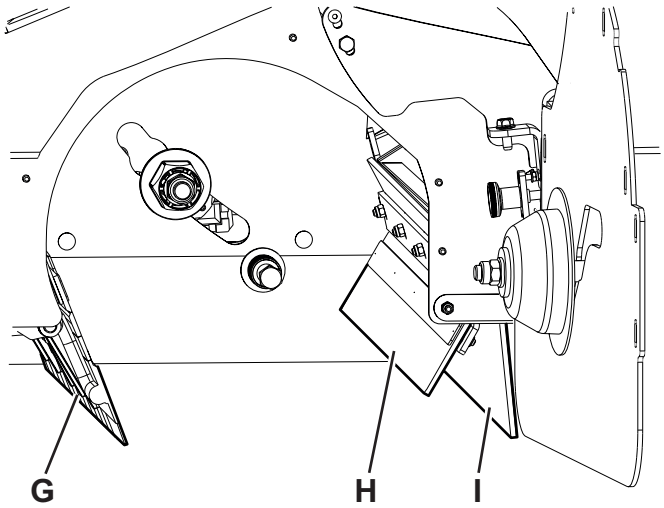

P100915

Şekil 21

DUSTGUARD™ SİSTEMİ SU FİLTRESİNİN TEMİZLENMESİ (İSTEĞE BAĞLI)

NOT
Filtreyi temizlerken suyun dışarı akmasını önlemek için, toz koruma sistemini açın ve sistem tankını (23) boşaltın.

1. Aracı düz bir zemin üzerine getirin.
2. Kontak anahtarını (51) “0” konumuna çevirin ve el frenini çekin.
3. Toz kontrol sisteminin su filtresi düzeneğine (A, Şek. 22) erişmek için sol yan paneli (32) kaldırın ve sökün.
4. Şeffaf kapağı (B) contayla (C) birlikte kaldırın ve ardından filtre gerdiriciyi (D) sökün ve çıkartın.
5. Destek (E) üzerinde temizleyin ve takın.

NOT
Conta (C) ve filtre gerdiricisini (D) kapak ve filtre düzeneği tutma yatağının üzerindeki yuvalarına takın.

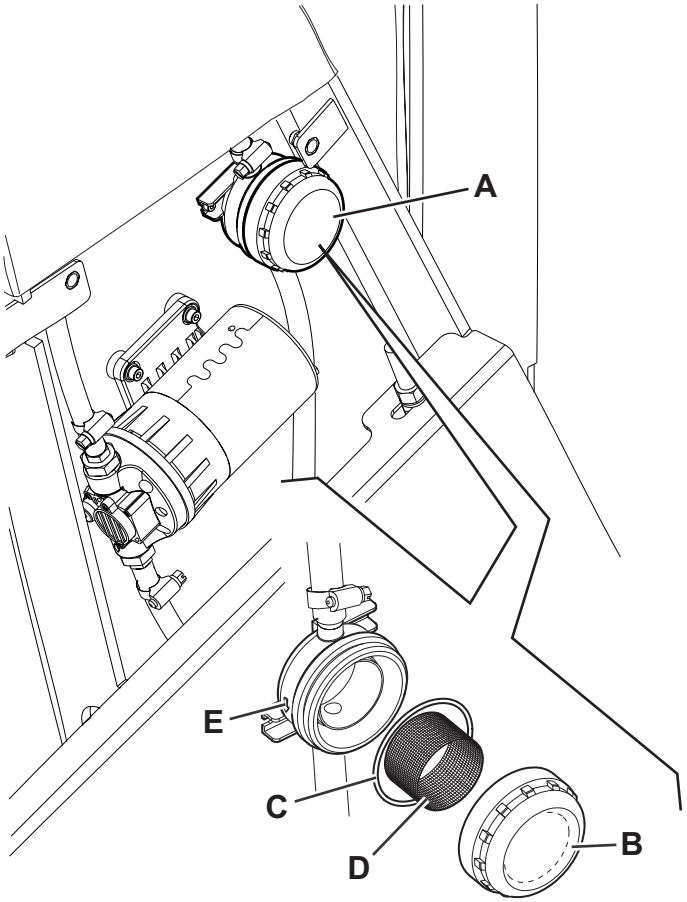

P100916

Şekil 22

HİDROLİK SİSTEMİ YAĞ SEVİYE KONTROLÜ

UYARI!
Prosedür, hazne (11) tamamen geri çekilmiş konumdayken gerçekleştirilmelidir.

1. Kontak anahtarını (51) “0” konumuna çevirin ve el frenini çekin.
2. Akü bölmesi kaputunu (19) açın ve kaput destek çubuğu (47) ile emniyete alın.
3. Hidrolik sistem deposundaki (46) yağ seviyesinin Şekil 23’te gösterilen minimum (MIN) ile maksimum (MAX) işaretleri arasında olduğunu kontrol edin.
4. Gerekiyorsa, Teknik Veriler paragrafında belirtilen tipte yağ kullanarak, tapa (A) aracılığıyla yağ ekleyin.
5. Destek çubuğunu (47) çıkartarak kaputu (19) kapatın.

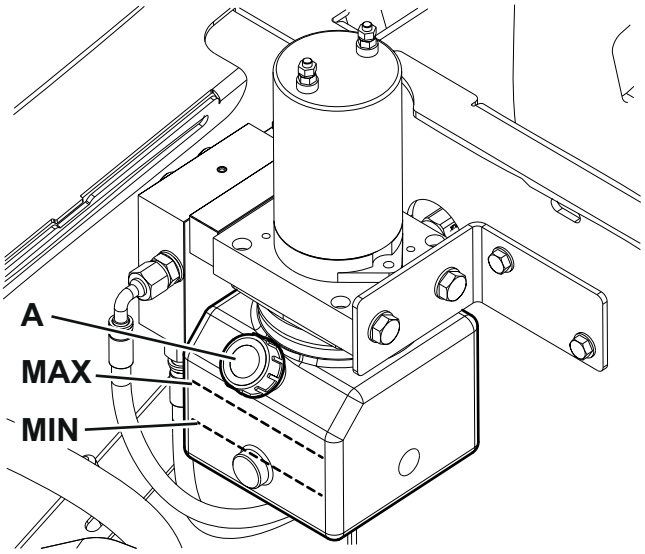

P100917

Şekil 23

SİGORTA KONTROLÜ/DEĞİŞTİRİLMESİ

NOT
Makinenin tüm elektrik devreleri, otomatik olarak sıfırlanan elektronik cihazlarla korunur. Emniyet sigortaları sadece ciddi hata durumunda devreye girer.
Bu nedenle, sigortalar yalnızca yetkili personel tarafından değiştirilmelidir.
Nilfisk bayisinde bulunan servis kılavuzuna başvurun.

EMNİYET FONKSİYONLARI

Makine aşağıdaki emniyet işlevleri ile donatılmıştır.

ACIL DURUM BASMA DÜĞMESI

Bu düğme operatörün sol tarafındadır (69). Tüm makine işlevlerini durdurmak için acil bir durumda basılması gerekir.

SÜRÜCÜ KOLTUĞU MİKRO ANAHTARI

Sürücü koltuğunun (3) içinde bulunmaktadır ve operatör sürücü koltuğuna oturmamışsa, makinenin çalışmasına izin vermez.

KAYMAYI ÖNLEYİCİ EMNİYET SİSTEMİ

Kaymayı engellemek ve her çalışma koşulunda makinenin dayanıklılığını artırmak için dümeni kullanırken ve tümsek üzerinde sürerken gerektiğinde hızı güvenli seviyeye indirir.

MAKİNE AÇI SENSÖRÜ

Makine zemin seviyesinde değilken, hazne kaldırılırsa, sistem, haznenin hareketini yavaşlatır ve farklı bir bizer sesi ve şekil 24'te gösterildiği gibi ekranda (71) görünen bir simgeyle operatörü makinenin dayanma durumunun, toplanan atıkların ağırlığına bağlı olarak tehlikeli olduğu konusunda uyarır.

HAZNE KONUMU SENSÖRÜ

Hazne kaldırıldığında, sensör makine hızını azaltır, vakum fanını kapatır ve süpürge dönüşünü durdurur.

HAZNE GÜVENLİK VALFİ

Hazne kaldırıldığında, hidrolik kaldırma silindirinin üstündeki güvenlik valfi haznenin kazayla inmesini önler.

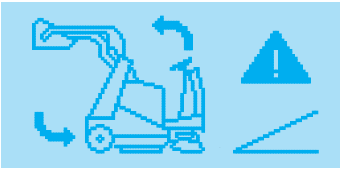

6.

P100918

Şekil 24

ARIZA TESPİTİ VE GİDERME

Arıza	Olası neden	Çözüm
Makine sabit konumdayken çalışır ve aksi takdirde bir yükün altındayken kapanır ve simgesi yanıp söner.	Aküler boşalmıştır.	Aküleri şarj edin. Sorun devam ederse aküleri değiştirin.
Akünün gücü düşük.	Aküler artık iyi bir durumda değil.	Aküleri değiştirin. Gerekli olması halinde daha yüksek kapasiteli akü satın alın (Teknik Veriler paragrafına bakın).
Kontak anahtarını “I” konumuna çevirin, gösterge aktif hale gelmez ve makine çalışmaz.	Akü konnektörü bağlantısı çıkmıştır.	Akü konektörünü bağlayın.
	Acil durum basma düğmesi etkinleştirildi.	Acil durum düğmesini kontrol edin ve bırakın.
Gaz pedalına basıldığında makine hareket etmez ve ekranda bir alarm mesajı görünür.	Kontak anahtarı “I” konumuna çevrildiğinde gaz pedalına basılır.	Kontak anahtarını “0” konumuna getirin ve gaz pedalına basmadan yeniden çalıştırın.
	Operatör sürücü koltuğun doğru olarak oturmamıştır.	Sürücü koltuğuna oturun.
	Tahrik sistemi hatası.	Makineyi kapatıp tekrar açın. Sorun devam ediyorsa, Servis Merkezi ile iletişime geçin.
Makine normalden daha yavaş çalışıyor.	Hazne tam olarak kapalı değil.	Hazneyi yatay konuma getirin ve tam olarak indirin.
	Makine tümsek bir yüzeyde çalıştırıldı ve kayma önleyici sistem doğru referansı kaybetti.	Makineyi kapatın ve düz bir yüzeyde tekrar çalıştırın.
Ana süpürge çalışıyor ve ilgili simge ekranda görünmüyor.	Güvenlik sistemi çalıştırıldı.	Makineyi kapatıp tekrar açın. Ana süpürge koşullarını kontrol edin (süpürgeyi yavaşlatan ya da zemindeki basıncı artıran kalıntılar).
Yan süpürgeler çalışmıyor.	Güvenlik sistemi çalıştırıldı.	Yan süpürge motorunun soğumasını bekleyin, ardından ilgili düğmeye basmak suretiyle sigortayı sıfırlayın.
Makine çok az kir/çöp topluyor.	Toz filtresi tıkalı.	Filtre silkeleyicisini kullanarak toz filtresini temizleyin.
	Hazne dolu.	Hazneyi boşaltın.
	Eteklikler düzgün biçimde ayarlanmamış ya da kırılmış.	Eteklikleri ayarlayın/yenisi ile değiştirin.
	Süpürgeler doğru şekilde ayarlanmamış.	Süpürge yüksekliğini ayarlayın.
Hazne kalkmıyor.	Hidrolik sistem yağ seviyesi hatalıdır.	Tanktaki hidrolik sistem yağ seviyesini kontrol edin.
	Makine düzlükte değil.	Makineyi tekrar düz bir yüzeye getirin
Hazne boşaltmıyor.	Hazne çok alçak konumda.	Hazneyi minimum 350 mm yüksekliğe kaldırın.
Hazne alçalmıyor.	Düşük sıcaklıktan dolayı hidrolik yağın emniyet valfine akması uzun sürüyor.	Hidrolik sistem yağının akması için bir süre bekleyin.
Filtre silkeleyeci çalışmıyor.	Filtre silkeleyici bağlantısı kesildi.	Filtre silkeleyici konektörünü bağlayın.
Toz kontrol sistemi (isteğe bağlı) çalışmıyor.	Su deposu boş.	Tankı doldurun.
	Memeler veya su filtresi tıkalı.	Temizleyin.
	Pompa arızalı.	Değiştirin. (*)

(*) Prosedür Nilfisk Servis Merkezi tarafından gerçekleştirilecektir.

Daha fazla bilgi için Servis el Kitabı’na başvurabileceğiniz bir Nilfisk Servis Merkeziyle temasa geçin.

HURDAYA AYIRMA İŞLEMİ

Makineyi hurdaya ayırma işini kalifiye bir hurdacıya yaptırın.
Makineyi hurdaya ayırmadan önce yürürlükte olan kanunlara göre imha edilecek aşağıdaki materyalleri sökün ve ayırın:

– Aküler
– Polyester toz filtresi
– Ana ve yan süpürgeler
– Hidrolik sistem yağı
– Hidrolik sistem yağı filtreleri
– Plastik hortumlar ve parçalar
– Elektrik ve elektronik bileşenler (*)

(*) Elektrikli ve elektronik parçaların hurdaya ayrılması sırasında, en yakın Nilfisk Merkezi'ne başvurun.

Nilfisk S.p.A. a socio unico
Registered office: Via F. Turati 16/18, 20121 Milano
Administrative office: Strada Comunale della Braglia n° 18 - 26862 Guardamiglio (Lodi)
Phone: +39 0377 451124 - Fax: +39 0377 51443
www.nilfisk.com